AktieRadius

RADIUS NEDERLANDSE VERENIGING VAN HOUTDRAAIERS

nr. 47
september 2005

Kwartaaluitgave van RADIUS Nederlandse Vereniging van Houtdraaiers

NEDERLANDSE VERENIGING VAN HOUTDRAAIERS

Bestuur

Voorzitter: Vacant
Secretaris: Aat Meijboom,
L. de Raatlaan 15, 3209 AR Hekelingen
e-mail: aatmeijboom@tiscali.nl
tel. 0181 639 728
Penningmeester: Bert (A.) Rosbach,
Meidoornsingel 67, 3053 BK Rotterdam,
tel. 010 418 47 86. e-mail: a.rosbach@chello.nl
Postbank 74 19 49 tnv RADIUS.
Ledenadministratie: Ruud (R.) van Oorschot,
J. Vermeerhof 7, 1394 GG Nederhorst den Berg,
tel. 0294 253 421, e-mail: ruud.vanoorschot@hetnet.nl
Leden: Christiaan (Chr.) Jörg, Jan (J.Q.) van der Ploeg.
Frank van Aalst

DemoDagCommissie

Chr. Jörg, tel. 030 251 36 84
E-mail: christiaanjorg@wanadoo.nl
Hans Pul, tel. 033 258 20 88
E-mail: e.pul@puldisplay.com

RedactieCommissie

Jos (J.D.) Toussaint, René (R.M.) Wetzels.
Secretariaat: R.M. Wetzels, Sportlaan 4, 7491 DG Delden,
tel. 074 376 53 21, e-mail: r.wetzels@hetnet.nl

Advertenties

Wim (W.) te Winkel, Mispel 4, 7621 WB Borne,
tel. 074 266 21 82, e-mail: te.winkel@wanadoo.nl

Afdelingscontactpersonen

Amsterdam	Rik Mars	tel. 020 490 48 87
Arnhem/ Nijmegen	Jaap Boks	tel. 0481 372 495
Den Haag	Lex Polderman	tel. 070 323 27 07
Flevohoutdraaiers	Harry Moolenaar	tel. 0320 234 020
Haarlem	Pem Kalshoven	tel. 023 533 71 01
Haarlemmermeer	Henk Smit	tel. 071 402 43 65
Limburg	Ger Vervoort	tel. 077 354 99 99
Lochem	Hans Langkamp	tel. 0547 351 881
Noord	Albert Dubben	dubben.3@zonnet.nl
Noord-Holland N.	Aad Sneeboer	tel. 0229 270 982
Rotterdam	Bert Rosbach	tel. 010 418 4786
Utrecht	Wim de Bruijn	tel. 0346 563 879
Veluwe	Wim Derksen	tel. 0527 613 994
Voorne	?	
Zeeland	Ko Marinissen	tel. 0113 695 970

Kopij

AktieRadius verschijnt viermaal per jaar; medio maart, juni, september en december. De redactie verzoekt u uw bijdragen zes weken vóór deze verschijningsdata liefst op diskette of per e-mail aan te leveren. Foto's en tekeningen graag voorzien van uw naam zodat wij deze kunnen terugsturen.

Uiterste inleverdatum AktieRadius 48:
1 november 2005

Deze stukken vertolken de mening van de inzender en behoeven niet de mening van het bestuur en/of de redactie te vertolken. Zij worden dan ook geplaatst buiten verantwoordelijkheid van RADIUS en de redactie.
De redactie behoudt zich het recht voor ingezonden kopij in welke vorm dan ook inhoudelijk te beoordelen, zonder opgaaf van redenen te weigeren of in te korten.
Gehele of gedeeltelijke overname van artikelen is slechts toegestaan met schriftelijke toestemming van het bestuur.

Het werken met voor het houtdraaien gebruikelijke gereedschappen, machines en uitgangsmateriaal kan gevaarlijk zijn. Lees vóór het gebruik de bijbehorende voorschriften en volg de daarin gegeven aanwijzingen zorgvuldig op. Noch de vereniging RADIUS, noch de redaktie van AktieRadius, noch de auteurs van de in dit nummer opgenomen artikelen en advertenties kunnen enige aansprakelijkheid aanvaarden voor onvolkomenheden of andere fouten.

Van de bestuurstafel

Meestal is dit stukje van de voorzitter. Maar sinds september 2004 wordt dit stukje geschreven door de secretaris Aat Meijboom. Dit keer heeft Aat mij gevraagd om dit deel van het blad te vullen. Dat is niet zomaar. Ik heb een belangrijke vraag voor u.
Voordat ik de vraag ga stellen wil ik eerst een citaat geven uit het woordenboek:
ver'eni'ging (de (v.), -en)
groepering, gevormd door aaneensluiting van personen ter bevordering van een gemeenschappelijk belang. (Bron: van Dale Hedendaags Nederlands).
RADIUS is zo'n vereniging, met als doel het bevorderen van het houtdraaien. En de reden van mijn vraag is om de leden meer te betrekken bij de vereniging.

En dan nu mijn vraag: Waarom bent u lid van RADIUS?
Is het vanwege AktieRadius?
Mist u iets in het verenigingsblad, neem contact op met de redactie of schrijf zelf iets of stel een vraag aan de andere leden.
Hebt u zelf iets nieuws ontdekt of wilt u eens laten zien wat u kan? Het adres van de redactie staat in het blad.
Is het vanwege de DemoDagen?
Wilt u dan meedenken over de DemoDagen? Dat kan, want de DemoDagCommissie zit te springen om versterking. Wilt u niet meedenken, maar wel meehelpen, ook dan kunt u zich melden bij Christiaan Jörg. En vindt u het alleen maar gezellig, denk nog even na over al die mensen die het u naar de zin maken.
Is het vanwege het werken in de afdelingen?
Ik weet uit eigen ervaring hoe leuk het kan zijn om mee te doen met het werk van een afdeling. En ik kan me dan ook heel goed indenken, dat mensen daarom lid worden. Maar ook daar geldt, dat we deel uitmaken van een groep met een gezamenlijk doel. En om dat doel te bereiken moeten we ons inspannen.

Nu zou u kunnen denken, dat ik somber gestemd ben over de vereniging. Niet bepaald, al is het zo af en toe een dubbeltje op z'n kant. Als het werk blijft neerkomen op een beperkt aantal mensen (DemoDagCommissie, bestuur, redactie, afdelingskader) en er komt geen vernieuwing, dan kan het dubbeltje naar de verkeerde kant omvallen. Dan komt de muntkant naar boven, misschien wel in de vorm van betaalde krachten of duurdere DemoDagen of zo.
Ik hoop dus maar dat kop naar boven komt.

Tot slot wil ik nog een oproep doen aan iedereen, die niet meedraait in een van de afdelingen. Sinds de laatste ALV zijn de afdelingen "officiëel". Er is al een aantal afdelingen, klein, groot, sommige zelfs heel groot. Niets is zo leuk als regelmatig bij elkaar komen om te praten over houtdraaien of om met elkaar hout te draaien. Iedereen kan er leren. Leren op gebied van draaien, maar ook op het gebied van vormgeving. Soms doe je er nieuwe ideeën op omdat een ander iets uitdenkt en dat laat zien. Maar het kan ook zijn, dat u zelf iets uitdenkt en dat wil delen met anderen. Want ieder mens vindt waardering leuk en iedereen mag trots zijn op een goed uitgevoerd stuk werk. Laat het zien, draai mee. En is er in de buurt nog geen afdeling of vindt die afdeling zich groot genoeg? In samenwerking met het bestuur kunt u zelf een afdeling starten!

Bert Rosbach, Rotterdam.

Van de redactie

Mensen komen en mensen gaan. Zo ook binnen de redactie. Jaap Gouverneur heeft besloten om te stoppen met zijn werk als lid van de redactie. Jaap is gedurende 2 jaar lid geweest van de redactie en zijn taak was het overbrengen van alle kopij naar de drukker en het samen met de drukker opmaken van AktieRadius. Bij deze wil ik namens de redactie Jaap bedanken voor zijn bijdrage aan het tot stand komen van uw blad AktieRadius.
Mijn oproep in de vorige AktieRadius heeft resultaat gehad: een nieuwe schrijver heeft zich gemeld en enkele bekende schrijvers hebben weer een bijdrage geleverd. Maar dat betekent niet dat uw bijdrage daarmee overbodig is. Sterker nog uw bijdrage is nodig voor het verbeteren van de inhoud van AktieRadius.

René Wetzels

Van Zwienen Rondhout
Houthandel en Zagerij

Hout, hout en nog eens hout

* Diverse loofhoutsoorten op voorraad
* Onze specialiteit: **IEPEN** in alle soorten en maten
* Zaagwerk in door u op te geven afmetingen
* Hout voor de kunstenaar/houtdraaier: unieke boomstammen, bijzondere groeivormen

U bent van harte welkom om dat allemaal bij ons te zien.
Open: vrijdagmiddag en zaterdagochtend.

1e Industrieweg 4, 4921 XJ Made
Tel. 0162-682301 / 0653-445723
Fax 0162-681645
houthandel.vanzwienen@worldonline.nl

CURSUS SNIJDEND HOUTDRAAIEN door CHRISTIAAN JÖRG

Basistechniek I
8 lessen van 4 uur.
Je leert snijden met de guts en op een veilige manier draaien tussen de centers en voor de kop.
Tevens is er ruime aandacht voor zaken als drogen, slijpen, materiaalkennis, veiligheid enz.

Basistechniek II
8 lessen van 4 uur.
Voor draaiers met ervaring achter de bank, die zich alsnog het snijden met een guts meester willen maken. Met voornamelijk het afleren van verkeerde gewoontes en het aanleren van snijtechnieken tussen de centers en voor de kop.
Ook hier is ruime aandacht voor drogen, slijpen, materiaalkennis, veiligheid enz.

Vervolgcursus
Een specialisatie-cursus schalen draaien en snijden tussen de centers is mogelijk na Basistechniek I of II, of na gebleken handvaardigheid en ervaring.

Aanvang cursussen: in overleg.
Alle cursussen worden gegeven in groepjes van 3 à 4 personen.
Kosten: € 350,- per cursus van 8 lessen, inclusief oefenmateriaal.
Het thuis oefenen en in de praktijk brengen van het geleerde is een must!

Draaien op een linkse bank
Linkshandigen die niet aan rechtshandig werken kunnen wennen en draaiers die schalen maken op de achterkant van de vaste kop zonder de draairichting om te draaien (bijv. op een Myford), kunnen alle bovenstaande cursussen volgen op een bank die aan deze werkwijze is aangepast.

CJ privé
Individuele begeleiding voor specifieke problemen à € 40,- per uur.

Inschrijfformulier verkrijgbaar bij:
Christiaan Jörg
Wolter Heukelslaan 6
3581 SP Utrecht

Wilt u eerst informatie bel of mail gerust.
Tel. 030 – 2513684
E-mail: christiaanjorg@wanadoo.nl

Januari 2005

Mag ik mij voorstellen?

Tijdens de laatste Algemene Leden Vergadering heb ik mij beschikbaar gesteld als lid van het bestuur van Radius. Op verzoek van de redactie vertel ik iets over mijzelf zodat u een beetje weet wat voor vlees u in de bestuurlijke kuip heeft.
Ik ben geboren op 29 april 1943 in Paramaribo, Suriname en ik heb daar de lagere en middelbare school doorlopen. Ik ben in 1960 naar Nederland gekomen om een studie tropische landbouw te doen aan de toenmalige hogere landbouwschool in Deventer. Deze studie heb ik in 1963 met succes afgerond en ik ben toen teruggegaan naar Suriname en heb daar tot 1967 gewerkt in de landbouw voorlichting en in de landbouwkredietverstrekking.
In 1966 ben ik getrouwd met Carmen Van der Loos en in 1967 heb ik besloten om verder te gaan studeren in de diergeneeskunde. Die studie heb ik in 1973 ook met succes afgerond. Tijdens mijn studie hebben we 2x gezinsuitbreiding gehad: in februari 1969 is onze zoon geboren en in september 1971 onze dochter.
Het was de bedoeling om na mijn studie terug te gaan naar mijn geboorteland, maar door omstandigheden is daar niets van terechtgekomen. Ik ben toen gevraagd om een poos te komen helpen in de gemengde praktijk van collega de Boer in Dronten. Het zou tijdelijk zijn maar dat is anders gelopen.
Per 1 januari 2005 heb ik de praktijk van de hand gedaan en ben ik nog twee dagen in de week als practitioner in dienst bij de VWA in Wezep in een vestiging van de Plukon. In mijn vrije tijd houd ik me het liefst bezig met mijn drie kleinkinderen, twee jongens en een meisje. Verder tennis ik graag en probeer ik wat aan houtbewerking te doen. Verder probeer ik minimaal tweemaal per jaar voor 2-3 weken terug te gaan naar mijn geboorteland Suriname.

Frank van Aalst

De komende DemoDag

Op zaterdag 22 oktober is het weer zover, de DemoDag van Radius. Aanvankelijk was er bepaald, dat de DemoDag op zaterdag 8 oktober zou zijn, maar die dag hebben we geen geschikte locatie kunnen vinden. De DemoDag zal worden gehouden in Gebouw de Schalm, Oranjelaan 10, De Meern.

Zoals we gewend zijn, wordt het weer een gezellige dag. Er zal voor iedereen wel iets van zijn of haar gading zijn. Op het moment van schrijven van dit stukje (begin augustus) is niet meer informatie beschikbaar. U krijgt vlak voor de DemoDag veel uitgebreidere informatie toegestuurd.
We hopen vele leden te mogen begroeten.

De DemoDagCommissie.

Over schrapen gesproken

Drie stukjes in AR46 trokken me samen over de drempel om weer een artikel te schrijven. Ze werden daarbij geholpen door de hoge temperatuur op de plek waar ik mijn draaibank heb staan. Het eerste stukje was de roep van René Wetzels om kopij. Meer hierover is overbodig.
Het tweede stukje is het verslag van Jaap Gouverneur over de DemoDag. Daarin onder andere dat Toos Maatjes-Leijen, als specialist in schrapen, verklaarde niet te weten hoe het komt dat sommige beitels, al schrapend, soms toch krullen opleveren. Daar wil ik graag, zij het niet uitputtend, op inhaken. Voorafgaand wil ik graag kwijt dat ik aan haar werk niet had gezien dat dit schrapend was gemaakt. Omdat ik in Krommenie het uitdraaien van kops hout heb gedemonstreerd, heb ik haar daar niet bezig gezien. Bij mijn demonstratie is dat schrapend krullen trekken, zij het zijdelings, aan de orde geweest. Over dat krullen trekken het volgende:
Bij houtbewerking is heel lang gebruik gemaakt van een schraapstaal om een geschaafd oppervlak mooi glad te maken. In de timmerwerkplaats van mijn vader kreeg schrapen voor "mooi werk" voorkeur boven schuren. Na schooltijd en in vakanties "mocht" ik daar wel eens bij helpen. Ik kreeg dan, nadat het met een zoete vijl was vlak gestreken, een schraapstaal in mijn handen. Soms werd ter controle nog met de duim over de rand gepoetst. Over die hocus pokcus maakte ik me verder niet druk. Het enige dat telde was dat ik wist na een poosje warme duimen te zullen krijgen en dat voelde niet altijd fijn. Pas veel later begreep ik dat na het vijlen een richeltje te voelen was, een braam dus, en dat dit het schrapen veel effectiever maakt. Zo is het ook bij een draaibeitel

HEGNER
Nederland

Machines en gereedschappen voor hout, metalen en kunststoffen.

Nu ook boren en frezen van 0,5mm tot 2,3mm.

Tel: (0181) 64 75 35
Internet: www.hegner.nl
Email: hegner@koenekoop.demon.nl

foto 1. Het bedoelde richeltje is hier als een glanzend randje te zien

werkte schraper werkt beter dan een met een aangeslepen braam.
Eenzelfde schraper is ook goed bruikbaar voor het nadraaien van een voorwerp. Het mooiste gaat dat met wat in het Engels shearscraping heet (Ned.: afschuivend schrapen). Dat is schrapen met een enigszins schuin staande beitel en onder zeer lichte druk (foto 3). Met deze manier kan soms heel wat op schuren worden bespaard. Overigens lukt dat op deze manier ook wel met een "normaal geslepen" guts. Hoe het snijproces dan werkt

die als schraper geslepen is. Een braam op het scherp werkt tijdens het schrapen als een snijrand. Een dergelijk snijdend richeltje kan nog beter werken als het niet als een toevallig restproduct van slijpen is ontstaan, maar als echt scherp en strak onder eigen regie is geforceerd. Een eenvoudig hulpmiddel daarvoor maakte ik ooit van een oude platte vijl door gedeeltelijk de tandjes weg te slijpen. Ik vond hem nog, foto 1 hierboven laat het gebruik zien. Druk het scherp van de schraper vooral stevig langs de vijl, zodat het metaal enigszins wordt opgeduwd. Naarmate het beitelstaal harder is, wordt het moeilijker op deze manier een richel aan te brengen. Voor harde beitels (bijv. HSS) is er daarom een speciaal gereedschap gemaakt (Engels: burnisher, Ned.: aanzetstaal?), zie foto 2 hiernaast. Hiermee is eenvoudiger kracht op de beitel uit te oefenen. Het schuine pennetje links doet het werk, het rechter stiftje dient als scharnier. Een aldus opge-

foto 2. De burnisher. Het linker stiftje kan ook naar rechts worden verzet. Let op, het zit niet vast en kan dus gemakkelijk zoekraken.

Herman Buitelaar BV

Machinehandel

Kanaaldijk 36d, 2741 PA Waddinxveen, telefoon (0182) 52 54 68
E mail: info@buitelaar.nl Openingstijden: maandag t/m zaterdag van 09.00 17.00 uur.

8-delig Houtdraaibeitelset

8 delige set HSS houtdraaibeitels.
Geleverd in luxe houten opbergcasette.
Volledige HSS beitels (dus niet enkel het puntje).
Totale lengte van de beitels: 425 mm.
Prijs: **€ 65,-**

HBM 1100 Houtdraaibank

Afstand tussen de centers: 1100 mm.
Maximale draaidiameter: 350 mm.
Toerentalbereik: variabel van 500 tot 2000 O/min.
Opname van de losse kop: Mk 2.
Diameter van de opspanplaat: 150 mm.
Lengte van de leunspaan: 300 mm.
Gewicht: circa. 92 kilogram.
Verpakkingsafmetingen:
1620 x 30 x 430 mm.
Prijs: **€ 250,-**
Technische gegevens van de kopieerinrichting:
Maximale kopieerlengte: 1100 mm.
Maximale verplaatsing van taster: 35 mm.
Maximale tasterhoogte: 150 200 mm.
Afmetingen: 1210 x 240 x 160 mm.
Prijs: **€ 100,-**

HBM 200 Stofafzuiginstallatie

M3 per uur:
2500 M3 per uur.
Gewicht:
63 kilogram.
Motorvermogen:
2 Pk.
Voltage:
230 / 400 Volt.
Benodigde plaatsingsruimte:
85x55x200 cm.
Machine wordt geleverd inclusief:
2 Stofzakken.
Verrijdbaar onderstel.
Mondstuk voor 2 inlaten.
Prijs: **€ 198,-**

HBM 250 Zaagtafel

Diameter van het zaagblad: 250 mm.
Zaagdiepte bij 90 graden: 80 mm.
Zaagdiepte bij 45 graden: 55 mm.
Zaagtafelafmetingen: 700 x 465 mm.
Toerental: 4500 O/min.
Motorvermogen: 2 Pk.
Voltage: 230 Volt. 50 Hz.
Gewicht: ca. 21,5 kilogram.
Machine wordt geleverd inclusief:
Zaagblad.
Onderstel.
Noodstop.
Verstebare zaaghoogte.
Geleiders.
Prijs: **€ 150,-**

HBM 350 Houtlintzaag

Diameter van de zaagwielen: 315 mm.
Tafel kantelbaar: van 0 tot 45 graden.
Maximale zaaghoogte: 160 mm.
Maximale zaagdiepte: 300 mm.
Lengte van het zaaglint: 2240 mm.
Dikte van het zaaglint: van 6 tot 15 mm.
Motorvermogen: 0,75 Pk. met 230 Volt.
Toerental van de motor: 1400 O/min.
Afmetingen van werktafel: 400 x 500mm.
Geleverd inclusief:
1 zaaglint
Onderstel
Verstekgeleider.
Bijbehorende gereedschappen.
Aansluitingsmog.heid voor stofafzuiging.
Prijs: **€ 298,-**

HBM 100 Vlak- en van Diktebank

Totale lengte van vlaktafel: 1000 mm.
Totale lengte van van diktetafel: 400 mm.
Maximale werkbreedte: 260 mm.
Maximale van dikte capaciteit: 160 mm.
Maximale afname van vlakbank: 3 mm.
Toerental van het messenblok: 6500 O/min.
Voedingssnelheid van dikte: 5 mtr. p.min.
Hoogte van de vlaktafel t.o.v. de vloer: 840 mm.
Gewicht: circa 66 kilogram.
Motorvermogen: 3 Pk. (230 Volt).
Prijs: **€ 598,-**

HBM 100 Vlakbank

Maximale schaafbreedte: 155 mm.
Maximale afname: 2,38 mm.
Motorvermogen: 1,5 Pk. (230 Volt)
Gewicht: Circa. 13 kilogram.
Verpakkingsafmetingen: 78 x 35 x 33 cm.
Geleverd zoals afgebeeld.
Prijs: **€ 125,-**

HBM 50 Stofafzuiginstallatie

M3 p.uur: 900 M3 p.uur.
Gewicht: 25 kilogram.
Motorvermogen: 1 Pk. Voltage: 230 Volt.
Benodigde plaatsingsruimte: 40x40x40 cm.
Geleverd incl.: 1 stofzak en verrijdbaar onderstel. Prijs: **€ 98,-**

Indien u op de hoogte wilt blijven van diverse aanbiedingen en occasions binnen ons ruime assortiment, dan kunt u zich via de website aanmelden bij onze handige ***e-news-service!***

Prijzen in deze advertentie en op onze website zijn inclusief BTW.

WWW.BUITELAAR.NL

foto 3. Shearscraping

weet ik niet. Wel weet ik dat als dit met een guts wordt gedaan de zijkanten van het scherp een risicofactor van belang kunnen zijn. Hun stand ten opzichte van het werkstuk is vaak ongunstig en onze aandacht is al snel te sterk geconcentreerd op alleen het doelgebied.

Mijn derde en laatste punt heeft betrekking op hetzelfde onderwerp maar dan gebaseerd op het artikel van Roelof Schmidt, ook over Toos Maatjes-Leijen en haar techniek. - Terzijde, ik vind het altijd bijzonder knap hoe Roel in zijn gespreksverslagen zijn "onderwerp neerzet".- In dat verslag haalt Roel aan dat Toos tot de conclusie is gekomen dat snijdend draaien het meest geschikt en efficiënt is voor enkelstuks productie en dat bij seriewerk het schrapend draaien het goedkoopst, het snelst en het nauwkeurigst gaat. Ik plaats daar graag een kanttekening bij. Over de nauwkeurigheid van werken bij schrapen heb ik geen ander standpunt. Sterker, als het om bijvoorbeeld pennen gaat die in een gat gelijmd moeten worden, levert schrapen ook een beter hechtingsvlak voor de houtlijm op. Over het goedkoopst en het snelst zijn wel.

Als ik het verspanend vermogen van een guts vergelijk met de spaanafname van een schraper, wil het er bij mij niet in dat schrapen sneller en daarmee efficiënter kan zijn. Helemaal niet als ik er bij betrek dat na schrapen, afgezien van het scherend schrapen in een afwerkfase (in Duitsland wel Mattieren genoemd), de ruwheid van het oppervlak veel meer schuurwerk geeft dat ook tijd kost en bovendien veel stof geeft. Een ander niet genoemd aspect van schrapend draaien is dat er beslist veel figuren te bedenken zijn die schrapend niet en snijdend wel te draaien zijn.

Hebt u nu de indruk dat ik het werk van Toos Maatjes-Leijen zou willen afkraken, dan verwijs ik graag naar mijn opmerking in de tweede alinea van dit artikel. Mijn mening over schrapend draaien wijkt alleen maar af van die van haar.

Gerard Gaasbeek.

foto 4. Krullen trekken bij vormdraaien met een schraper waarvan het scherp is bijgewerkt.

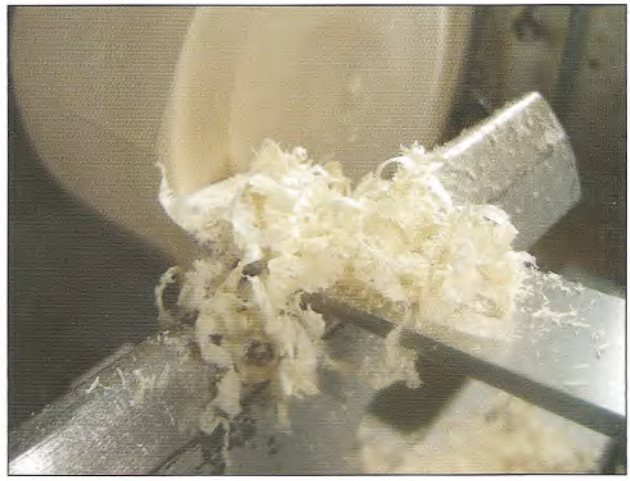

Omkeertollen

Onlangs kwam ik deze merkwaardige, interessante producten weer op twee plaatsen tegen.

In de Vlaamse Houtdraaier nummer 54 staat een artikeltje van J. Michiels met een tekening van de tuimelaar of omkeertol. Met toestemming van de uitgever hebben we dit voor u overgenomen.

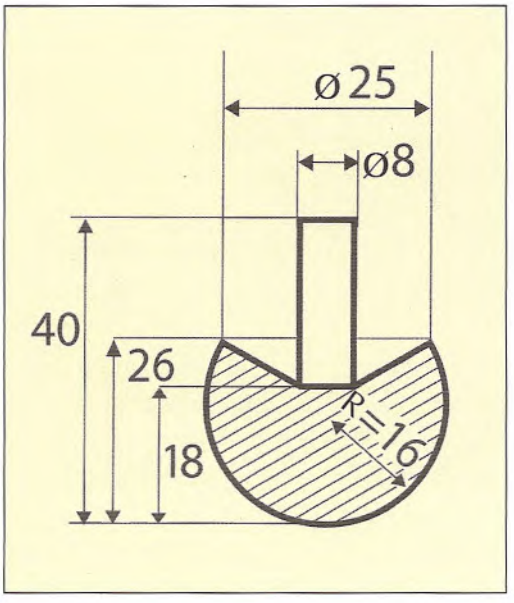

Tuimelaars of omkeertollen

Toen ik tijdens het laatste weekend van september op de opendeurdag bij Vanhoutte was heb ik met de heer Heinz Risse contact gehad. Ik vroeg hem naar het geheim van die tuimelaars of omkeertollen. Hij vertrouwde me toe dat er op dit ogenblik geen verklaring voor te vinden was. Wel was hij zo bereidwillig om mij te tonen hoe hij ze draaide. Hij gaf mij eveneens de afmetingen om tot een goed resultaat te komen. Waarvoor hartelijk dank!

De tweede vermelding is in de catalogus van Manufactum (www.manufactum.de). Hier wordt deze tol, gemaakt van aluminium, te koop aangeboden, zie foto. Maar als houtliefhebber koop je geen metalen tol maar draai je deze zelf van hout. Ik heb het gedaan, met wisselend succes. Mijn ervaring is dat de afmetingen kritisch zijn. Tollen die op het oog gelijk zijn, gedragen zich anders. Maar het is een prachtig gezicht, zo'n tol die zichzelf omkeert tijdens het draaien. Ik ben benieuwd naar uw ervaringen!

René Wetzels

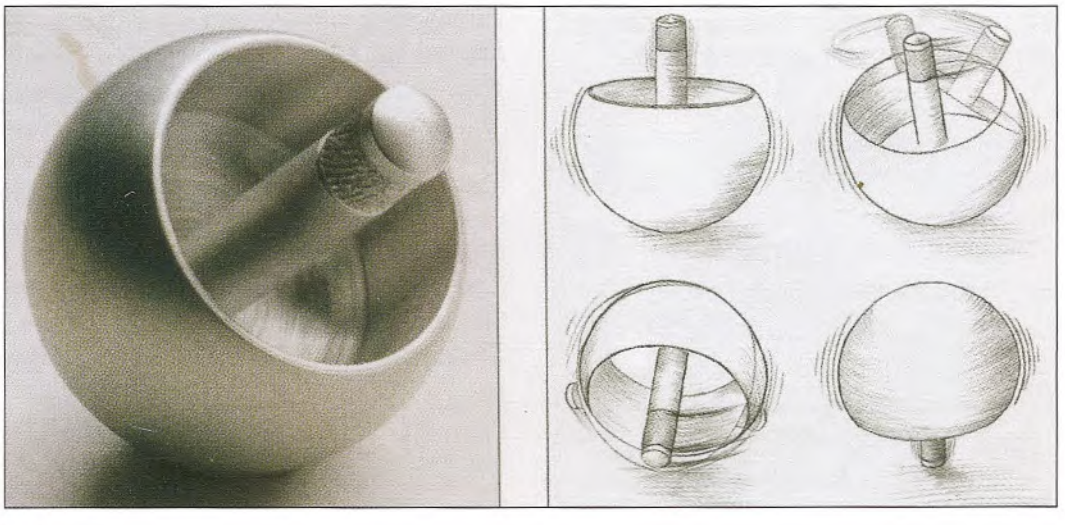

Shapes in Wood

Onlangs is een nieuw boek van Peter van de Waal verschenen. Geen boek met technische zaken over houtdraaien, beitels of veiligheid. Wel een boek dat laat zien hoe prachtig hout kan zijn. Zeker wanneer een kunstenaar het mooiste in het hout zichtbaar weet te maken. De bewerking van het hout lijkt alleen te zijn gedaan om de van nature aanwezige vorm en tekening te versterken. Het is geen boek om uitgebreid in te lezen, het is een boek met prachtige foto's om naar te kijken en van te genieten. Vooral het gebruik van oud hout als drager voor de gedraaide voorwerpen spreekt mij aan. Het ruwe, onbewerkte oud hout vormt een spannend contrast met de glanzend afgewerkte draaidelen.

Het boek is zeker ook aan compliment aan de fotografen. Zij zijn erin geslaagd om de mooie werkstukken zo te plaatsen en te belichten dat dit mooie resultaat is ontstaan.

René Wetzels

Houthandel / Loonbedrijf
R. Haggenburg

Bomen rooien, groen verkleinen,

afrasteringen, tuin- en haardhout

Drielse Rijndijk 25
6665 LP Driel
tel.: 026 - 474 33 01
06 - 22 48 47 74
fax.: 026 - 474 32 24

VAN BREUKELEN Metaaldraaierij vof
Westerstraat 19
NL - 9481 CA VRIES

Metaaldraaien & Mechanische Techniek
tel + fax 0031 (0)592–543864
e-mail: vanBREUKELENvof@zonnet.nl

Wij zijn een ambachtelijke metaaldraaierij die voor uw houtdraaibank veel kunnen doen:

- leveren en pasmaken van drie,- en vierklauwplaten, opspanflenzen, v-snaarschijven en lagermateriaal
- onderdelen voor de vaste – en losse kop leveren/maken en pasmaken op de machine
- maken van draai,- en freesonderdelen naar tekening of voorbeeld en..... veel soorten schroefdraad

verkoop van gereedschap en materiaal voor beeldhouw- en restauratietechnieken

beeldhouwkloppers
Belgische brokken
brandapparaten
diamant wetstenen
dissels
dodekop
draaibeitels
gutsen/electrisch
handpalmgutsen
houten werkbokken
Moviluty machines
profielaftasters

gutsen/pneumatisch
punteerapparaten
raspen
satineerrollen
schraapstalen
siergutsen
vioolmakersgutsen
was en impregneerolie
werkbanken
zagen
vakliteratuur
e.a.

de Hazelaar ART SUPPLIES

Pimpelmees 1 ▮ 3766 AX Soest ▮ Op 200 mtr. van NS-station Soest-Zuid
T: 035 6012825 ▮ F: 035 6018020 ▮ www.hazelaar.nl ▮ E: hazelaar@knoware.nl
openingstijden: di. t/m vr. 9.00-17.00 ▮ za.: 10.00-16.00

AFH Fijnhout

DE hardhout specialist voor bedrijf en particulier

- 80 soorten op voorraad
- Teak (o.a. dekdeeltjes)
- Plaatmat. (o.a. Bruynzeel hh)
- Bladen (aanrecht/tafel)
- Fineer
- Eigen zagerij

Amsterdamsche Fijnhouthandel

Minervahavenweg 14 Westpoort 3098 Tel. 020 -682 80 79 Fax 020-684 31 54
e-mail: afh@fijnhout.nl homepage: www.fijnhout.nl

Houtdraaier Klaus Mader uit Oostenrijk

Op doorreis naar Hongarije bezochten we Klaus en Margit Mader in Neumarkt nabij Linz in Oostenrijk. We hadden ze eerder ontmoet op de vakbeurs Ligna in Hannover en waren enthousiast over hun bijzondere collectie tollen.

Klaus Mader (41) heeft een gedegen opleiding als meubelmaker en als houtdraaier. In Oostenrijk is dat, net als in Duitsland, een jarenlange, gedegen vakopleiding die uiteindelijk besloten wordt met het afleggen van de meesterproef. Na een aantal jaren in dienst van een meubelmaker te hebben gewerkt, begon hij voor zichzelf. Hij maakte prachtig draaiwerk, kleine series kunstobjecten en speelgoed, maar daarin vond hij niet echt zijn draai. Tot hij zich specialiseerde in het maken van tollen! Geen gewone tolletjes maar kunstwerkjes naar eigen ontwerp, die allemaal handmatig gemaakt worden. Deze unieke tollen worden door zijn vrouw Margit gegraveerd en gedecoreerd, wonderschoon! Zijn tollen worden in de meer exclusieve speelgoedzaken in veel Europese landen verkocht en ook worden ze inmiddels naar Japan geëxporteerd.

Hij heeft een prachtige, goed geoutilleerde werkplaats, midden in het Oostenrijkse land. Klaus is begonnen met 2 Abus-draaibanken en nu is hij verslingerd aan Kreher. Toen wij er waren, werd er een automaat van Kreher afgeleverd om kogels voor de omkeertolletjes te draaien. Deze gaan met duizenden de deur uit en hij heeft besloten dat deze concessie geen afbreuk hoeft te doen aan zijn handwerk. De andere onderdelen worden stuk voor stuk gedraaid.

Ieder jaar komt er een aantal nieuwe ontwerpen bij die hij samen met Margit perfectioneert voordat ze in productie genomen worden. Ook is het een lust voor het oog om de houtvoorraad te zien. Alles is bestek gezaagd en opgelat. Kersen, essen, gerookt acacia, esdoorn etc. De kwaliteitscontrole is heel streng. Zit er in de zending naar Japan een enkel exemplaar met een scheurtje, dan komt alles terug!

Wij hebben Klaus en Margit uitgenodigd op HOUTPASSIE 2005 om te demonstreren en hun prachtige producten te tonen.

Peter van de Waal

Nieuw boek

van Peter van de Waal
Vormgever in Hout

SHAPES IN WOOD

75 x 33 cm geopend.
Full colour.
Prijs per stuk € 30,- voor
Radiusleden € 25,- tot 30/9/05

Workshops met Muck Douma

Komende winter wil ik één of twee weekend-workshops geven, themagericht bijv. het maken van gecompliceerde doosjes. Wellicht zijn hier leden van Radius in geïnteresseerd, er is plaats voor 4 deelnemers.
Ik stel wel de eis, dat gegadigden de guts snijdend kunnen hanteren en elke verlangde vorm kunnen maken.
Deze workshops zullen een zaterdag en zondag omvatten en wel zaterdag van 10.00- 17.00 en zondag van 10.00 tot 16.00 uur. Eventueel overnachten kan hier in Haarlem bijv. in Motel v.d.Valk of in elk ander hotel. Uiteraard zijn de overnachtingkosten voor rekening van de deelnemers.

De kosten van de 2-daagse workshop bedragen € 150,– incl. 2x een eenvoudige lunch + koffie + thee.
Een uitgebreide handleiding (draaiboek) van het te maken voorwerp komt ter beschikking. Het verdient aanbeveling eigen beitels mee te nemen. Nogmaals, dit gaat dus over het maken van een speciaal voorwerp en betreft dus geen basiscursus.

Aanmeldingen: Muck Douma,
tel. 023-5311848 of per e-mail
Muck.Douma@veteranen.nl

Knop van de vlaggenmast

Door een timmerfabriek in de regio die raamkozijnen produceert, wordt het personeel eenmaal in de veertien dagen in de gelegenheid gesteld om op een zaterdag te klussen. Een personeelslid maakt dan o.a. vlaggenmasten van 5 a 6 meter lang van hardhout. Gebruikte houtsoorten zijn o.a. meranti, merbau en sapupira. De masten zijn 8 x 8 cm, waarvan de eerste 1,5 meter vierkant wordt gelaten en de rest wordt taps geschaafd.

De knoppen worden door ondergetekende gedraaid. Ik gebruik dezelfde houtsoort als die van de vlaggenmast. Aangeleverd worden balkjes van 40 cm lang en 9 x 9 cm doorsnee. Eerst draai ik de uiteinden schuin af ter voorkoming van splintering en / of scheuring. Daarna wordt het werkstuk in de gewenste vorm gedraaid. Soms wordt er aan de hand van een tekening gewerkt. Totale lengte van de knoppen is ongeveer 35 cm. inclusief de pen van 4 a 5 cm. met een doorsnee van ca. 25 mm.

Johan Korving

AGENDA

24 september 2005
Vergadering bestuur en afdelingscontactpersonen (acp's)

23 t/m 25 september 2005
Open Dagen Willy Vanhoutte te Beernem (B)

14 en 15 oktober 2005
Open Dagen Hans Schulte te Meppen (D)

15 en 16 oktober
Vormgevers in Hout op Fort bij Vechten Ruim 60 exposanten - meubelmakers, beeldhouwers, houtdraaiers, speelgoedmakers, tipi- en labyrintbouwers, muziekinstrumentenmakers - tonen er hun werk. Hun producten voldoen aan drie criteria: (1) het hout is afkomstig uit de regio of heeft een FSC-keurmerk; (2) het is verantwoord, milieuvriendelijk behandeld; (3) de producten zijn zelf gemaakt (www.vormgeversinhout.nl).

22 oktober 2005
DemoDag Radius in De Meern (Leden van Radius krijgen nader bericht thuisgestuurd).

22 en 23 oktober
een houtdraai tentoonstelling van afdeling Noord-Holland Noord van 10.00 to 16.00 uur. Het adres is: Ir. Ovingestraat 1 (achter de LTS), te Wieringerwerf.

30 oktober 2005
Open Dag Hout in evenementencentrum 'De Smelt' Stadsbroek 17 in Assen

11 februari 2006
Vergadering bestuur en acp's

1 april 2006
Algemene Ledenvergadering Radius. Locatie wordt nog bekend gemaakt.

23 september 2006
Vergadering bestuur en acp's

AFDELINGSNIEUWS

Afdeling Amsterdam
Info afdelingscontactpersoon (blz.2)

Afdeling Arnhem-Nijmegen
Onderstaande bijeenkomsten worden in 2005 gehouden op een zaterdag van 9.30 uur tot 12.30 uur in het clublokaal 'The Meeting'
St. Maartenstraat te Elst (Gld).

17 september: Chris van Aar uit Berg en Dal laat ons op deze morgen zien hoe men sierdraaiwerk kan vervaardigen van pas geveld, dus nog nat inlands hout

22 oktober: Ook Gerard Gaasbeek uit Wageningen is voor ons een bekende houtdraaier die met het mooie ambacht zeer goed op de hoogte is. Wij krijgen van hem uitleg over een centerpunt dat buiten het middelpunt ligt. Voorwaar niet even gemakkelijk het excentrisch draaien.

19 november: Als hekkensluiter van het seizoen legt Jos Toussaint uit Rheden ons uit hoe wij een tekening moeten lezen en maken. Voor een aantal collega's is het begrijpen en ontcijferen van samengevoegde lijntjes, pijltjes en cijfertjes een groot en soms een klein probleem.

Afdeling Den Haag
Info afdelingscontactpersoon (blz.2)

Afdeling Flevohoutdraaiers
Info afdelingscontactpersoon (blz.2)

Afdeling Haarlem
Info afdelingscontactpersoon (blz.2)

Afdeling Haarlemmermeer
Bijeenkomsten: 7 oktober bij Jan van der Ploeg, Kruidenschans 40 in Voorhout.
11 november bij Henk Smit, Rijnsburgerweg 84, Oegstgeest

Afdeling Limburg
Info afdelingscontactpersoon (blz.2)

Afdeling Lochem
Bijeenkomsten: 24 oktober: opdracht draaiwerk geïnspireerd door de herfst, 28 november: draaiwerk verbonden met Kerstmis.
Locatie: Kunstlokaal 11, Bosberg 29, Borculo.
Afdeling Noord
Bijeenkomst: 19 november 2005.
Aanvang 12.30 uur.
Locatie De Buurtwerkplaats de Kouwe, Vogelweide 5, Drachten

Afdeling Noord-Holland Noord
Bijeenkomsten: 18 oktober en 22 november. Aanvang 19.30 uur.
Locatie Dorpshuis De Oude School, Dorpsweg 72, Hensbroek.

Afdeling Rotterdam
Info afdelingscontactpersoon (blz.2)

Afdeling Utrecht
Werkgroep 'De Lekstroom'
Bijeenkomsten: 5 oktober, 16 november en 21 december 2005. Aanvang: 14.00 uur.
Locatie: Het IJSW-gebouw, Mr. Abbink Spainkstraat 36, 3401 ZH IJsselstein

Afdeling Veluwe
Bijeenkomst: 19 november 2005
Locatie: een zaal van de Sionskerk, Asseltseweg 6, Epe

Afdeling Voorne
Info afdelingscontactpersoon (blz.2)

Afdeling Westelijk Noord Barbant / Zeeland
De Scheldedraaiers
Bijeenkomsten elke eerste zaterdag van de maand in Het Ambachtencentrum, Kattendijksedijk te Goes.
Aanvang 09.30 uur.
Ook leden uit andere afdelingen zijn, na overleg, van harte welkom.

MUTATIE LEDENLIJST

Nieuwe Leden 2de kwartaal 2005

- Schelvis L.P., Heiloo
- Stavenuiter J.J.P., Blokker

Adreswijzigingen

- Bloem J. Molenlaan 4, 9628 AK Siddeburen
- Buis N. Kerklaan 224, 2903 BK Capelle a/d IJssel

Opzeggingen

- Wiggers R.E., Segonzac (Fr)

Overleden

- Braam J., Sassenheim
- Visser P.C., Haren

TE KOOP

Houtdraaibank, merk Kitty, type 663. Geplaatst op metalen, verhoogd en verzwaard en daardoor volkomen trillingsvrij onderstel, met plateau voor gereedschapopslag. Ruimte tussen de centers 1000 mm, hoogte center 195 mm. Draaisnelheden 750, 1500, 3300 toeren.
Toebehoren: meeneemcenter, meeneemschijf, beschermkap, stalen inslagstuk voor meeneemprofiel in *werkstuk. Nieuwsprijs destijds* Fl 3.000,-

Later aangeschafte extra's: zelfcentrerende klauwplaat (voor kleinere en grotere diameters). Boorkop voor boren tot 13 mm. Collectie beitels: draaibeitels, gutsen, profielbeitels, afsteekbeitels. De huidige conditie van de relatief weinig gebruikte machine is zo goed als nieuw.
Totale vraagprijs voor complete draaibank plus later aangeschafte extra's € 750,-

Dit is een uitgelezen mogelijkheid om voor een relatief lage prijs in het bezit te komen van een perfecte en zeer complete machine.

J. Thomas, Mendelssohnplein 5, 7522 KR Enschede, tel. 053 435 2084

Het vergroten van de mogelijkheden van je bank

De afstand tussen de centers en de hoogte van een bank bepalen de maximale lengte en de maximale diameter van een werkstuk dat op de bank gemaakt kan worden.

Een groot eigen gewicht, goede stabiliteit, voldoende motorvermogen en de mogelijkheid om bij lage toeren te kunnen draaien moet ruim voldoende aanwezig zijn om op een veilige manier het maximale uit een bank te halen. Bij sommige machines is het mogelijk de vaste kop onder 45 of 90 te verdraaien om een schaal te draaien met een grotere diameter dan de centerhoogte van de bank. Omdat het gewicht van de schaal dan aan de zijkant van het bed komt te hangen is een hulpconstructie voor de leunspaan en een extra poot voor de stabiliteit noodzakelijk. Als demonstrateur op het Drechselsymposium in Olbernhau werkte ik op machines met een in de lengte van het bed verschuifbare vaste kop. De hoofdas en de aandrijving zijn dan in de lengte van de bank verschuifbaar, zodat men op het uiteinde van de bank een schaal kan draaien (foto 1). Zo ontstaat een soort kopdraaibank, die het grote voordeel heeft dat men heel ontspannen recht voor het werkstuk staat. Bij het uithollen kun je vrij bewegen en zelfs met lange gutsen word je niet door het bed gehinderd.

Als bij een houtdraaibank een bedverlenging

foto 1

geleverd wordt om grotere lengtes tussen de centers te kunnen draaien, dan heeft men ook de mogelijkheid om op een eenvoudige wijze een zgn. Aussenbankbett te maken. Door dit hulpbed aan het einde van de bank te monteren, maar wel zo dat de bovenkant van het hulpbed lager is dan de bovenkant van het bed van de bank, kan men op eenvoudige wijze grote diameters draaien (foto 2). Als men bij een centerhoogte van 20 cm het hulpbed 10 cm laat zakken, dan heeft men reeds de mogelijkheid een schaal met een diameter van bijna 60 cm te draaien. Men heeft wel een leunspaan met een langere stift nodig. Een los verlengstuk voor de stift (eigenlijk een verhoging van de leunspaanhouder) geeft het voordeel dat men de bestaande leunspanen kan gebruiken.

foto 2

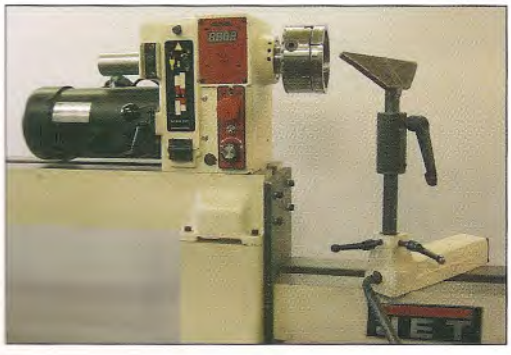

Bezint eer gij begint, ofwel ken uzelf.

Omdat de bank nu niet de grenzen bepaalt, zul je jezelf zeer bewust moeten zijn van je eigen vaardigheden en inzichten. Zo zal een multiplex tafelblaadje van 80cm diameter veel minder problemen geven dan een stuk stam (rond 60cm)

met een takaanzet. De krachten die ontstaan door onbalans zijn zo gigantisch dat men zulke onregelmatige brokken hout alleen op speciaal daarvoor geschikte machines moet draaien.
Als men uit plaathout (dit is hout van een boom die op een machine in dikke platen is gezaagd) zijn klossen mooi rond zaagt, dan is de onbalans veel minder. Het beste wapen dat men heeft tegen onbalans is het terugbrengen van het toerental. Verankering van de machine in de vloer zal zeker helpen, maar de krachten zullen je lagers extreem belasten.
Een punt van aandacht is ook de bevestiging van het hout op de hoofdas. Tussen de centers kan men niet werken, het losse center er als extra beveiliging bijzetten kan ook niet. Een grote, dikke, ijzeren opspanplaat die men direct op de schroefdraad van de hoofdas kan monteren is bijzonder geschikt. Een groot voordeel is dat men dicht bij het voorste lager spant en veel schroeven kan gebruiken (tenminste 8). Spaanplaat schroeven van 4 mm dik zullen in hardhout of als ze scheef aantrekken breken omdat ze te dun en gehard zijn, 4.5, 5 en 6 mm dik is veel beter. IJzeren schroeven en houtdraadbouten van 6, 8 of 10 mm dik zijn zeer geschikt. Wel moet men goed voorboren. Een beetje kogellagervet of vaatwas aan de schroefdraad maakt het indraaien van de schroeven wat gemakkelijker.
Een grote klauwplaat (120 à 140 mm diameter) in combinatie met een grote stalen ring waarin een zwaluwstaart groef zit die op de grote zwaluwstaart bekken past is ook een stevige bevestiging. Wel moet men er opletten dat de ring niet krom getrokken wordt bij het opschroeven als het hout niet mooi vlak is (eerst vlakken dus).

Voor de bevestiging van de bedverlenging aan de bank heb ik gekozen voor de volgende constructie:
Met de vier bijgeleverde bouten bevestig ik een staalplaat (200mm.x 400mm. en 15mm. dik) in de aanwezige tapgaten achter op het bed. De in de staalplaat aangebrachte tapgaten M10 maken het mogelijk het hulpbed op diverse hoogten te bevestigen (foto 3). Indien nodig kan men de staalplaat d.m.v. stelboutjes tegen de poot laten steunen, men vergroot dan de stijfheid van de constructie.
De stift van de leunspaanverlenging is uitneembaar en daardoor aan te passen aan iedere gewenste hoogte. Deze uitbreiding van uw machine kan de volgende stap zijn in uw ontwikkeling als houtdraaier. Veel draai plezier, maar doe voorzichtig.

Christiaan Jörg
Utrecht.

N.B.
Een stuk hout met een diameter van een 80cm loopt bij 400 toeren per minuut aan de buiten rand ongeveer 60 km per uur. Een klauwplaat of opspanplaat zal, als men een groot stuk hout gaat draaien, geborgd moeten worden om loslopen bij het afremmen te voorkomen.

foto 3

Koppel is kracht maal arm: Als men aan de buitenrand van een groot werkstuk zwaar krullen afneemt belast dit de aandrijving in hoge mate. Een happer of zwaar op het hout leunen bij een grote diameter veroorzaakt een groot koppel op de bevestiging bij de hoofdas.

Zoektocht naar olijvenhout in Frankrijk

Tijdens onze kampeervakantie in de Provence heb ik pogingen gedaan olijvenhout te vinden. Hoewel er niet echt olijvenboomgaarden zijn, staan er verspreid wel enkele olijfbomen. Ik had van een campingbeheerster al gehoord, dat het niet eenvoudig zou zijn om wat te vinden. De reden: olijvenbomen groeien zeer langzaam en kunnen wel vijfhonderd jaar worden, dus worden er maar weinig gekapt.
In Castellane bij de "touristinformation" krijgen we het adres van een winkel, waar vier kunstenaars hun werk verkopen, een houtdraaister, een schilderes, een houtsnijder en een weefster, die om de beurt de winkel bemensen. Er staan mooie dingen en we krijgen van de weefster het adres van de houtdraaister.
Een volgende dag gaan we in een piepklein dorpje op zoek en we vinden gemakkelijk het adres, maar helaas, Brigitte is er niet. Dan maar een berg op en later nog een keer kijken, weer mis! Ook in de winkel in Castellane is ze niet.
Tijdens een tocht door de Gorges du Verdon komen we in Aiguines bij een winkel, waar buiten een groot bord staat: BOIS (hout). Gevonden, denk ik.
Binnen blijkt het niet alleen een winkel te zijn waar een houtdraaister haar mooie spullen verkoopt, maar ook haar werkplaats. Op mijn vraag of ze ook olijvenhout voor mij te koop heeft, antwoordt ze ontkennend, ook na aandringen mijnerzijds. Ze vertelt dat ze ook heel slecht aan olijvenhout kan komen. Ze pluist de kranten na op advertenties en moet dan snel reageren, want er zijn veel liefhebbers voor dit mooie hout.
Na nog wat heen en weer praten, wil ze toch een stukje verkopen (niet het mooiste) voor een forse prijs. Omdat we er al een tijdje in haar zaak zijn, koop ik het toch maar.
Foto's van haar gedraaide spullen mag ik niet maken (auteursrecht, zegt ze), wel van haar en de werkplaats, zoals hierbij te zien.

Wim te Winkel

IN BEELD: Mary van der Stel (1948)

Van verpleegkundige tot miniatuurmaakster met allure

Na een hartelijke ontvangst met heerlijke thee en wat inleidende uitwisseling van gedachten werd ik naar haar werkcentrum op de eerste verdieping van haar huis geleid. In een tweetal kamers kon ik genieten van haar werk. In de eerste kamer stond een poppenhuis van 120 cm breed en 120 cm hoog. In feite is het poppenhuis een Amsterdams gevelhuis op schaal nagebouwd en dat bestaat uit 10 kamers (te weten: 7 woonkamers in verschillende stijl, een slaapkamer, een badkamer, een keuken) en 3 zolderkamers (samen de waszolder). Alle meubels en assessoires in alle kamers waren door haarzelf vervaardigd. Hetzij gedraaid, geweven, gezaagd en gerouted.

foto 1: schaal van olijfhout, hoog 12 mm en doorsnede 22 mm

Ik noem slechts een paar voorbeelden: tafels, kasten, bedden, salontafels, strijkplanken, stoelen, kamerscherm, openhaardscherm, kaarsenstandaards, tegelvloertjes, parketvloertjes, vloerkleden, gordijnen en op de waszolder strijktafel, droogrek, mangelplank, enz, enz. Mary werkt voor zichzelf maar ook voor verzamelaars van miniaturen. Alle miniaturen zijn kwalitatief zeer goed en getrouwe nabootsingen op een schaal van 1: 12 en 1: 24 van stukken die op ware grootte bestaan. De kamers zijn stuk voor stuk in een bepaalde stijl ingericht. Alvorens daartoe over te gaan, verdiept zij zich in een stijl.

De tweede kamer is volledig als werkplaats ingericht maar dan vooral met miniatuur gereedschap, zoals: een record draaibank in tafelmodel, een klokkenmakerdraaibank, een vandiktebankje, schuurmachines, een router, miniatuurbeitels, een weefgetouw maar wel een grote lintzaag (zij moet tenslotte beginnen met een groot stuk hout) en nog vele gereedschappen meer. Kortom: een complete werkplaats.

Wie is dan eigenlijk deze fenomenale vrouw?

Mary van der Stel werd in 1948 geboren in Eindhoven. Daar doorliep zij de lagere en de middelbare school. Na deze opleidingen meldde zij zich in Tiel voor de opleiding als assistent verpleegkundige. Hierna voltooide zij de volledige opleiding verpleegkundige. Na haar afstuderen heeft zij in vele ziekenhuizen in Nederland als verpleegkundige gewerkt. Zij reisde in die tijd veel over de wereld: China, Himalaya, Mexico (een van de kamers in het poppenhuis is een Mexicaanse kamer), Zuid Amerika, Azië, enz. Op een bepaald moment vertilde zij zich bij het helpen van een patiënt en bleef daarmee lopen. De klachten in haar rug werden geleidelijk erger, wat leidde tot een hernia waaraan zij in 1987 werd geopereerd.

Het ging lange tijd goed maar in 1994 kwamen de rugklachten in verhevigde mate terug. Het bleek een dubbele hernia. Het leidde er toe dat zij van de chirurg moest stoppen met werken. Zij kwam in de WAO en moest een jaar lang het bed houden.

foto 2: vaasjes slapendhout en ingelegd met ebben, 20 mm hoog en hol van binnen

Hoe is zij ertoe gekomen om miniaturen te gaan maken?

In de tijd dat zij in de WAO zat en zij niets mocht doen, sloeg de verveling toe. Van de ene dag op de andere dag besloot zij een poppenhuis te gaan maken met een geleende decoupeerzaag en een figuurzaag. Maar zij wilde ook het gehele interieur van een poppenhuis maken. In 2000 startte zij dus met het draaien op een boormachine met een schroevendraaier als guts. Mooi was het niet wat zij draaide en dat irriteerde haar. Zij ging dus vele malen naar de winkel van Baptist om raad te vragen. Zij spreekt met zeer veel waardering over Pierre en Alex van Baptist die zoveel geduld voor haar hebben opgebracht. Uiteindelijk besloot zij een kleine Recordbank te kopen en een set gutsen. Hiermee begon het pas goed. Maar niet alleen het draaien moest zij leren, ook het weven, frezen, schaven, enz. moest zij onder de knie krijgen. Interessant is het om van haar te horen dat zij geen les heeft gehad en alles zelf heeft geleerd uit boeken en kijken naar anderen. Dat leerde haar dat zij bij het draaien om een glad oppervlak te krijgen in hoge mate moest werken met de platte beitel daar waar andere draaiers dat met gutsen en schuren bereiken. Het intensief bezig zijn met het miniatuurwerk gaf haar de zekerheid dat zij weer kon gaan werken. Met veel aandringen en grote hardnekkigheid kon zij de WAO functionaris ervan overtuigen dat zij kon werken. Zij werkt nu als baliemedewerkster van een Röntgenafdeling in het ziekenhuis in Arnhem

Om een indruk te krijgen van haar werk zijn een drietal foto's aan dit artikel toegevoegd.

Mocht de lezer van dit IN BEELD geïnteresseerd zijn in haar werk, dan is dat te vinden op haar website: www.miniworks.nl

Roelof C. Schmidt
Everdingen

foto 3: hoedenstandaards van mahonie en esdoorn en 40 mm hoog

MEMENCO

Machines, gereedschappen, hout en toebehoren voor de creatieve houtbewerker

Memenco levert al vele jaren machines, gereedschappen, hout en toebehoren aan de creatieve en ambachtelijke houtbewerker.
Door eigen import uit ondermeer Australië, Engeland, Nieuw Zeeland en de Verenigde Staten, kan vaak tegen concurrerende prijzen geleverd worden.
Bekende merken en namen zoals Ashley Iles, Craft Supplies, Crown Tools, Danish Oil, Eze Lap, Henry Taylor, Scheppach, Teknatool, Tormek, en sinds kort het eigen merk WHT.

Nu in de picture:

Teknatool Nova 3000
Prijs: € 1.250,00

6-delig HSS beitelset
Prijs € 125,00

Meer weten? Bekijk dan de website www.memenco-europe.com, of bel 0528 – 266362.
Bezoekadres (na telefonische afspraak): Hoofdstraat 46, 7921 AM Zuidwolde.

Yamadori BV presenteert nieuw in de Benelux

- Burlwood en wortelhout uit Australië, Tasmanië, Kreta, Nieuw-Zeeland en andere landen.
- Burlwood soorten: Brown, Redmalle, Jarrah, Coolibah, Kauri, Salmongum enz.
- Speciaal door ons ontwikkelde houtfrezen om uit de hand te frezen.
- Diverse houtfreesmachines van Arbotech-Makita-Bosch-Metabo.
- Online shop www.carvingtoolshop.com voor snelle levering.
- Online shop www.woodslices.com voor een overzicht van onze houtsoorten.

Onze showroom is geopend op afspraak: 06 5468 3862,
info@carvingtoolshop.com
Correspondentieadres : Yamadori B.V.,
Radiolaan 2, 1276 EP Huizen (N-H).

Hout drogen in de magnetron

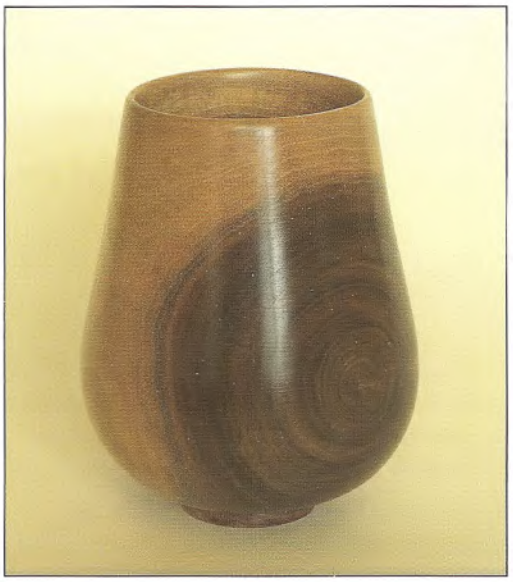

Tijdens een van de DemoDagen heb ik mij door Chris van Aar over laten halen om een stammetje vers Amerikaans noten (Juglans nigra) aan te schaffen. De verhalen over nat hout draaien spraken me wel aan. Thuis heb ik er eerst nog wat over gelezen, waardoor met name het drogen, al snel minder eenvoudig leek. De aanpak die me nog het meest aansprak, vond ik in artikelen voornamelijk van internet, over het gebruik van de magnetron. Mijn ervaringen tot nu toe volgen hier.

Voorbereiding

Het stammetje met de kettingzaag in 11 stukken verdeeld en voor zover niet direct verder verwerkt, ingepakt om uitdrogen te voorkomen. Binnen een relatief korte tijd heb ik alle stukken voorgedraaid, d.w.z. aan alle kanten 5 à 8 mm meer materiaal laten staan dan de uiteindelijke eindmaat moet worden.

Drogen

De voorgedraaide stukken zijn nauwkeurig gewogen. Afhankelijk van het gewicht is een combinatie van vermogen en tijd gekozen voor de mag-

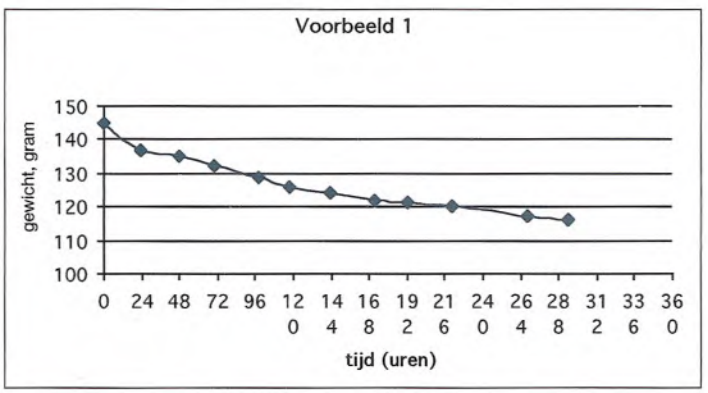

Voorbeeld 1: stuk hout met startgewicht van 145 gram.
Magnetron ingesteld op 60 seconden, 350 watt.

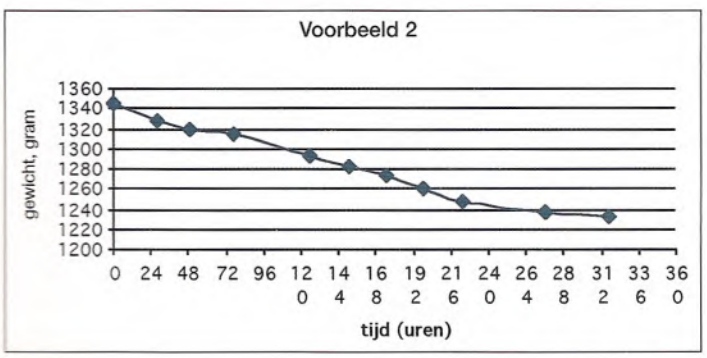

Voorbeeld 2: stuk hout met startgewicht van 1344 gram.
Magnetron ingesteld op 120 sec, 350 watt

netron. De stukken zijn vervolgens opgeslagen in een koele, goed geventileerde ruimte. Holle vormen met een nauwe opening zijn aan de buitenkant losjes ingepakt in papier om de verdamping wat te vertragen, om zo een beter evenwicht tussen vochtverlies aan binnen- en buitenzijde te bereiken. In principe is dagelijks een nieuwe weging uitgevoerd. Als het gewicht gemiddeld in 24 uur met meer dan 1% was afgenomen, is de procedure herhaald. De ontwikkeling van het gewicht van de stukken die onder de 1% grens zaten zijn, zonder verdere behandeling, nog enige tijd gevolgd.

Resultaat

Slecht één stuk hout heeft een scheurtje van 12 mm vanuit het merg opgelopen. Dat is een aanzienlijk beter resultaat dan ik tot nu toe met drogen aan de lucht heb bereikt. Hierbij moet wel opgemerkt worden dat de verhouding tussen tangentiale en radiale krimp bij noten slechts 40% is. Het is dus een houtsoort die relatief weinig problemen bij droging zou moeten geven.

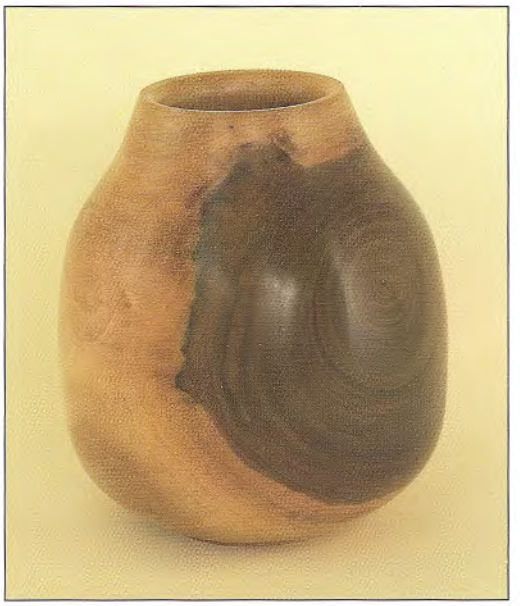

Nog te doen

- Een compensatie voor veranderingen in de luchtvochtigheid in de berekeningen opnemen.
- Onderzoeken of voor zware stukken of kwetsbare vormen de 1% norm voldoet.

- Verfijnen van de relatie tussen het startgewicht, toe te voeren vermogen en tijd in de magnetron.
- Testen op andere houtsoorten.

Hans Scholte, Wassenaar, 7 maart 2004

Naschrift

Inmiddels heb ik deze methode toegepast op 2 stukken beuken, 5 stukken taxus en 1 stuk kersen. Het startgewicht van de stukken varieerde van 150 tot ruim 600 gram. Eén stuk taxus ontwikkelde in de eerst dag een scheur en is onbruikbaar. Tussen de eerste en tweede behandeling lag 24 uur, misschien is dat te lang geweest. Sedert december 2004 noteer ik de relatieve luchtvochtigheid en temperatuur bij weging. Voorlopig beschik ik nog niet over voldoende gegevens om tot een verfijning van het stop criterium te besluiten.
Het MS Excel werkblad met alle gegevens en berekeningen is te vinden op de website van de afdeling Haarlemmermeer onder
www.scholtevanlaar.demon.nl

Het voorzagen van hout

Geluk of wijsheid?

Bij het aanvangen van een nieuw werkstuk volstaan velen van ons met het maken van een schets met maatvoering. Daarna reppen zij zich naar de houtopslag en selecteren een geschikte plaat, balk of blok. Met behulp van cirkel- of lintzaag wordt dit ruwe werkstuk dan enigszins passend gezaagd.

Na het draaien en afwerken van het werkstuk bekijkt men met een min of meer goedkeurende blik het lijnenspel van de jaarringen, zonder er echter lang bij stil te staan hoe deze tekening nu eigenlijk is ontstaan.

Het hierna volgende artikel probeert duidelijk te maken dat de tekening van het houtoppervlak voornamelijk wordt bepaald door de wijze waarop de oorspronkelijke stam werd verzaagd en door de plaats op het zaagdeel waar het ruwe werkstuk wordt uitgezaagd. Het is daarom nuttig meer over deze twee punten te weten wanneer u met het draaien van uw werkstuk begint. Dit artikel geeft meer informatie over een zestal manieren van uitzagen met als einddoel een uitholling.

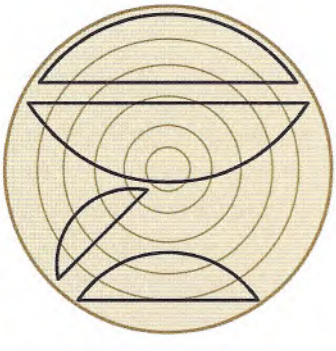

(c)

Figuur 1 – Zaagvlak loodrecht (a) op of evenwijdig aan (b) de as van de stam en de ligging van de uithollingen in de ruwe werkstukken (c).

Opbouw van een stam

Tijdens de groei ontwikkelt een boom zich in de dikte: ieder jaar vormt zich een nieuwe laag hout over de laag van het jaar ervoor. Zaagt men een stam door dan ziet men de jaarringen als min of meer ronde, concentrische cirkels, waarvan het aantal gelijk is aan de leeftijd van de boom. U zou een stam kunnen beschouwen als een groot aantal dunne buizen die precies in elkaar passen. Iedere jaarring is dus een buis. Bij het draaien van een vorm wordt de uiteindelijke verschijningsvorm van de jaarringen bepaald door vier gegevens (z.g. parameters) die bepalen op welke wijze de "buizen" later zichtbaar worden, zie figuur 1:

1. De stand van de as van het werkstuk ten opzichte van de as van de stam. Bij het uithollen van kops hout vallen deze twee assen samen (Fig. 1 a) òf ze lopen evenwijdig aan elkaar. Bij het draaien van dwarshout staan de assen in een vlak of in twee vlakken loodrecht op elkaar (Fig. 1 b).

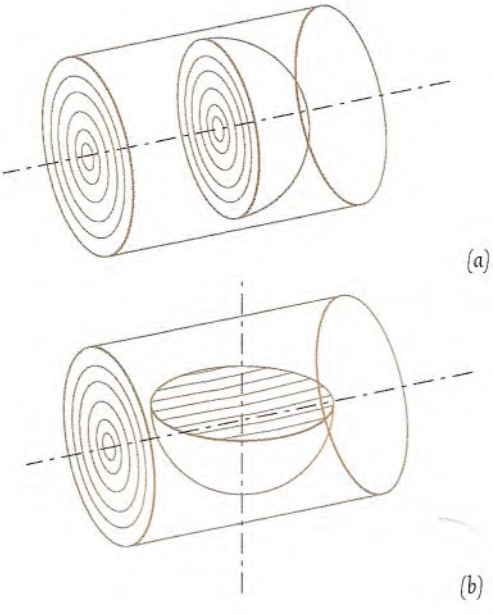

(a)

(b)

2. De ligging van het vlak van de zaagsnede: in het dosse vlak, in (half) kwartiers gezaagd hout, in een hartplaat (Fig. 1 c).
3. De grootte van de straal van de jaarringen ten opzichte van die van de uitholling.
4. De richting van de kromming van de jaarringen ten opzichte van de kromming van de uitholling: evenwijdig of tegengesteld.

Het uithollen van kops hout

Dit is het eenvoudigste geval: de as van de stam en die van het werkstuk vallen samen. Het ruwe werkstuk is als een dikke plak worst van de stam gezaagd. In het werkstuk zijn de jaarringen te zien als een aantal goed van elkaar gescheiden ringen rond het hart van de draaias van het werkstuk, zie figuur 2 en foto 3.

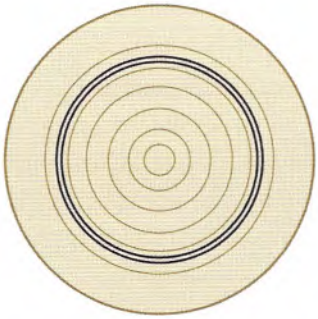

Figuur 2 – Het centreren van de zaagsnede in het hart van de stam.

Foto 3 – Ligging van de jaarringen in het geval dat de twee assen samenvallen.

Deze manier van werken wordt gebruikt b.v. in geval het kernhout zich duidelijk onderscheidt van het spinthout.

Kiest u ervoor een stuk te draaien dat uit het centrum is gezaagd, dus met een as evenwijdig aan de as van het hout dan krijgt u een asymmetrisch effect. Als gevolg hiervan vertonen de jaarringen zich als steeds groter wordende cirkeldelen, zie figuur 4. Indien het spinthout een andere kleur heeft dan het kernhout, verschijnt het eerste als een soort maansikkel aan de rand van het werkstuk.

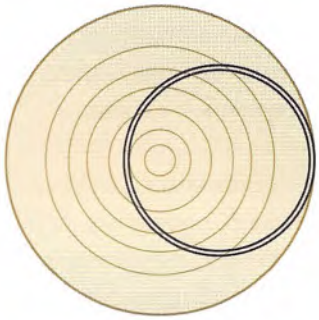

Figuur 4 – Asymmetrie als gevolg van een draaias evenwijdig aan de as van de stam.

Het uithollen van niet-kops hout

In de houtzagerij wordt een stam bijna altijd evenwijdig aan de as van de stam verzaagd in platen, zie figuur 5:

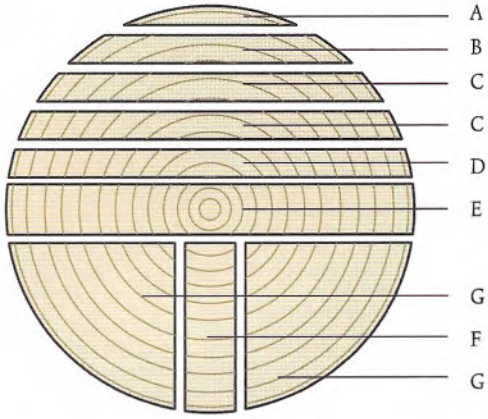

A – Aanzaagdeel
B – Achterdeel
C – Plaat hout
D – Deel boven het hart
E – Hartplaat
F – Kwartiers gezaagde plaat
G – Half kwartiers gezaagde plaat.

Als voorbereiding van ons werkstuk –een kom - begint u met het uitzagen van een schijf uit een dikke plaat. De as van deze schijf staat loodrecht op de as van de stam. Na het opspannen van dit ruwe werkstuk op de draaibank draait u dus haaks op de richting van de vezels. Nu gaan wij aan de hand van onderstaande zes voorbeelden de vier bovengenoemde vaste gegevens (parameters) toepassen om een bepaald lijnenpatroon in het werkstuk te krijgen.

Zoals foto 7 laat zien dienen we als eerste stap aan de hand van de ligging van de jaarringen in het ruwe werkstuk de juiste positie van de uitholling te bepalen. Een en ander betekent wel dat men keuze moet hebben uit een ruime houtvoorraad.

Foto 7 – De gewenste ligging van de jaarringen in het uiteindelijke werkstuk moet worden bepaald vóórdat de zaagstukken worden voorgezaagd.

Duidelijke, goed gescheiden jaarringen zullen de tekening van het uiteindelijke werkstuk benadrukken.

Omwille van de eenvoud gaan we hier uit van een bolvormige uitholling. Omdat de jaarringen niet altijd precies rond zijn kan het eindresultaat natuurlijk kleine afwijkingen vertonen.

In onderstaande zes voorbeelden zien wij onder elkaar steeds de doorsnee van plaat en uitholling, met daaronder (of daarnaast) het binnenaanzicht van de uitholling.

VOORBEELD 1

Grote dosse gezaagde plaat, straal van de jaarringen groter dan de straal van de uitholling.

Vlak van de as van de stam en as van de uitholling.

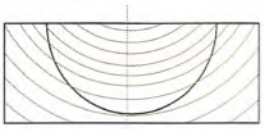

Bovenaanzicht van de uitholling

De kromming van de nerf en die van de uitholling lopen in dezelfde richting. De as van de uitholling en die van de stam staan loodrecht op elkaar en liggen in hetzelfde vlak. De kromming van de jaarringen is minder sterk dan die van de uitholling.

De jaarringen verschijnen vanaf de rand van de uitholling tot op de bodem als concentrische, min of meer ronde cirkels. In de holte ziet u deze als een soort opeenstapeling van bijna vlakke lagen die naarmate het uithollen van de kom vordert een voor een verschijnen, zie foto 8.

Foto 8 – Deze doorsnede toont de inwendige rangschikking van de tekening van het hout.

Het schuin afsnijden van de jaarringen verzacht hun omlijning en hun kleurschakering meer dan in kops hout.
Dit is fraai om te zien zoals een van de essen fruitschalen Richard Raffan aantoont (Afb. 9).

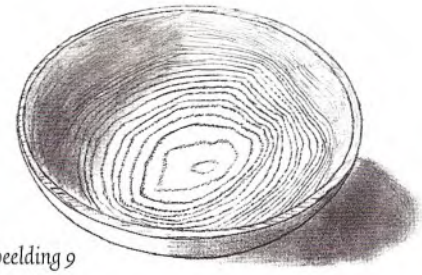

Afbeelding 9

Figuur 10 en foto 11 laten het patroon zien wanneer de as van de uitholling en de as van de oorspronkelijke stam in een verschillend vlak liggen. Het ruwe werkstuk werd dus uitgezaagd uit de buitenkant van een dosse gezaagde plaat.

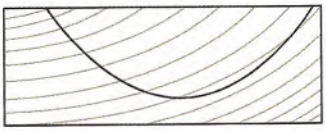

Figuur 10 – De stralen van de jaarringen zijn hier langer dan die van de uitholling.

Foto 11 – Asymetrie veroorzaakt door het verschuiven van de uitholling naar de rand van de plaat.

De jaarringen rechts op de foto liggen vrijwel horizontaal en vormen halve cirkels.

Vervolg van dit artikel in AktieRadius no. 48.

Bestel NU onze catalogus met meer dan 800 artikelen!

NOVA en VICMARC chucks,
CROWN houtdraaibeitels
Duitse gutsen,
Rechte en ovale houtdraaibeitels,
Schaalgutsen,
Afsteekbeitels,
Draadstrelers in vele maten,
Speciale beitels.
Nieuwe
houtdraaimachines.

Draaibanken
Houtdraaigereedschap
Houtdraaicursussen
Boeken
Video's

Demonstratie, technisch advies en verkoop van gereedschap en machines elke maandag van 16.30 tot 19.00 uur, elke eerste zaterdag van de maand van 10.00 tot 14.00 uur en op afspraak. Deskundige cursussen met individuele begeleiding en cursussen schalendraaien.

K.Schulte Houtdraaibenodigdheden Σ Landwehr 64 Σ D-49716 Meppen
Telefoon 0049 5937 913 234 Σ Fax ++ 913 233
schulte@drechselbedarf-schulte.de Σ www.drechselbedarf-schulte.de

Wij spreken nederlands

In dit nummer

Van de bestuurstafel	3
Van de redactie	4
Mag ik mij voor stellen?	5
De komende DemoDag	5
Over schrapen gesproken	6
Omkeertollen	10
Shapes in Wood	11
Houtdraaier Klaus Mader uit Oostenrijk	13
Workshops met Muck Douma	14
Knop van de vlaggenmast	14
Agenda, Afdelingsnieuws, enz.	15
Het vergroten van de mogelijkheden van je bank	18
Zoektocht naar olijvenhout in Frankrijk	20
In Beeld: Mary van der Stel (1948)	21
Hout drogen in de magnetron	24
Het voorzagen van hout	26
Inhoud	30

Lidmaatschap

De kosten van het lidmaatschap bedragen € 22,50 per jaar voor 2005 (buitenland € 25,- per jaar), deze worden vooraf betaald. Wordt men na 1 juli van het lopende kalenderjaar lid, dan wordt men lid tot 31 december van het jaar volgend op dat van aanmelding. Men is lid van de vereniging eerst nadat zowel het inschrijfformulier als de inschrijf- en administratiekosten (€ 5,-) zijn ontvangen. Verzoeke adreswijzigingen tijdig door te geven aan de ledenadministratie. Deze zorgt voor verdere verspreiding hiervan.

Het lidmaatschap wordt stilzwijgend voortgezet, tenzij het lid tenminste 4 weken vóór het einde van het kalenderjaar schriftelijk aan de ledenadministratie bericht dat men het lidmaatschap wil beëindigen.

Colofon

Foto omslag: Amphora I van Christine Langerhorst

Opmaak en Druk: Drukkerij Ter Burg, Alkmaar.

Direct **uit voorraad** leverbaar...

ruim 80 soorten **massief** hout

Klik op **www.af.nl** voor meer informatie

Abachi
Afzelia (Doussie)
Afrormosia
Amboina Wortel
Anigre
Andiroba
Appel
Azijnhout
Balsa
Bankirai
Berken
Bengé
Beuken wit
Beuken gestoomd
Boiré
Bruyere Wortelknollen
Bubinga
Ceder (loofhout)
Ceder (Florida)
Citroen
Cocos
Coromandel
Cocobolo
Ebben
Eiken Europees
Eiken Amerikaans
Elzen
Esdoorn (maple)
Esdoorn gemoest
Esdoorn riegel
Essen Europees
Essen Amerikaans
Fichte
Grenen Amerikaans
Gonçales Alves
Hickory
Hemlock
Iepen Amerikaans
Iepen Europees
Imbuya
Iroko
Ivoorhout
Jatoba
Kersen Amerikaans
Lariks
Letterhout
Limba
Linden Amerikaans
Linden Europees
Mahonie Sipo
Mahonie Honduras
Mahonie Sapeli
Makoré
Merantie
Merbau
Noot Amerikaans
Noot Europees
Noot Europees
gestoomd
Noot wortel
Oregon Pine
Olijfhout
Ovankol
Paardevlees
Padouk
Palissander
Madagascar
Palissander Honduras
Palissander Santos
Palissander Indisch
Palm Buxus
Parana Pine
Pernambuco
Pokhout
Purperhout
Ramin
Redwood
Robinia
Sitka Spruce
Steenbeuken
Taxus
Teak
Tulpen
Weymouth Den
Wengé
Zebrano
Zwarte Kabbes

In onze ruime voorraad kunnen wij op de ouderwetse manier bestekzoeken. Ook hebben wij een houthobby-zolder waar wij kleinere stukken hout verkopen. Een walhalla voor instrumentbouwers en houtdraaiers. De meeste stukken zijn al geschaafd en alles is per stuk geprijsd.

U bent welkom ons eens te bezoeken.

af

Arnhemse Fijnhouthandel
Driepoortenweg 12, 6827 BR Arnhem
tel: 026-3648435 fax: 026-3630309

NIEUW BIJ VDH

JET

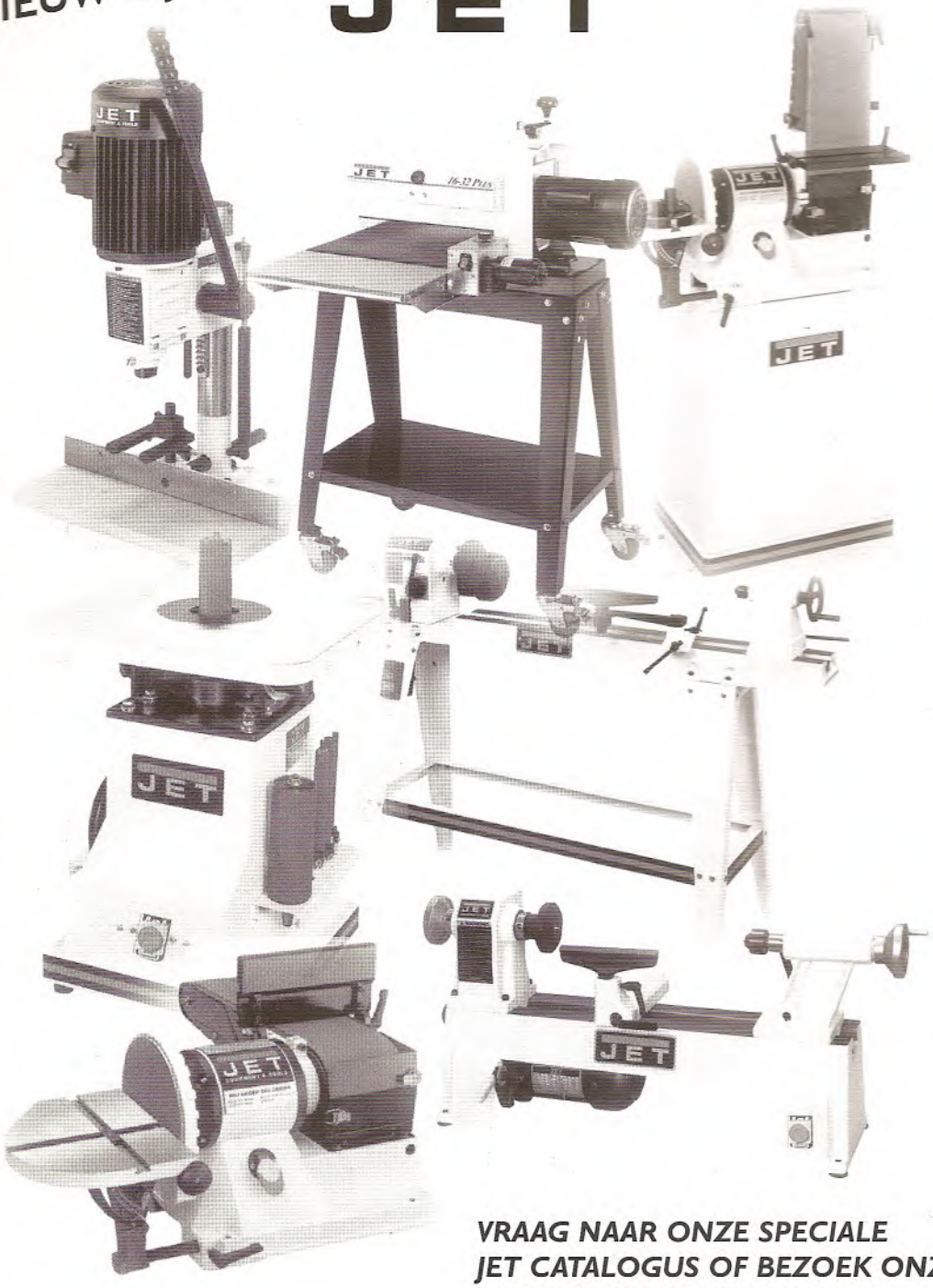

VRAAG NAAR ONZE SPECIALE JET CATALOGUS OF BEZOEK ONZE WEB-SITE WWW.VDHBV.NL

VDH

MACHINES & GEREEDSCHAPPEN B.V.

SHOWROOM: TEXASDREEF 8 • 3565 CL UTRECHT

TEL.: (030) 296 3270 • FAX: (030) 293 6600

INFO@VDHBV.NL • WWW.VDHBV.NL