AktieRadius

10 jaar

RADIUS
NEDERLANDSE
VERENIGING VAN
HOUTDRAAIERS

Jubileumjaar
nr. 41
maart 2004
1994 - 2004

Kwartaaluitgave van RADIUS Nederlandse Vereniging van Houtdraaiers

NEDERLANDSE VERENIGING VAN HOUTDRAAIERS

Bestuur

Voorzitter: Drs. Piet (P.W.M.) de Bruijn,
Brinkenhofsestraat 12, 6831 AB Arnhem,
tel. 026 323 27 35, e-mail: Bruyp@universal.nl
Secretaris: Piet (P.J.) Boonman
Mr. v.d. Bruggenstraat 5, 5142 AC Waalwijk
tel. 0416 337 662, e-mail: boonhoutdraai@wanadoo.nl
Penningmeester: Bert (A.) Rosbach,
Meidoornsingel 67, 3053 BK Rotterdam,
tel. 010 418 47 86. e-mail: a.rosbach@chello.nl
Postbank 74 19 49 tnv RADIUS.
Lid en Ledenadministratie: Ruud (R.) van Oorschot,
J.Vermeerhof 7, 1394 GG Nederhorst den Berg,
tel. 0294 253 421, e-mail: ruud.vanoorschot@hetnet.nl
Leden: Christiaan (Chr.) Jörg, Jan (J.Q.) van der Ploeg.

DemoDagCommissie

P.W.M. de Bruijn, Chr. Jörg, Frans (F.) Fletterman.
Secretariaat: F. Fletterman, Kerkeland 10, 6883 HA Velp,
tel. 026 364 71 82

RedaktieCommissie

Jos (J.D.) Toussaint, René (R.M.) Wetzels en
Jaap (J.T.M.) Gouverneur.
Secretariaat: R.M. Wetzels, Sportlaan 4, 7491 DG Delden,
tel. 074 376 53 21, e-mail: r.wetzels@hetnet.nl

Advertenties

Wim (W.) te Winkel, Mispel 4, 7621 WB Borne,
tel. 074 266 21 82, e-mail: te.winkel@hetnet.nl

Regio-Contactpersonen

Amsterdam	Rik Mars	tel. 020 490 48 87
Arnhem/ Nijmegen	Jaap Boks	tel. 0481 372 495
Den Haag	Lex Polderman	tel. 070 323 27 07
Epe eo.	Evert v. Elten	tel. 0578 616 823
Flevoland	Ab Strijker	tel. 0320 220 118
Gouda	Klaas van Riel	tel. 0180 633 540
Haarlem	P. Kalshoven	tel. 023 533 71 01
Haarlemmermeer	Arie Boogert	tel. 023 562 35 73
Limburg	Ger Vervoort	tel. 077 354 99 99
Lochem	Peter Busschers	tel. 0314 335 894
Noord	Arend Kok	tel. 0592 559 377
Noord-Holland N.	A. Sneeboer	tel. 0229 270 982
Rotterdam	Bert Rosbach	tel. 010 418 4786
Utrecht	Wim de Bruijn	tel. 0346 563 879
Voorne	Hans Meeuwisze	tel. 0181 483 691
Zeeland	Co Marinissen	tel. 0113 695 970

Kopij

AktieRadius verschijnt viermaal per jaar; medio maart, juni, september en december. De redaktie verzoekt u uw bijdragen zes weken vóór deze verschijningsdata liefst op diskette of per e-mail aan te leveren. Foto's en tekeningen graag voorzien van uw naam zodat wij deze kunnen terugsturen.

Uiterste inleverdatum AktieRadius 42:
1 mei 2004

Deze stukken vertolken de mening van de inzender en behoeven niet de mening van het bestuur en/of de redaktie te vertolken. Zij worden dan ook geplaatst buiten verantwoordelijkheid van RADIUS en de redactie.
De redaktie behoudt zich het recht voor ingezonden kopij in welke vorm dan ook inhoudelijk te beoordelen, zonder opgaaf van redenen te weigeren of in te korten.
Gehele of gedeeltelijke overname van artikelen is slechts toegestaan met schriftelijke toestemming van het bestuur.

Van de bestuurstafel

Het nieuwe jaar is inmiddels al weer enkele maanden oud als u dit leest en in de diverse regio's zijn de aktiviteiten inmiddels weer gestart. Ook de landelijke activiteiten zijn weer volledig van start gegaan en velen daarvan vindt u al terug in dit nummer.
Het eerste dat u opgevallen is toen u het blad ontving was de voorkant, waaraan duidelijk te zien is dat we in het jubileumjaar zitten. Het is 10 jaar geleden dat de vereniging door een aantal enthousiaste houtdraaiers werd opgericht en de vereniging is inmiddels uitgegroeid tot een vereniging met meer dan 700 leden, verspreid over het gehele land.
Wat verder opvalt dat het blad nu volledig in kleur gedrukt kan worden. En dat lijkt in tegenspraak met een uitspraak van de algemene ledenvergadering van vorig jaar, waarin gesteld werd dat we op de aanvankelijk voorgestelde begroting moesten bezuinigen. Wij kunnen u melden dat we er inderdaad in slagen om een bezuiniging door te voeren op het blad, terwijl we een blad in 'full colour' ontvangen. Door nieuwe ontwikkelingen bij onze drukker waardoor een ander procédé gevolgd wordt voor de opmaak (voor de deskundigen onder u: computer to plate) en door het maken van betere afspraken wat betreft het aanleveren van de kopij door de redactie is dit mogelijk. En wij mogen best zeggen dat we er trots op zijn, dat we nu een blad krijgen waarin alle foto's volledig in kleur kunnen worden afgedrukt. Bij deze een klein dankwoord aan diegenen die dit mogelijk hebben gemaakt.

De DemoDag

Attentie: de datum van de eerstvolgende DemoDag is verplaatst naar 17 april a.s. Als compensatie voor deze verschuiving kunnen wij u wel een extra attractie bieden: Het Sorby Team. Zie hiervoor verderop in dit blad.

Het Praatpapier

Het Praatpapier omtrent de mogelijke organisatiestructuur is door veel mensen in de regio's bekeken en van commentaar voorzien. Wij willen daarom beginnen met iedereen te bedanken die op enigerlei wijze heeft bijgedragen aan de reacties. Op de algemene ledenvergadering zal verder op het Praatpapier worden ingegaan.

De algemene ledenvergadering

De algemene ledenvergadering wordt dit jaar gehouden op zaterdag 27 maart a.s. in het K.N.H.S. centrum, De Beek 125, 3852 PL te Ermelo. Aanvang 10.45 uur.
Vorig jaar hebben we aan alle leden de betreffende stukken toegezonden. Op verzoek van de aanwezigen tijdens de vorige ledenvergadering doen we dat dit jaar niet. Er is besloten tot een andere wijze van verspreiden en wel als volgt:

a. De agenda en de overige vergaderstukken (inclusief routebeschrijving) worden ca. 14 dagen van te voren aan alle regio-contactpersonen toegezonden.
b. Alle leden die eveneens de vergaderstukken willen ontvangen kunnen dat doen bij ondergetekende, waarna ze worden toegezonden.

Enerzijds voorkomt dit een grote kostenpost om alle stukken te verspreiden, anderzijds is

Het werken met voor het houtdraaien gebruikelijke gereedschappen, machines en uitgangsmateriaal kan gevaarlijk zijn. Lees vóór het gebruik de bijbehorende voorschriften en volg de daarin gegeven aanwijzingen zorgvuldig op. Noch de vereniging RADIUS, noch de redaktie van AktieRadius, noch de auteurs van de in dit nummer opgenomen artikelen en advertenties kunnen enige aansprakelijkheid aanvaarden voor onvolkomenheden of andere fouten.

het vanuit milieu overwegingen ook zinvol om geen onnodige hoeveelheid papier te verspreiden.
Uiteraard is iedereen welkom op de ledenvergadering.

Fleurig

Wij hebben een uitnodiging ontvangen om als RADIUS weer aanwezig te zijn op de komende Fleurig-manifestatie, die dit keer gehouden gaat worden in Utrecht (Haarzuilens), van 16 t/m 25 juli, in Park en tuinen Kasteel de Haar. De openingstijden zijn op werkdagen van 11.00 tot 22.00 uur en op zondag van 10.00 tot 18.00 uur.
Deze manifestatie heeft de naam van Nationale Woon- en Groenmanifestatie en is in voorgaande jaren in Ede gehouden, waar wij ook een keer aanwezig geweest zijn. Dat heeft RADIUS toen veel belangstelling en publiciteit opgeleverd. En daar hopen wij dit jaar ook weer op.
Maar de aanwezigheid van RADIUS daar kan alleen als diverse regio's bereid zijn hieraan hun medewerking te verlenen. Aan alle regio's is hierover bericht verzonden met het verzoek of de betreffende regio hieraan wil meewerken. Daarnaast willen wij echter ALLE leden, dus ook de leden die niet (of niet regelmatig) op de regio bijeenkomsten aanwezig zijn, in de gelegenheid stellen om hieraan hun medewerking te verlenen. Tevens vragen wij of er mensen zijn die tezamen een verdere voorbereidingscommissie kunnen/willen vormen. Uiteraard kan gebruik gemaakt worden van de ervaringen van voorgaande Fleurig en van andere aktiviteiten binnen RADIUS.
Reacties gaarne zo spoedig mogelijk aan ondergetekende.

Het jubileum

En nu een ander zeer belangrijk punt. RADIUS bestaat dit jaar 10 jaar en dat willen wij gaan vieren met een grootse manifestatie.
Inmiddels zijn de data en de plaats hiervoor bekend.
De manifestatie vindt plaats op vrijdag 8, zaterdag 9 en zondag 10 oktober in het K.N.H.S.-centrum te Ermelo. ..... Juist, dat is hetzelfde centrum waar wij de komende jaarvergadering gaan houden. Na de jaarvergadering is er gelegenheid om het centrum te bekijken zodat ieder zich alvast een beeld kan vormen van het geheel en wij zullen dan ook nog meer vertellen over onze plannen.
Maar reserveer vast maar deze data.
Op dit moment bestaat de voorbereidingscommissie nog uit 3 personen en wij zijn naarstig op zoek naar mensen die op een of andere wijze willen meewerken. Wij zoeken mensen voor een aantal uitvoerende commissies en wij zoeken mensen die namens zo'n commissie in de jubileumcommissie zitting willen nemen.
Wij zoeken mensen voor:
Administratie + logies
Materialencommissie
Tentoonstellingscommissie
Technische commissie
Tolken commissie
PR commissie
Heeft u interesse? Reageer dan gaarne zo spoedig mogelijk naar ondergetekende.

Wat is de bedoeling van de jubileummanifestatie?

Alle regio's kunnen zich hier presenteren en alle leden zijn welkom. Maar de manifestatie wordt ook opengesteld voor iedereen in Nederland en daarbuiten die interesse heeft in het houtdraaien.
Er wordt een aantal buitenlandse draaiers uitgenodigd om workshops en demonstraties te geven, waarvoor iedereen zich vooraf kan inschrijven. Deze workshops beginnen al op

vrijdag 8 oktober in een aantal kleine ruimtes in het centrum. In de grote hal wordt ondertussen de manifestatie opgebouwd voor de zaterdag en de zondag. Ook op zaterdag en zondag worden weer de workshops en demonstraties gehouden, zodat het voor alle leden (en andere belangstellenden) mogelijk wordt om deel te nemen aan deze demonstraties.
Uiteraard worden er ook Nederlandse draaiers uitgenodigd om hun kunnen te laten zien.
Bovendien zijn er bedrijven aanwezig, zoals dat gebruikelijk is op de DemoDagen.
Aan de regio's wordt gevraagd om op hun stand te laten zien wat de regio doet. Dus daarbij hoort ook een expositie van werkstukken. Ook individuele leden kunnen ruimte krijgen om hun werkstukken te laten zien.
In het volgende nummer zullen wij U meer informatie verstrekken omtrent het definitieve programma en de inschrijfmogelijkheden.

Tentoonstelling

Op de jubileummanifestatie is natuurlijk een zeer groot aantal mooie werkstukken te zien. Dit is **de** mogelijkheid voor iedereen om zijn of haar kunnen te laten zien. Van de beste werkstukken wordt daarna een reizende tentoonstelling georganiseerd. Dit betekent dus dat deze te zien zal zijn op diverse locaties in den lande.
Een belangrijke voorwaarde voor deelname aan deze reizende tentoonstelling is gelegen in het feit, dat de werkstukken nieuw zijn en nog niet eerder getoond zijn op een landelijke tentoonstelling. Het is geen bezwaar als ze wel eerder in de regio's getoond zijn. Ook hierover in het volgende blad meer.
Tot slot: veel leesplezier met deze eerste jubileumuitgave.

Piet de Bruijn

AFH Fijnhout

DE hardhout specialist voor bedrijf en particulier

- 80 soorten op voorraad
- Teak (o.a. dekdeeltjes)
- Plaatmat. (o.a. Bruynzeel hh)
- Bladen (aanrecht/tafel)
- Fineer
- Eigen zagerij

Amsterdamsche Fijnhouthandel

Minervahavenweg 14 Westpoort 3098 Tel. 020 -682 80 79 Fax 020-684 31 54
e-mail: afh@fijnhout.nl homepage: www.fijnhout.nl

Van de redactie

De RedactieCommissie maakt elk jaar een kort verslag over het afgelopen jaar. Hiertoe bladerde ik nog eens door de nummers 37 t/m 40 van AktieRadius en ik realiseerde mij dat de schrijvers van de artikelen veel tijd en moeite hierin steken. En ik vroeg me af 'hoeveel Radius leden zouden iets met de aangeboden beschrijvingen doen en wie gaat dat op de beschreven manier ook eens proberen?'
En wat zijn dan de resultaten?
Neem bijv. dat artikel van Jan Hovens (zonder andere schrijvers tekort te doen), Jan heeft daar echt veel tijd ingestoken. Eerst de techniek zelf uitproberen, de techniek beschrijven, foto's maken van de verschillende toestanden, de eerste keer niet goed genoeg, opnieuw proberen, enz. Eigenlijk vind ik dat Jan en natuurlijk ook de andere schrijvers recht hebben op een terugkoppeling van de leden. Is de beschrijving compleet, is het duidelijk genoeg, zijn er voldoende foto's, enz.
Een mogelijk vervolg op dit artikel zou een publicatie op Cd-rom kunnen zijn met alle foto's die Jan gemaakt heeft als toelichting bij zijn artikel. Lang niet alle gemaakte foto's zijn n.l. geplaatst in AktieRadius. Zijn er leden die belangstelling hebben voor een publicatie met alle foto's en wie heeft ervaring met het maken van een Cd-rom met tekst en bijbehorende foto's?

In deze AktieRadius treft u in de hartpagina's twee lijsten aan, die u vrij gemakkelijk er los uit kunt halen: De lijst van artikelen die gedurende 2003 in de nummers 37 t/m 40 verschenen, en een lijst van Engelse houtdraaitermen, met de vertaling ervan naar het Nederlands.

René Wetzels, RedactieCommissie

De BCT beitel

Door Bierton Craft Turnery (Engeland) is ca. 3 jaar geleden een snijdend-schrapende beitel op de markt gebracht voor het uithollen van ondermeer potten en vazen.
Door een demonstratie bij Willy Vanhoutte in droog hout en de mogelijkheid de snijhoek eenvoudig aan te passen heb ik (wellicht in een opwelling) dit stuk gereedschap toen aangeschaft. Volgens de gegevens in de beperkte documentatie zijn er de volgende 4 maten leverbaar. Te weten: ca.10 mm, ca.13 mm en ca.16 mm. Recent is deze reeks uitgebreid met een 20 mm versie.

De 10 mm uitvoering heb ik in gebruik. De stalen schacht is vierkant 13 mm en heeft een lengte van ca.200 mm. Het houten heft is ca. 400 mm lang. Dus een stevig stuk gereedschap. Uithollen tot ca. 180 tot 200 mm is zodoende haalbaar.

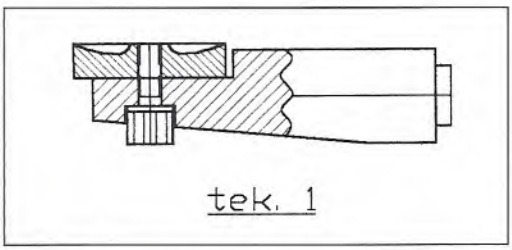

Het stalen snijschijfje heeft een vlakke onderkant en een holle bovenkant. Dit snijschijfje is met een boutje met binnenzeskant op een in twee richtingen verstelbare houder vastgezet.(zie tek.1) De houder is zwenkbaar (zie tek. 2) en kantelbaar (zie tek. 3).
De zwenkstand en de gekantelde hoek (meestal 45°) van de houder worden in de gebruiksaanwijzing ruwweg aangegeven. Door het experimenteren met deze beitel zullen eigen instellingen hiervoor worden gevonden.

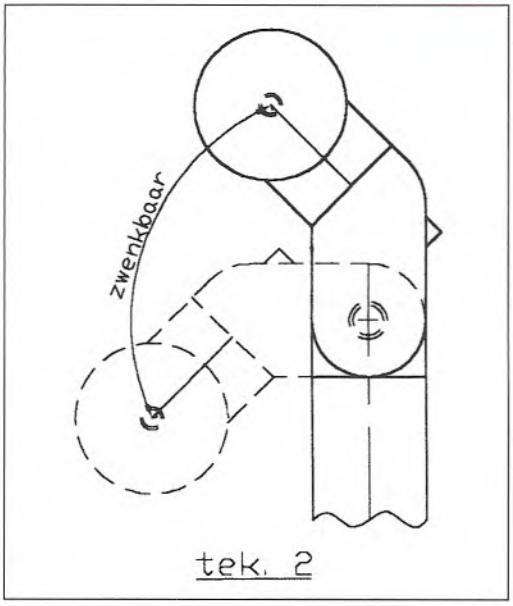

tek. 2

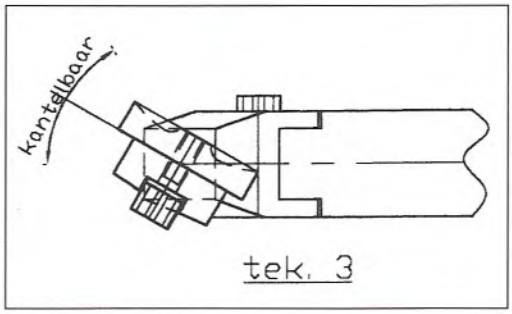

tek. 3

Het snijschijfje kan met een bijgeleverd slijpstiftje worden geslepen. (maar ik slijp liever met een diamant vijltje). Het snijschijfje is over de gehele omtrek te gebruiken.
Er kan met hoge en lage snelheden worden gedraaid. E.e.a. is afhankelijk van de houtsoort en de droogte van het hout." Nat" hout werkt meestal het gemakkelijkst. Een happer heb ik met dit systeem nog niet gehad. De vierkante schacht geeft een vaste positie van het snijschijfje en dat is in het begin zeker een groot voordeel.
Het is mogelijk met dit gereedschap buiten de as van de schacht-heft te draaien (door de verstelbare houder te zwenken). Om het onverhoeds kantelen dat hierdoor kan ontstaan, te voorkomen, wordt door de fabrikant een uitlegger geadviseerd. Hoe dit moet werken is voorstelbaar maar ik heb het nog niet in het werk gezien. Mogelijk dat dieper uithollen mogelijk is met een aangepast handvat.
Met de foto's en de schetsen verwacht ik dat de lezer deze uiteenzetting kan volgen.

21 januari 2004 Adri van der Wouden
Hoogblokland tel 0183-564689

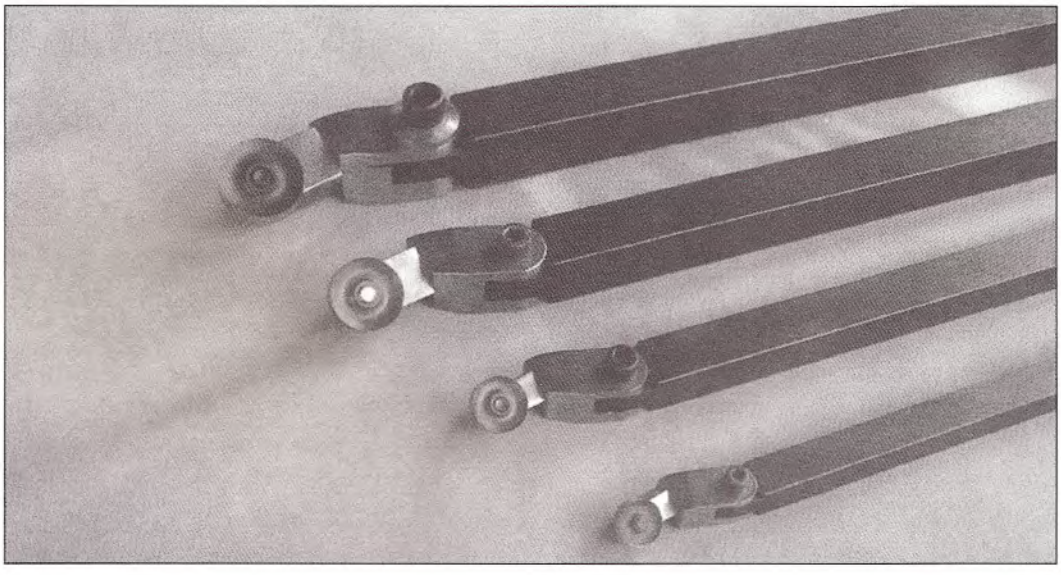

Draaien zonder chuck - deel 3

Voorbeeld drie is een doos, een schaal met deksel. Het hout dat ik voor de doos gebruikte is purperhart. De tekening van het hout is vrij saai. Door de kleur is het echter wel bijzonder. Om dat te benadrukken wilde ik de doos zo maken, dat in geopende toestand de schaal op het deksel kan worden gezet, en dat in die toestand, ook als de doos gesloten is, er op halve hoogte een horizontaal symmetrievlak is. De bedoeling is te zien op onderstaande foto's en in de schets hiernaast.

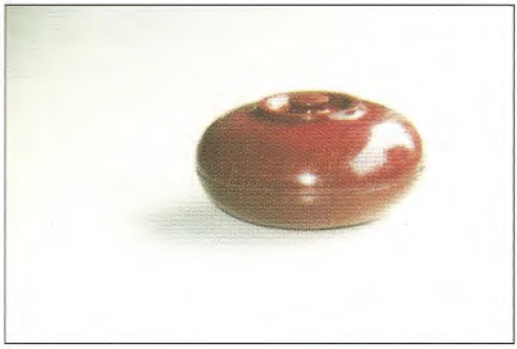

Foto 1

Foto 2

Het hout was op een dikte van ruim 5 cm geschaafd en net groot genoeg om twee schijven van Ø 18 cm op te leveren. Ik schroefde ze op een vlakke schijf, draaide ze rond en vormde ze grof in de vorm van de schets. Met grof bedoel ik goed in vorm maar niet glad en strak. De tweede van het stel, de deksel, verschilt iets met de eerste, de schaal. De schaal krijgt aan de bovenkant een 6 mm hoge sluitrand die in een uitsparing in de deksel gaat passen en heeft nu nog een 6 mm hoge voet, Ø 91 mm, die in een hulphoutje gaat passen. De deksel krijgt in dit stadium een 12 mm hoge voet en is aan de sluitkant vlak. De kromming van beide delen tussen de voet en de rand is gelijk. Om dat te controleren gebruikte ik de "vlooienkam" die op de leunspaanvoet ligt. Vervolgens maakte ik een multiplex schijf Ø 120 mm en draaide daar een ruim 6 mm diepe kamer (spongat) uit ten behoeve van de schaal. Op dat moment realiseerde ik me dat ik hetzelfde niet ongestraft voor de deksel zou kunnen herhalen. De schroefgaten van mijn vlakke schijf liggen namelijk op een cirkel Ø 92 mm. Met een diepte van 12 mm voor de kamer voor de deksel,

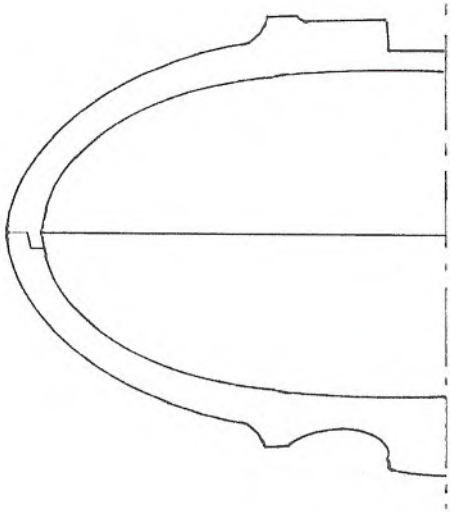

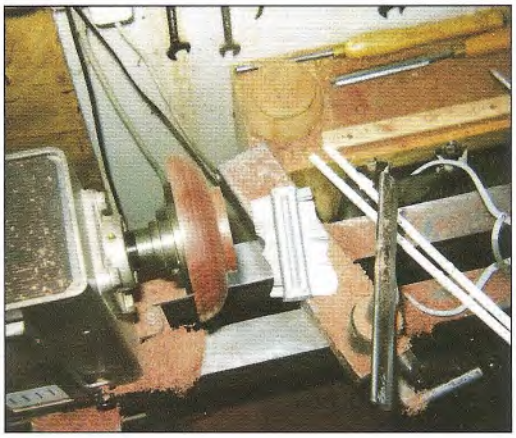

Foto 3

zou mijn guts beslist ruzie krijgen met de schroeven in het hulphoutje. De dekselschijf heb ik dus opnieuw op de vlakke schijf gezet en er alsnog een 6 mm hoge rand uitgedraaid tot een diameter van Ø 80 mm. Dat ging zonder problemen omdat ik de gewoonte heb om na het opspannen bij een markering op de vlakke schijf een potloodstreep op het werkstuk te zetten. Ook voor de deksel maakte ik een multiplex schijfje met een gat, Ø 80 mm dus. Ook dit gat maak ik iets dieper dan de schijf die er in moet passen hoog is. Daarmee bereik ik dat de scherpe rand van het gat rondom als steunvlak voor het werkstuk kan dienen. De diameter van het gat werd dit keer net iets te groot. De deksel viel er niet uit, maar zat niet vast genoeg voor het uithollen. Een enkel randje tape was voldoende. Bedenk dat de tape niet dient als plakmiddel maar als schaal, iets opvuller. Bovendien zit het werkstuk klem over de hele dikte (6 mm) van het vlakke deel van de schijf. Als de leunspaan minder dan 6 mm voor het werkstuk staat, kan er niets misgaan. In die situatie maakte ik de voorkant vlak, holde ik de deksel uit, maakte ik de uitsparing, werkte ik de binnenkant glad af en bracht ik Carnauba was aan. Daarna nam ik de deksel (met moeite) van de schijf.

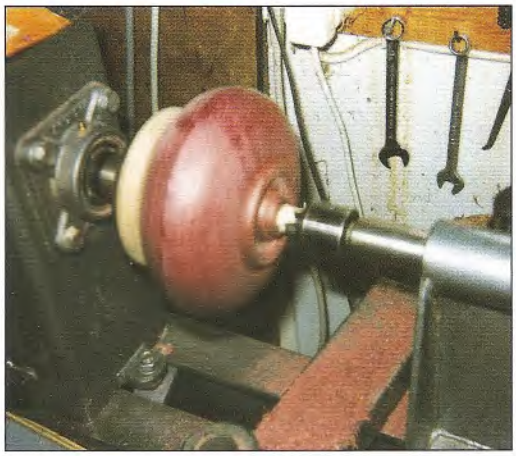

Foto 4

Op dezelfde manier, maar dan zonder tape, spande ik de schaal op. Na het vlak maken ervan begon ik met een kleine uitholling en de rand voor de deksel. Die laatste zo goed passend dat de deksel er strak op vast zat. In die positie gaf ik eerst de bovenkant van de knop de vorm die ik wilde. Daarna zette ik het tegencenter met een buffertje van dubbelgevouwen schuurpapier losjes als steun tegen de knop en maakte ik de knop en de holte er omheen af.

Foto 5

Vervolgens zette ik de leunspaan schuin langs de deksel op en maakte ik die glad. En passant

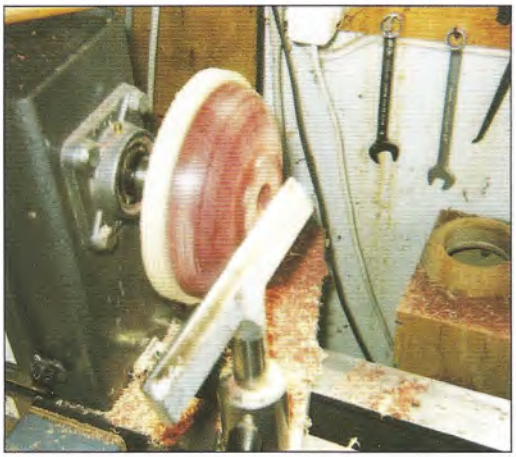

Foto 6

maakte ik ook dat beide delen van doos de zelfde diameter kregen. Ik vond het opvallend dat ook na het slijpen en wetten van de guts het me niet goed lukte om het oppervlak overal echt glad te krijgen. Er bleven stukjes uitbreken. Met "shearscraping" ging het veel beter. (Shearscraping is een zeer lichte vorm van schrapen, waarbij de schraper in schuine stand licht langs het werkstuk strijkt). Daarna heb ik ook de buitenkant van de deksel in de Carnauba was gezet. Bij het afnemen beging ik de stommiteit het gladde ding te laten vallen, waardoor er een barst ontstond. Met secondenlijm, opnieuw monteren en nogmaals afwerken werd het resultaat voor dit doel (dit artikel) redelijk aanvaardbaar. Na verwijderen van de deksel maakte ik de pasrand dunner (losser) en het uithollen af en werkte ik de pasrand en de binnenkant van de schaal af met was. Vervolgens maakte ik een multiplex schijf waar de schaal omgekeerd in paste. In het midden van de schaal maakte ik het gat waar de knop in past als de schaal op de deksel wordt gezet. Vervolgens werkte ik de onderkant net zo af als de deksel.

Op foto 2 is de doos openstaand op een spiegel gezet.

SAMENVATTEND:

Opspannen van werkstukken door middel van hulphoutjes is niet of nauwelijks ingewikkelder dan wanneer een chuck gebruikt wordt. De werkwijzen wijken in beide gevallen nauwelijks van elkaar af. De belangrijkste consequenties van het al dan niet gebruiken van chucks zijn:

- Met een chuck zal men in het algemeen sneller kunnen werken dan zonder
- Met een chuck is men gauw geneigd de maat van de voet van een schaal aan die van de klauwen van de chuck aan te passen. Geeft men daaraan toe dan beperkt deze gemakzucht de vrijheid van vormgeving.
- Afzien van het gebruik van een chuck leidt doorgaans tot een iets hoger houtverbruik, via de hulpstukken en vaak ook door grotere verlieseinden aan het werkstuk.
- Vaak is het aantal mogelijkheden waaruit men kan kiezen voor een handige werkvolgorde iets beperkter dan wanneer men een chuck gebruikt.
- Het op elkaar pas maken van hulphoutjes en werkstukken ten behoeve van het opspannen vraagt veel op de punten nauwkeurigheid en zorgvuldigheid

Gerard Gaasbeek

Jubileumjaar
1994 - 2004

HEGNER
Nederland

Machines en gereedschappen voor hout, metalen en kunststoffen.

Nu ook boren en frezen van 0,5mm tot 2,3mm.

Tel: (0181) 64 75 35
Internet: www.hegner.nl
Email: hegner@koenekoop.demon.nl

Waar kiest de vormgever in hout

U zoekt Japanse zagen en beitels, 'n schaaf van Lie-Nielsen of Clifton. Of een perfecte houtdraaibank met opspangereedschappen voor klein en groot werk en keuze uit honderden houtdraaibeitels. U bent meubelmaker of houtsnijder. U wilt

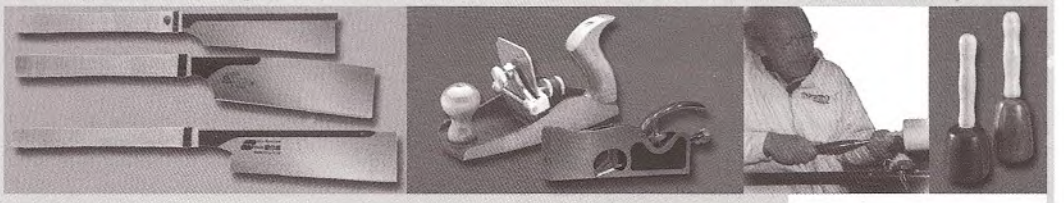

uit de grootste collectie

alles zien en lezen op het gebied van de ambachtelijke houtbewerking. Voortaan vindt u alles onder één dak! Welkom van dinsdag t/m zaterdag en ook op donderdagavond!

Beekstraat 30
6811 DW Arnhem
Tel.: 026-4451644
Fax: 026-4424435

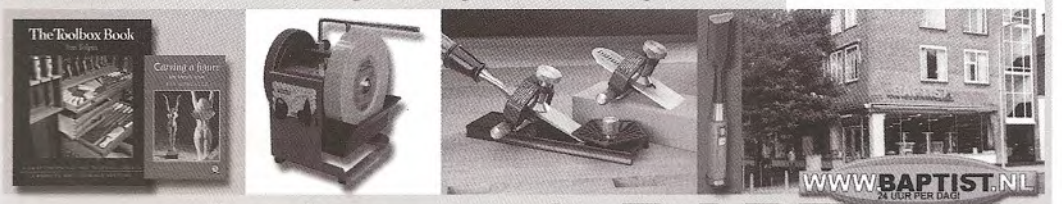

gereedschappen? BAPTIST

VOOR HOUTBEWERKERS

houtbewerkers@baptist.nl

Woordenlijst Engels - Nederlands,

1e uitgave, Maart 2004

2/4 prong drive	2 c.q. 4 punts meenemer
A	
abrasive	schuurmiddel
adhesive	zie glue
angle	hoek
angle grinder	haakse slijper
anvil	aambeeld
arbor	doorn, draagas
auger	langgatboor
B	
bandsaw	lintzaag
board foot, BD ft	inhoudsmaat hout (ca 0,93 dm3)
bedan	beitel met trapeziumvormige doorsnede, draaien van kralen, cylinders afwerken en kops hout schrapen
belt sander	bandschuurmachine
bevel	schuine rand, vouw (= schuin geslepen kant van snijdend gereedschap)
sliding bevel	zwei, zwaaihaak
blank	onbewerkt stuk hout (ihb om te draaien)
bob	schietlood
bobbin	(kant)klos
box	doos
bowl	bokaal, kom, schaal
bowl rest	gebogen leunspaan
bowl gouge	schaalguts
C	
cal(l)iper	krompasser, voetjespasser, schuifmaat
external c.	krompasser
internal c.	voetjespasser
vernier c.	schuifmaat
center	center
revolving center	meedraaiende kop
center finder	middelpuntzoeker
chisel	beitel
ring chisel	ringbeitel
skew chisel	schuine beitel
oval skew chisel	schuine beitel met ovale doorsnede
plain skew chisel	schuine beitel met rechthoekige doorsnede
round skew chisel, round bar skew chisel	schuine beitel met ronde doorsnede
square end chisel	rechte (haakse) beitel
chuck	opspankop
collet chuck	opspankop op basis van spantang(en)
cup chuck	inslagkop, hierbij wordt het hout in een ring geslagen
eccentric chuck	kop waarvan het hart buiten de as van de bank ligt (of onder een hoek gezet kan worden)
screw chuck	kop met daarin een as geklemd met grove schroefdraad waarop het werkstuk geschroefd wordt
scroll chuck	klauwplaat (meest 3 of 4 klauwen) met relatief grote verplaatsing van klauwen
collet	spantang
compass	passer
cordless	snoerloos
countersink	verzinkboor
counterbore	meenemer voor doorboorde spindel
cove	inham, holte
coving tool	beitel voor het maken van inhammen
craft	ambacht, handwerk, stiel
D	
design	ontwerp
diamond stones	wet"steen" van diamantpoeder in metaal

AGENDA

27 maart 2004
Algemene Leden Vergadering
KNHS Centrum, De Beek 125
Ermelo
Aanvang 10.45 uur.

23 en 24 april 2004: Open Dagen bij de Firma K. Schulte in Meppen. Iedereen is van harte welkom.
Firma K. Schulte heeft in eigen beheer videofilms laten maken. De Duitstalige video "Einführung in die Grundlagen des Drechselns" is ook leverbaar in de Nederlandse taal en heet: "Inleiding in de grondbeginselen van het houtdraaien". Deze video zal ook op de Radius DemoDag van 17 april te koop zijn bij Hans en Kornelia Schulte.

17 april 2004 DemoDag in het Groenhorst College te Maartensdijk (zie pagina 28)

REGIONIEUWS

Regio Amsterdam
Bijeenkomsten: **3 april 2004**, 10.00 uur bij Henny van de Akker, Onderlangs 294, Amsterdam.
Opdracht: Draai een schaal en breng het gebruikte (en ander) gereedschap mee.
15 mei 2004, 10.00 uur bij Henny van den Akker.
5 en 6 juni 2004 Atelierroute Niewendam, 11.00 – 18.00 uur, waar u het atelier van houtdraaier Rik Mars en de ateliers van 20 andere kunstenaars kunt bezoeken. Adres van Rik Mars, Dorpsweg Ransdorp10, Amsterdam.
http://home.wanadoo.nl/atelierroute/
26 juni 2004 10.00 uur op een nader te bepalen plaats. Informatie bij Rik Mars tel: 020 4904 887

Regio Arnhem / Nijmegen
24 april 2004, het van maken werkstukken uit segmenten door Wim Oldert uit Weesp.
22 mei 2004, het maken van een spinnenwiel door Jos Toussaint en het draaien van een voorzittershamer.
28 augustus 2004, vervolg van het maken van een spinnenwiel door Jos Toussaint.
Het doorbreken van een aantal symmetrische gedraaide figuren en het maken van nieuwe asymmetrische composities of bloemmotieven door Jan Bergevoet uit Zevenaar.
18 september 2004, vervolg van het maken van een spinnenwiel door Jos Toussaint en het met de hand slijpen van draaibeitels.
9 oktober 2004, het draaien van houten kerstversiering door Adrie Bezemer uit Goudriaan.
20 november 2004, muziekinstrumenten draaien door J.M.E. Evers uit Amsterdam.
Locatie: Clublokaal – The Meeting – St. Maartenstraat te Elst van 09.00 uur tot 12.30 uur.

J

jigsaw (orbital j.)	decoupeerzaag
joint	verbinding
box joint	lipverbinding
mortice and tenon joint	pen en gat verbinding (zie mortice, tenon)
jointer, planer	stationaire schaafmachine

L

lathe	(hout)draaibank
level	waterpas

M

moisture	vocht(igheid)
moisture meter	meter om het vochtgehalte in hout te bepalen
equilibrium moist. content, EMC	vochtgehalte van hout in evenwicht met vochtgehalte van de omgeving
mortice	gat (zie joint)

O

oil	olie
boiled linseed oil	geraffineerde lijnzaadolie
Danish oil	mensel van vnl lijnzaad en tung olie
lemongrass oil	olie van citroengras voor een lichte afwerking
parraffin oil, mineral oil	paraffine olie
raw linseed oil	(ongeraffineerde) lijnzaadolie
tung oil	olie van de tungvrucht
oil stone	oliegesmeerde (wet)steen

P

parting tool	afsteekbeitel
fluted parting tool	aan onderzijde gegroefde, tapse afsteekbeitel
diamond parting tool	afsteekbeitel met ruitvormige doorsnede
planer, jointer	stationaire schaafmachine
plugcutter	proppenboor
pyrography	het inbranden
plane (wood-workers-p.)	schaaf

Q

quick release -	snelspan -

R

rounds per minute, RPM	aantal omwentelingen per minuut
router	bovenfrees

S

sand blasting	zandstralen
sander	schuurmachine
disk sander	schuurschijfmachine
belt sander	bandschuurmachine
bobbin sander	schuurmachine met kleine roterende cylinder
drum sander	schuurmachine met roterende cylinder
power sander	vandikte schuurmachine
finishing sander	vlakschuurmachine
random orbit sander	excenter schuurmachine
sanding disk	schuurschijf
sanding sealer	afwerkmiddel dat houtporiën dicht
sandpaper	schuurpapier
saw guide	zaaggeleider
saw	zaag
bandsaw	lintzaag
chainsaw	kettingzaag
coping saw, hand fret saw	figuurzaag
mitre saw	afkortzaag
scroll saw, fret saw	figuurzaagmachine
turners saw	boog zaag ?
sawblade	(cirkel)zaagblad
scrap	afvalhout
scraper	schraper
round nose scraper	schraper met rond uiteinde aan de punt
round nose side cutting scr.	Idem, met het schrapend deel aan de zijkant
scraper burnisher	aanzetstaal voor schraper
square end scraper	schraper met recht (haaks) uiteinde
seasoning (timber s.)	hout drogen

Herman Buitelaar BV

Machinehandel

Kanaaldijk 36d, 2741 PA Waddinxveen, telefoon (0182) 52 54 68
E-mail: info@buitelaar.nl Openingstijden: maandag t/m zaterdag van 09.00-17.00 uur.

8-delig Houtdraaibeitelset

8-delige set HSS houtdraaibeitels.
Geleverd in luxe houten opbergcasette.
Volledige HSS-beitels (dus niet enkel het puntje).
Totale lengte van de beitels: 425 mm.
Prijs: **€ 65,-**

HBM 1100 Houtdraaibank

Afstand tussen de centers: 1100 mm.
Maximale draaidiameter: 350 mm.
Toerentalbereik: variabel van 500 tot 2000 O/min.
Opname van de losse kop: Mk 2.
Diameter van de opspanplaat: 150 mm.
Lengte van de leunspaan: 300 mm.
Gewicht: circa. 92 kilogram.
Verpakkingsafmetingen:
1620 x 30 x 430 mm.
Prijs: **€ 250,-**
Technische gegevens van de kopieerinrichting:
Maximale kopieerlengte: 1100 mm.
Maximale verplaatsing van taster: 35 mm.
Maximale tasterhoogte: 150 - 200 mm.
Afmetingen: 1210 x 240 x 160 mm.
Prijs: **€ 100,-**

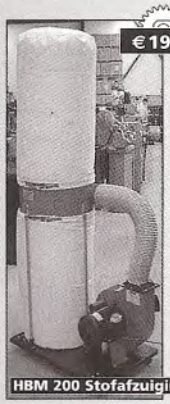

HBM 200 Stofafzuiginstallatie

M3 per uur:
2500 M3 per uur.
Gewicht:
63 kilogram.
Motorvermogen:
2 Pk.
Voltage:
230 / 400 Volt.
Benodigde plaatsingsruimte:
85x55x200 cm.
Machine wordt geleverd inclusief:
- 2 Stofzakken.
- Verrijdbaar onderstel.
- Mondstuk voor 2 inlaten.

Prijs: **€ 198,-**

HBM 250 Zaagtafel

Diameter van het zaagblad: 250 mm.
Zaagdiepte bij 90 graden: 80 mm.
Zaagdiepte bij 45 graden: 55 mm.
Zaagtafelafmetingen: 700 x 465 mm.
Toerental: 4500 O/min.
Motorvermogen: 2 Pk.
Voltage: 230 Volt. 50 Hz.
Gewicht: ca. 21,5 kilogram.
Machine wordt geleverd inclusief:
- Zaagblad.
- Onderstel.
- Noodstop.
- Verstebare zaaghoogte.
- Geleiders.

Prijs: **€ 150,-**

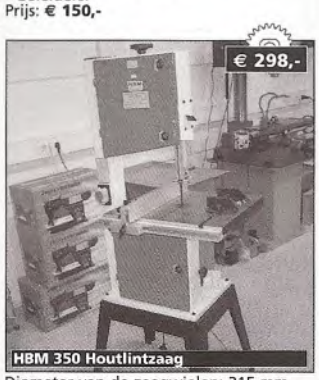

HBM 350 Houtlintzaag

Diameter van de zaagwielen: 315 mm.
Tafel kantelbaar: van 0 tot 45 graden.
Maximale zaaghoogte: 160 mm.
Maximale zaagdiepte: 300 mm.
Lengte van het zaaglint: 2240 mm.
Dikte van het zaaglint: van 6 tot 15 mm.
Motorvermogen: 0,75 Pk. met 230 Volt.
Toerental van de motor: 1400 O/min.
Afmetingen van werktafel: 400 x 500mm.
Geleverd inclusief:
- 1 zaaglint
- Onderstel
- Verstekgeleider.
- Bijbehorende gereedschappen.

Aansluitingsmog.heid voor stofafzuiging.
Prijs: **€ 298,-**

HBM 100 Vlak- en van Diktebank

Totale lengte van vlaktafel: 1000 mm.
Totale lengte van van diktetafel: 400 mm.
Maximale werkbreedte: 260 mm.
Maximale van dikte capaciteit: 160 mm.
Maximale afname van vlakbank: 3 mm.
Toerental van het messenblok: 6500 O/min.
Voedingssnelheid van dikte: 5 mtr. p.min.
Hoogte van de vlaktafel t.o.v. de vloer: 840 mm.
Gewicht: circa 66 kilogram.
Motorvermogen: 3 Pk. (230 Volt).
Prijs: **€ 598,-**

HBM 100 Vlakbank

Maximale schaafbreedte: 155 mm.
Maximale afname: 2,38 mm.
Motorvermogen: 1,5 Pk. (230 Volt)
Gewicht: Circa. 13 kilogram.
Verpakkingsafmetingen: 78 x 35 x 33 cm.
Geleverd zoals afgebeeld.
Prijs: **€ 125,-**

HBM 50 Stofafzuiginstallatie

M3 p.uur: 900 M3 p.uur.
Gewicht: 25 kilogram.
Motorvermogen: 1 Pk. Voltage: 230 Volt.
Benodigde plaatsingsruimte: 40x40x40 cm.
Geleverd incl.: 1 stofzak en verrijdbaar onderstel. Prijs: **€ 98,-**

Indien u op de hoogte wilt blijven van diverse aanbiedingen en occasions binnen ons ruime assortiment, dan kunt u zich via de website aanmelden bij onze handige ***e-news-service!***

Prijzen in deze advertentie en op onze website zijn inclusief BTW.

WWW.BUITELAAR.NL

Index AktieRadius nrs 37 t/m 40

Onderwerp	Auteur	AR nr/pag
1 Houtinfo		
Hout-weetjes I	Piet de Bruijn	37/21
Boomverzorging	RedactieCommissie	38/06
Houtwormen 2	Wiebe van Slooten	38/26
Het drogen van hout	Wiebe van Slooten	39/12
Scheuren in hout	Ab Strijker	40/06
Inlands hout	Christiaan Jörg	40/08
Houtsoorten en hun kenmerken	A.Boymans	40/10
2 Techniek		
De natuurlijke ei-vorm	Jos Toussaint	37/10
Zoek de vaut	Nic Stunnenberg	37/23
Variant van de steunbril	Henk Smit	37/25
Bol draaien in twee stappen	Jos Toussaint	37/26
Het maken van schroefdraad 1	Jan Hovens	38/27
Het maken van schroefdraad 2	Jan Hovens	39/08
Opspannen zonder chuck 1	Gerard Gaasbeek	39/21
Bolpotje draaien zonder chuck	Gerard Gaasbeek	40/04
Elektrotechniek van de motor	Bert Kiers	40/13
De Spoed variator	Wim de Bruijn	40/24
Het maken van schroefdraad 2	Jan Hovens	40/27
3 Voorwerpen / Werktekeningen		
Samenwerking	Roelof C. Schmidt	37/28
Een sierdoosje draaien	Ab Strijker	38/09
Een bokaal	Peter van de Waal	38/11
's Werelds grootste tol	Piet de Bruijn	39/07
Schaakspel....tafel	Toos MaatjesLeijen	39/26
Een sierrandje aanbrengen	Frans Beuming	39/27
Ontwerp Gulden Plastiek	Joop Morsink	40/26
4 (on)Veiligheid		
Veiligheid in het algemeen	J.J.van der Veen	37/13
Veiligheid bij zagen	Marcel van Berkel	38/23
5 Tentoonstellingen / bezoeken		
2de Hobbydag in Goudriaan	Adrie Bezemer	37/22
Houtbewerken in Goes	Ko Marinissen	38/11
Expositie in Noordholland	Jan van der Voort	38/18
DemoDag voorjaar 2003	René Wetzels	38/21
Artistic Woodturning 2003	Trus Beisterveld	39/14
2de Goudriaanse hobbydag	Adrie Bezemer	39/19

DemoDag Fort Vechten	Aad Lesman	39/28
Demonstratie van Peter Hromek	Truus Beisterveld	40/17
DemoDag 2003	Jaap Gouverneur	40/22
RADIUS expositie in Terschuur	Gerard Gaasbeek	40/23
6 Uit de regio's		
Utrecht	Wim de Bruijn	37/09
7 Vereniging		
Van de bestuurstafel	Piet de Bruijn	37/03
Van de bestuurstafel	Piet de Bruijn	38/03
Van de bestuurstafel	Piet de Bruijn	39/03
Van de bestuurstafel	Piet de Bruijn	40/03
8 Van de penningmeester		37/09
Van de penningmeester	Bert Rosbach	37/06
Begroting 2004	Bert Rosbach	38/12
9 Van de Redactie		
Even voorstellen	Jos Toussaint	37/06
Een foto bij een artikel	Jeanne Feith	37/07
Fotografen gezocht	Jeanne Feith	37/24
Verdraagzaamheid	René Wetzels	38/07
Een mooie schaal	René Wetzels	39/06
Afscheid Jeanne Feith	Redactieleden	40/16
10 Tips		
Beeldmerk/brandmerk/signatuur	Roelof C. Schmidt	37/13
Tip 1	Jan Hovens	37/24
Tip 2	Jan Hovens	37/30
Borgen met seconden lijm	Muck Douma	38/07
12 Houtdraaiers in beeld		
Otto Koedijk (1957)	Roelof C. Schmidt	37/04
Rik Mars (1954)	Roelof C. Schmidt	38/04
Jozef Felix Kramer (1957)	Roelof C. Schmidt	39/04
Cor Doornekamp (1959)	Roelof C. Schmidt	40/19
13 Diversen		
Wat een schrik	Piet de Bruijn	38/13
11 Internet		
Houtdraaien algemeen		38/16
Index		
Index 1 t/m 17	RedactieCommissie	23/11
Index 18 t/m 24	RedactieCommissie	24/12
Index 25 t/m 28	RedactieCommissie	28/12
Index 29 t/m 36	RedactieCommissie	37/17
Index 37 t/m 40	RedactieCommissie	41/16

Bestel NU onze catalogus met meer dan 800 artikelen!

NOVA en VICMARC chucks,
CROWN houtdraaibeitels
Duitse gutsen,
Rechte en ovale houtdraaibeitels,
Schaalgutsen,
Afsteekbeitels,
Draadstrelers in vele maten,
Speciale beitels.
Nieuwe
houtdraaimachines.

Draaibanken
Houtdraaigereedschap
Houtdraaicursussen
Boeken
Video's

Demonstratie, technisch advies en verkoop van gereedschap en machines elke maandag van 16.30 tot 19.00 uur, elke eerste zaterdag van de maand van 10.00 tot 14.00 uur en op afspraak. Deskundige cursussen met individuele begeleiding en cursussen schalendraaien.

K.Schulte Houtdraaibenodigdheden Σ Landwehr 64 Σ D-49716 Meppen
Telefoon 0049 5937 913 234 Σ Fax ++ 913 233
schulte@drechselbedarf-schulte.de Σ www.drechselbedarf-schulte.de

Wij spreken nederlands

verkoop van gereedschap en materiaal voor beeldhouw- en restauratietechnieken

beeldhouwkloppers
Belgische brokken
brandapparaten
diamant wetstenen
dissels
dodekop
draaibeitels
gutsen/electrisch
handpalmgutsen
houten werkbokken
Moviluty machines
profielaftasters

gutsen/pneumatisch
punteerapparaten
raspen
satineerrollen
schraapstalen
siergutsen
vioolmakersgutsen
was en impregneerolie
werkbanken
zagen
vakliteratuur
e.a.

de Hazelaar ART SUPPLIES

Pimpelmees 1 ▮ 3766 AX Soest ▮ Op 200 mtr. van NS-station Soest-Zuid
T: 035 6012825 ▮ F: 035 6018020 ▮ www.hazelaar.nl ▮ E: hazelaar@knoware.nl
openingstijden: ma. t/m vr. 9.00-17.00 ▮ za.: 10.00-12.00

segment	deel
segmented vase	uit delen samengestelde vaas
shear	dwarskracht
shear scraping	onder een hoek schrapen
shellac	schellak, basis voor politoer
button shellac	donkere schellak
dewaxed shellac	transparante schellak
garnet	zeer donkere schellak
shop	werkplaats
skewchigouge	kruising tussen vlakke beitel en guts
spindle	as, ook: klos, spoel, spil, staaf, stijl
spindle gouge	guts voor het langsdraaien (zie gouge)
spindle moulder	freesmachine
spindle speed	draaisnelheid van de as
spindle turning	langsdraaien, werkstuk draait in het axiale vlak
square	haaks, winkelhaak
combination square	combinatie van rechte en verstekhaak, hoekmeter en middelpuntvinder
mitre square	verstekhaak
try square	schrijfhaak
stain	beits, kleurt hout met behulp van pigment(en) (zie ook dye)
star wheel dresser	slijpsteenscherper
superglue	secondenlijm
router	(boven)frees m.i. bovenfrees

T

table saw	cirkelzaag
tailstock	losse kop
template	mal
tenon	pen (zie joint)
thicknesser	vandiktebank
thread	(schroef)draad
thread chaser	schroefdraadbeitel
thread cutter, tap and screw box	draadsnijder, tap en snijkussen
timber	hout
time glass	zandloper
tool	gereedschap
beading tool	beitel om kralen te draaien, cylinders af te werken etc.
helical tool	speciaalbeitel om spiralen te maken
hollowing tool	schraper of guts om uit te hollen
hook tool	uitdraaihaak
three point tool	speciaalbeitel voor het langsdraaien
tool junkie	gereedschapverzamelaar
toolrest	leunspaan
twist	spiraal, tors
twist gouge	speciaalbeitel om torsen te maken

V

vac, vacuum cleaner	stofzuiger
shop vac	werkplaats stofzuiger
velcro	klittenband
veneer	fineer
veneer banding	stroken fineer, meestal bewerkt
veneer stringing	smalle stroken fineer
venier caliper	schuifmaat

W

water stone	watergesmeerde(wet)steen
wax	was
bees wax	bijenwas
carnauba wax	harde wassoort
paste wax	gemengde was voor afwerking
wedge tool	beitel om in moeilijk bereikbare hoeken te werken
weight	gewicht
wet stone g.	natte slijpsteen
woodcarving	houtsnijden
woodturner	houtdraaier
workbench	werkbank
workpiece	werkstuk
wrench	(engelse) sleutel

Samengesteld door:
henkjjsmit@wanadoo.nl
en j.g.scholte@hetnet.nl
Regio Haarlemmermeer

Regio Epe en Omgeving
Bijeenkomsten: **20 maart, 15 mei, 28 augustus en 27 november 2004**. Aanvang zaterdagsmorgens van 9.00 tot 12.00 uur. Locatie Sionskerk, Asseltseweg 6, 8161 DW Epe.

Regio Flevoland: De Flevogroep
21 april 2004 om 19.30 uur, locatie Nico Sterrenburg, Bovenover 61 Lelystad, opdracht: A-symmetrisch of excentrisch draaien.
10 mei 2004 om 19.30 uur, locatie Siep Nijenhuis, Dokweg 26-28, Lelystad, opdracht: Balpenomhulsels, drie stuks van verschillende houtsoorten.

Regio Gouda: de Gouwe Groep
Bijeenkomsten: 22 april, 10 juni, **9 september, 28 oktober en 9 december 2004**.
Locatie: Cor Doornekamp, Bodegraven. **24 april** houtveiling te Reeuwijk. Zie de advertentie van De Gouwe Groep elders in dit blad of www.gouwegroep.com.

Regio Haarlem
Info regiotrekker (blz 2)

Regio Haarlemmermeer
Bijeenkomsten: **2 april 2004** bij Jan Braam, Kleiburg 15, Sassenheim.
14 mei 2004 bij Klaas Dikstaal, Akerdijk 139, Badhoevendorp.
2 juli 2004 bij Henk Smit, Rijnburgerweg 84, Oegstgeest.
Aanvang steeds om 13.30 uur. Leden van andere regio's zijn op afspraak welkom.

Regio Limburg
Info regiotrekker (blz 2)

Regio Lochem
Info regiotrekker (blz 2)

Regio Noord
Bijeenkomsten: **10 april**:
Draaiopdracht, een hangend object uit iepenhout voor een gezamenlijk jubileumproject plus demonstratie.
18 september, 20 november 2004.

Regiodag
Locatie voor alle bijeenkomsten: De Wit, Provincialeweg 12 te Kornhorn van 12.00-16.00 uur

Regio Noord-Holland Noord
Bijeenkomsten: **25 maart, 11 mei, 16 september, 26 oktober en 25 november 2004**.
Locatie: Dorpshuis, De Oude School in, Dorpsweg 72, Hensbroek.

Regio Rotterdam
Info regiotrekker (blz 2)

Regio Utrecht
Werkgroep "De Lekstroom"
Bijeenkomsten: **14 april en 26 mei 2004.** Aanvang 14.00 uur.
Locatie: Het IJSW-gebouw, Mr. Abbink Spainkstraat 36, 3401 ZH IJsselstein.

Regio Voorne
Info regiotrekker (blz 2)

Regio Zeeland
Info regiotrekker (blz 2)

divider	steekpasser
dome (glass d.)	(glazen) stolp
dovetail	zwaluwstaart
dressing stick	was of schellak staaf(je) voor reparaties
drill	boormachine
drill bit	boor
drill chuck	boorkop
drill press	kolomboormachine
Forstner bit	kunstboor, Forstner boor
lip and spur drill	houtspiraalboor
sawtooth cutter	cylindrische boor met zaagtanden
drive	meenemer
4 prong drive, 2 prong d.	4 punts meenemer, 2 punts meenemer
friction drive	slippende meenemer
dust bag	stofzak
dust extractor, d.-collector	spaanafvoer, stofafzuiger
dust mask	stofmasker
dust respirator	stofmasker met ventilator
dye	kleurstof (voor het kleuren van hout op basis van scheikundige werking. zie ook stain)

E

end seal	paraffine was om de kopse kant van hout tijdens het drogen af te sluiten

F

faceplate	opspanplaat
faceplate turning	werkstuk draait in het radiale c.q tangentiale vlak, ongeacht de opspanmethode
faceshield	gelaatsscherm
ferrule	beslagring, bus aan geraadschapshandvat
fingernail profile	vingernagelvorm
finish	afwerklaag (= afwerking)
flute	groef
foot, '	voet (ca 30.5 cm)
four-prong drive	4 punts meenemer
french polish	politoer
friction	wrijving

G

glaze	lazuur(?), afwerkprodukt met transparante kleur
glue	lijm
cyanoacrylate	secondenlijm
hide glue	beenderlijm
hot melt glue	smeltlijm
polyvinylacetate, PVA	(witte) houtlijm
polyurethane adhesive	constructielijm
resin adhesive, resin glue	kunstharslijm
epoxy (resin) glue	epoxy kunsthars
superglue	secondenlijm
goggles (safety g.)	(veiligheids)bril
gouge	guts
roughing out gouge	voordraaiguts
bowl gouge	schaalguts
traditional bowl g.	schaalguts met circelvormige bodem van de groef
superflute bowl g.	schaalguts met elliptische bodem
continental g.	gesmede guts voor langsdraaien
spindle gouge	guts voor langsdraaien (meestal geslepen uit massieve staaf)
green turning	nat hout draaien
grinder	slijpmachine, -steen
grinder tool rest	steun bij het slijpen
grinding jig	hulpstuk bij het slijpen

H

handle	heft
headstock spindle	aangedreven as
hollow	hol
hollowing tools	gereedschap om uit te hollen
honing oil	wetsteenolie

I

inch, "	duim (ca 2.54 cm)
irish grind	ver teruggeslepen van schaalguts

MUTATIES LEDENLIJST

Niewe Leden

- S. van Asperen, Koudekerke.
- R. van de Bosch, Heesch.
- W.B.G. Derksen, Emmeloord.
- H. W. van 't Erve, Vaassen.
- Th. Geelhoed, Middelburg.
- H. Jansen, Arnhem.
- E.C.J. Mabesoone, Hogerheide.
- J. Rentmeester, Overzande.
- P.H.J. Ruiter, Culemborg.
- C. Scholten, Oosthem.
- L.W. van der Sluijs, Oude Tonge.
- J. van Splunder, Driehuis.(NH)
- C.G. Vink, Bodegraven.
- B. de Vries, Neede.

Opzeggingen

- A.G. Konings, Badhoevendorp.
- H.P. Brendeke, Oene.
- C.J.A. van Dalen, Amsterdam.
- Fa. Nooitgedacht,IJlst.
- H. Speijers, Uden.
- C. Punt, Woerden.
- M. Vlasblom,Odijk.
- J. Wannink, Neede.
- E.U. op de Dijk, Oude Pekela.
- G. van Boekel, Stevensbeek.
- C. Vis, Goes.
- A.G. Bajema, Roelarofsveen.
- J. Stam, Baarle Nassau.
- H. Bearda, Wijchen.
- F. Kaarsemaker, Orvelte.
- M.C. Knots, Lochem.
- S.P. Lourens, Blokker.

Adreswijzigingen

- T. Broekman, Haarlem.
  Is verhuisd naar Groenendaalstraat 26, Amsterdam.
- A. van der Lit, Houten.
  Is verhuisd naar Herbergierstraat 15, Houten.
- A. van den Berg, Naaldwijk.
  Is verhuisd naar Robijn 68, s'Gravezande.
- B. Th. Schreven, Gendringen.
  Is verhuisd naar Bloemersweide 45, Gendringen.
- L.W. Kiers, Elst.
  Is verhuisd naar Margrietstraat 45, Doesburg.

TE KOOP

Kopieerinrichting voor houtdraaibank
Fabrikaat Hapfo, type 5000M
Aart van der Lit, Herbergierserf 15
Houten, Tel. 030 637 1923

CURSUSSEN

Nationaal Restauratie Centrum
Het Nationaal Restauratie Centrum in Amsterdam geeft ook in 2004 weer interessante cursussen. Voor de houtliefhebbers onder ons zijn er bijv. de cursussen Houtaantasting en Bescherming, Houtconstructies, Ambachtelijk Snijden in Hout, enz. Het hele cursusaanbod kunt u zien op www.restauratiecentrum.nl. U kunt ook informatie aanvragen via info@restauratiecentrum.nl of via tel. 020 623 7791.

Stichting Nationaal restauratie Centrum
Nieuwe Uilenburgerstraat 91 (Ingang hek tegenover nr. 80) Amsterdam

Primeur Robert Sorby in Nederland

Zaterdag 17 april 2004 komt een demonstrateur van Robert Sorby voor het eerst in Nederland. Tijdens de DemoDag worden de Robert Sorby beitels gedemonstreerd.

Robert Sorby is een onderneming uit Sheffield, Engeland. Sheffield is een stad waar al vanaf de 14de eeuw kleine messenmakerijen zich vestigden. In de 16de eeuw waren de messen uit Sheffield al internationaal bekend. 'Robert Sorby and Sons' is sinds 1828 geregistreerd, maar was al lang daarvoor een familiebedrijf. Begin 1900 werkten er voor het laatst erfgenamen van Robert Sorby. Het bedrijf is in 1923 verkocht. In 1985 zijn de productielijnen van tuin, agrarisch gereedschap en schaatsen afgestoten en is men onder de nieuwe naam 'Robert Sorby' verder gegaan met de ontwikkeling en productie van gereedschap voor houtbewerking. Onderverdeeld in beitels voor het houtdraaien, houtsnijden en schrijnwerk. 65 % van de productie wordt aan het buitenland verkocht. De medewerkers geven demonstraties in de USA, Canada, Australië, Zuid Afrika en over heel Europa. Ze demonstreren hun producten op zoveel nationale en internationale houtshows dat het al bijna een gewoonte is dat de mensen van Sorby aanwezig zijn.

De demonstrateur maakt niets, hij laat alleen zien hoe je de beitels het beste kunt hanteren en hoe je er goede resultaten mee kunt behalen. Het leuke is dat bij de demonstraties van Sorby het niet alleen om de verkoop gaat, je kunt bijv. vragen stellen over beitels die je al eerder gekocht hebt, maar waarvan je het gebruik nog steeds niet onder de knie hebt. In feite kun je alles vragen wat met houtdraaien te maken heeft. Dat maakt een demonstratie van Sorby zo levendig. De demonstrateur is heel flexibel en kan gemakkelijk van het ene onderwerp op het andere overstappen. De beitels die in eerste instantie gedemonstreerd worden zijn:

Uitholgereedschap. Decoratie met texturing gereedschap en de chatter tool, spiraalvorm. Draaien tussen de centers. Slijpgereedschap, schroefdraad en excentrisch draaien. Stebcenters (voor het draaien van hardhout tussen de centers). Verwisselbare gereedschapshouder. Schrapers en een kralenmaker.

Veel leden hebben al kennisgemaakt met het Sorby team in b.v. België, Duitsland, Frankrijk of Engeland. Best wel leuk om Sorby eindelijk in Nederland te mogen begroeten.

Meer info: www.robert-sorby.co.uk
www.truusbeisterveld.com

IN BEELD: Klaas Dikstaal (1926)

Van koopman/administrateur tot een succesvol ambachtelijke precisie houtdraaier

Klaas Dikstaal, wie kent hem eigenlijk niet. De enthousiaste en ook een beetje eigenwijze man die we bijna op elke gelegenheid, waar houtdraaiwerk te zien is, met zijn krukken zien rondstruinen, voor iedereen een vriendelijk, raadgevend, kritisch en uitdagend woord. Een man met een duidelijke eigen mening.

Geboren en getogen aan de Spaarndammerdijk te Amsterdam als zoon van een handelaar in groente en fruit volgde Klaas een opleiding tot banketbakker. Omdat hij niet direct bij zijn vader in de zaak mocht komen volgde hij een opleiding voor de Franse fijne keuken. Wel ging hij met zijn vader tijdens deze opleiding elke dag van 's morgens vijf tot ongeveer half negen mee naar de groothandelsmarkt. Na deze opleiding werkte hij vervolgens twee jaar in de zaak van vader. Om zich te vrijwaren voor Duitse razzia's dook hij in de oorlog van 1943 tot 1945 onder bij een land-en tuinbouwbedrijf in Groningen. Twee jaar werkte hij daarna nog in de zaak van zijn vader om vanaf 1947 – 1950 zijn dienstplicht in o.a. Indonesië te vervullen.

Van 1950 tot 1966 werkte hij aan zijn eigen groothandel in levensmiddelen en aanverwante artikelen. In die periode bekwaamde hij zich in de boekhouding en de accountancy. In 1966 werd hij wegens ziekte voor 100 % afgekeurd. In 1967 werd hij echter weer goedgekeurd, maar alleen voor zittend werk. Met een vriend startte hij in 1967 een groothandel in groente en fruit. In negen jaar tijd groeide het bedrijf van 2 naar 31 medewerkers. In 1976 openbaarde zich weer zijn ziekte zodanig dat hij niet meer kon werken. Na twee jaar sukkelen kreeg de onrust weer vat op hem en startte in 1978 als een soort arbeidstherapie met houtdraaien als hobby. Hout bleek hem het meest na aan het hart te liggen. Zijn schoonvader had een metaaldraaibankje waarop hij experimenteerde. De basis voor het goed kunnen draaien werd gelegd bij bezoeken aan Joegoslavië. Daar leerde hij groenhout draaien en werkte ook met de wip. Via allerlei boeken over houtdraaien bekwaamde hij zich verder in het houtdraaien. Spannhagel was daarbij wel zijn standaard leerboek.

Op de Beurs Karwei kwam hij in contact met Christiaan Jörg. Van hem leerde hij het snijdend draaien. Het bleek bovendien dat beiden op dezelfde golflengte lagen zodat daar tot hedentendage een goede vriendschap is uitgegroeid.

Foto 1

Het gesprek met Klaas leverde mij behalve een paar goede raadgevingen ook een interessante nieuwigheid op. De kiem voor het ontstaan

van de Nederlandse Vereniging van Houtdraaiers is niet ontstaan in Haarlem, zoals mij steeds werd verteld, maar in Haastrecht. Op 5 februari 1964 kwamen daar een aantal mensen bij elkaar in het Museum voor Oude Ambachten een lezing bij te wonen van Muck Douma. Onder deze mensen waren Job en Lily van der Dussen (van de NEHOSOC) en een 21-tal houtdraaiers waaronder Klaas Dikstaal, Arie Boogert, Muck Douma, Christiaan Jörg, Maria van Kesteren. Daar werd besloten tot het oprichten van de huidige vereniging. In Haarlem werd later in dat jaar, ten huize van Muck Douma, een en ander geformaliseerd.

In de loop der jaren heeft Klaas zich ontwikkeld tot een draaier van formaat. Zijn assortiment aan draaiwerk, zoals uit zijn fotoverzameling blijkt, is zeer omvangrijk, zowel in soorten hout, soorten werk en in omvang en afmeting. Zijn technische precisie blijkt als hij volgens tekening draait met een nauwkeurigheid van 0,05 mm Voorbeelden van zijn werk zijn te zien in foto 1 een doosje (afzelia) met een excentrisch gedraaide decoratie in het deksel, in foto 2 een ei van eikenhout en in foto 3 een ei van olijf met vaste voet.

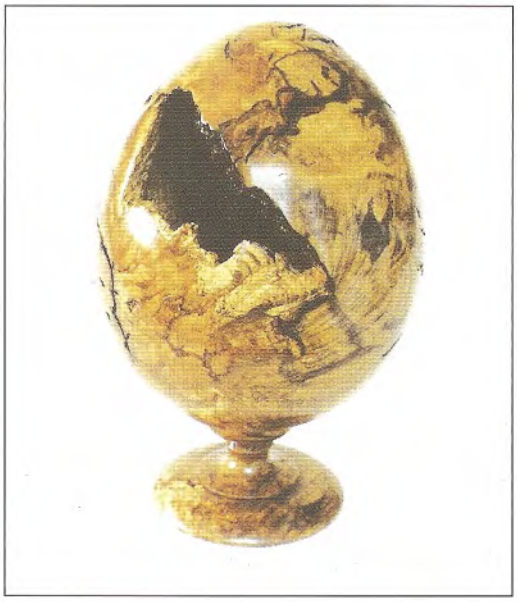

Foto 2

Foto 3

Met enig nadenken is er toch een zekere ontwikkeling in te ontdekken. Zijn hele oeuvre beschouwend is vast te stellen dat het zwaartepunt toch ligt in hoogwaardig miniatuurwerk welke loopt van vingerhoedjes via kantklossen naar het draaien van eieren (voor een Belgische opdrachtgeefster heeft hij 125 eierdoppen gedraaid, elk in een andere houtsoort. Zijn voorliefde gaat uit naar hout met een mooie tekening zoals: olijfhout, inlandse soorten met slaap of wratten (burls) van deze soorten voorts hout uit de dalbergiagroep te weten: palissander, cocobolo, rozenhout, koningshout, pink ivory en kleurhout zoals ebben, purperheart, padoek, enz. In de loop der jaren heeft hij meer dan 100 tentoonstellingen verzorgd, heeft hij voor vele bedrijven demonstraties verzorgd en heeft hij een verzameling van 125 soorten hout in voorraad.

Roelof C. Schmidt
Everdingen

3de Goudriaanse Hobby- en Tuindag op 12 juni 2004

Het is alweer een jaar geleden dat ik een stukje schreef over onze zeer succesvolle 2e Hobby- en Tuindag.
We hebben in tweestrijd gestaan om deze dag ieder jaar of om het jaar te houden, maar door het succes en de reacties: " volgend jaar toch weer zeker, hé" zijn we overstag gegaan en gaat het een jaarlijks evenement worden.

We hebben voorlopig al 24 hobbyisten uit ons kleine dorp van ca. 800 inwoners. Het is toch vrij uniek, dat zo'n 4% van onze inwoners meedoen en misschien zijn er volgend jaar wel 30 deelnemers.
We hopen op mooi weer, daar zijn zulke evenementen toch afhankelijk van, de datum wordt 12 juni a.s. van 10.00 uur tot 16.00 uur. Wij hopen dat er weer veel houtdraaiers op af komen, vorig jaar waren er een twintigtal en zelfs 6 draaiers uit België.
Goudriaan is een heel klein dorp in de Alblasserwaard, het ligt tussen de stadjes Schoonhoven en Gorinchem. Een bezoek aan onze Hobby- en Tuindag is goed te combineren met een fietstocht door Goudriaan en de omliggende dorpen, zoals Hoornaar, Noordeloos, Giessenburg, Molenaarsgraaf, Ottoland, enz. Het zijn allen dorpen met een lintbebouwing en met hele oude boerderijen en door nagenoeg alle dorpen loopt een riviertje, zoals de Goudriaan, de Giessen en de Graafstroom.
Voor of na de fietstocht kan men gezellig met elkaar keuvelen in ons zitje dat opgesteld is midden tussen de tentoongestelde voorwerpen van de deelnemers. Het is een sfeervol gebeuren met een wijnproeverij en er is een hapje en een drankje verkrijgbaar. Het is uniek voor de geschiedenis van Goudriaan.

De bezoekers kunnen een wandeling maken langs en door de moestuinen, de bloementuinen, tussen de wijnranken door en langs de exposities van houtdraaien, oude wandtegelrestauratie, handborduurwerk, machinaal borduurwerk, schoonschrijven, penschetsen, boetseren met klei, driedimensionaal kaarten maken, bloemstukken opmaken, bezems maken, visnetten breien, miniatuur landbouwwerktuigen, een uitstalling van oude landbouwwerktuigen, ketting rijgen, quilten, het haren van zeisen, aquarellen, een uitstalling met diverse tuin- en perkplanten, het maken van lampen gecombineerd met glas en metaal, enz.

Er waren verleden jaar heel veel vragen van mensen uit de omliggende dorpen of ze ook mee konden doen. Toch hebben we besloten om het kleinschalig te houden. Ja, wat noem je kleinschalig als er zo'n dikke twintig hobby's te bezichtigen zijn. Natuurlijk zijn er her en der boerenmarkten, maar deze opzet is heel apart en volgens veel bezoekers van de afgelopen hobbydagen heel sfeervol en gezellig en op een hele mooie locatie.

Door deze hobbydagen word ik momenteel veel gevraagd om te exposeren en te demonstreren bij verschillende evenementen, zie ook mijn website.

Noteer de datum in uw agenda en kom die dag naar het mooie dorp Goudriaan in de Alblasserwaard. Er is voldoende parkeergelegenheid o.a. bij de Timmerfabriek Gebr. Bos en bij de fam. de Groot, de parkeerroute wordt met borden aangegeven.

Misschien zijn er houtdraaiers die ook zoiets willen organiseren in hun omgeving, mijn ervaringen wil ik best uitwisselen.

Groetend Adrie Bezemer, tel. 0183581920
Mailadres: adriebezemer@zonnet.nl
Website: http://home.zonnet.nl/adriebezemer/

CURSUS SNIJDEND HOUTDRAAIEN
door
CHRISTIAAN JÖRG

Basistechniek I
8 lessen van 4 uur.
Je leert werken met de guts, draaien tussen centers en voor de kop.
Tevens is er ruime aandacht voor zaken als drogen, slijpen, materiaalkennis, veiligheid enz.

Basistechniek II
8 lessen van 4 uur.
Voor draaiers met ervaring achter de bank, die zich alsnog het snijden met een guts meester willen maken.
Met voornamelijk het afleren van verkeerde gewoontes en het aanleren van snijtechnieken tussen de centers en voor de kop.
Ook is er ruime aandacht voor drogen, slijpen, materiaalkennis, veiligheid enz.

Snijden tussen centers
4 lessen van 4 uur.
Snijden tussen centers van vierkant naar rond.
Basisvormen, poten, eierdopjes, kandelaars, lampen, bekers enz.

Schalen draaien
4 lessen van 4 uur.
Bekwamen in het snijden van in- en uitwendige vormen voor de kop (tafelkandelaren, gebakstellen, platte en kopse schalen en kommen).

Draaien op een linkse bank
Linkshandigen die niet aan rechtshandig werken kunnen wennen en draaiers die schalen maken op de achterkant van de vaste kop zonder de draairichting om te draaien (bijv. op een Myford), kunnen alle bovenstaande cursussen volgen op een bank die aan deze werkwijze is aangepast.

CJ privé
Individuele begeleiding voor specifieke problemen à € 40,- per uur.

Aanvang cursussen: in overleg.
Alle cursussen worden gegeven in groepjes van 3 personen.
Kosten € 170,- per periode van 4 x 4 uur, incl. BTW en oefenmateriaal.
Het thuis oefenen en in de praktijk brengen van het geleerde is een must!
Samenstellen van de groep in overleg.

NB. Snijden tussen de centers en schalen draaien alleen mogelijk na Basistechniek I of II, of na gebleken handvaardigheid en ervaring.

Inschrijfformulier verkrijgbaar bij:
Christiaan Jörg
Wolter Heukelslaan 6, 3581 SP Utrecht
Wilt u eerst informatie bel gerust.
Tel 030 - 2513684 - christiaanjorg@wanadoo.nl

(Wijziging) DemoDag voorjaar 2004

Als u dit leest, pak dan direct uw agenda! De oorspronkelijke datum van 15 mei kan niet doorgaan i.v.m. afwezigheid van verschillende leveranciers. Er is een andere datum gevonden die voor iedereen acceptabel is.

15 Mei wordt dus nu 17 april !

De lokatie blijft het Groenhorst College, Dierenriem 2, Maartensdijk (tussen Utrecht en Hilversum). Zet dus nu meteen deze wijziging in uw agenda.

Reserveer dan ook meteen de DemoDag van 9 oktober 2004 die in het teken zal staan van het 10-jarig jubileum van RADIUS. Verdere mededelingen hierover volgen nog.

Truus Beisterveld heeft op een van haar buitenlandse houtdraaireizen kans gezien om voor ons het Sorby Demo Team te strikken. Zij komen ook op 17 april. Bovendien zullen ook de firma's Baptist, Schulte - met hopelijk een Duitse demodraaier-, Memenco en vermoedelijk Hobbyholz weer van de partij zijn. Daarnaast zullen we ook weer verschillende van onze eigen gastdraaiers kunnen verwelkomen. Wij rekenen op jullie allen en tot ziens in Maartensdijk.

Bedankt Frans Erkamps!

In het afgelopen jaar heeft Frans Erkamps wegens andere bezigheden afscheid genomen van de DemoDag Commissie. Frans heel erg bedankt voor je hulp en inzet tijdens de DemoDagen in de afgelopen jaren. Gelukkig heb je toegezegd nog wel te willen meehelpen met het verzamelen en klaarmaken van de bekende houtpakketten voor de loterij.

Hierbij doe ik dan ook meteen een dringende oproep aan vrijwilligers om de DemoDag Commissie te komen versterken. We kunnen enthousiaste medewerkers heel goed gebruiken.

Frans Fletterman
namens de DemoDag Commissie

Routebeschrijving Demo-Dag 17 april 2004

Het Groenhorstcollege, Dierenriem 2, Maartensdijk

Maartensdijk ligt aan de snelweg A27, tussen Utrecht en Hilversum. Vanuit alle richtingen neemt men de afslag 32. Daarna volgt men de borden **Maartensdijk**. Men komt op de Kon. Wilhelminaweg, passeert een rotonde en rijdt via de Dorpsweg het dorp Maartensdijk in. Bij het binnenrijden komt men direct weer bij een rotonde. Hier gaat men rechtsaf. Men rijdt dan **over** de spoorbaan en **onder** een viaduct door. Direct daarna slaat men rechtsaf de Dierenriem op. Het Groenhorstcollege is het eerste grote gebouw aan de rechterkant.

Bij de school is parkeerplaats gereserveerd voor de leveranciers en demonstrateurs.

Op de Dierenriem kan men direct rechts parkeren. Aan de overkant van de school is een klein bedrijventerrein met enkele parkeerplaatsen. Maar ca. 250 meter verder is rechts een sportpark met een zeer ruime parkeergelegenheid.

Omgekegeld

Via de Gouwe Groep krijgen wij nog wel eens houtresten van een bedrijf, dat interieurs maakt voor luxe jachten. Dat bedrijf had op 7 februari een open dag, en de Gouwe Groep was gevraagd om daar werk van leden tentoon te stellen. Voor die tentoonstelling wilde ik wat nieuws maken. Maar het moest wel iets eenvoudigs zijn. Zoals altijd was het uitgangspunt een tol. Iedereen die mijn werk kent zal zeggen: "Wat anders". Maar wat voor een tol. Toen schoot mij uit een oude AR een schets van een werkstuk van Albert Jan Rouwkema in gedachten. Naar huis lopend ging ik het idee verder uitwerken. Het werkstuk werd concreter, en toen ik thuis kwam, was alles klaar om gedraaid te worden, inclusief de globale maten. Nog even zoeken in de stapel met draaihout, en daar begon ik: Ik had nog een paar stukken stam van Laurierkers (Prunus Laurocerasus). Dat is crèmekleurig hout, draait prachtig glad, en is fijn van nerf. Het nadeel is de kleine diameter van de stammetjes. Van elk stuk draaide ik een kegel. De basis van de kegel: 4 cm, de hoogte 10 cm, en onder de basis uit stak een pen van 4 cm lang en een diameter van 15,8 mm. 15,8 mm omdat die in een 16 mm gat moest worden vastgelijmd.

Ik had ook al een schijf klaar met een dikte van 4 cm en een diameter van ongeveer 15,5 cm. Die schijf was van een soort Meranti. In de schijf heb ik een 16 mm gat geboord. Dat gat gebruikte ik om de schijf op te spannen op een spiebaankop. Een spiebaankop is eigenlijk een ronde staaf met een plat vlakje aan de ronde kant van de staaf. Op dat vlakje kan een rond staafje staal rollen. Als het staafje midden op het vlak ligt, is het topje gelijk met de diameter van de staaf. Als je het werkstuk draait, rolt het staafje naar buiten toe, en klemt het werkstuk zich vast. Je draait het tegen de draairichting in, en dan klemt het zich altijd vast. De "schijf" heb ik eerst tot een schijf gedraaid. Toen op de platte kant van de schijf een cirkel uitgezet met een diameter van 4 cm. Vanaf die cirkel ben ik naar buiten toe een kegelvlak gaan draaien. De kegel kwam tot halverwege de dikte van de schijf. Geschuurd tot het mooi glad was. Toen de schijf omgedraaid, en de andere kant net zo gedraaid. De pennen van de kegels worden op maat afgezaagd en in het gat gelijmd. Twee lagen acryllak ter afwerking en klaar. Het werkstuk is symmetrisch, en door de kegelvormen kun je er niet mee tollen. Bovendien is het hout van de Laurierkers te zacht voor een tolpunt. Daarom ligt het op één punt en de scherpe rand van de schijf. Vandaar de naam "Omgekegeld".

Bert Rosbach

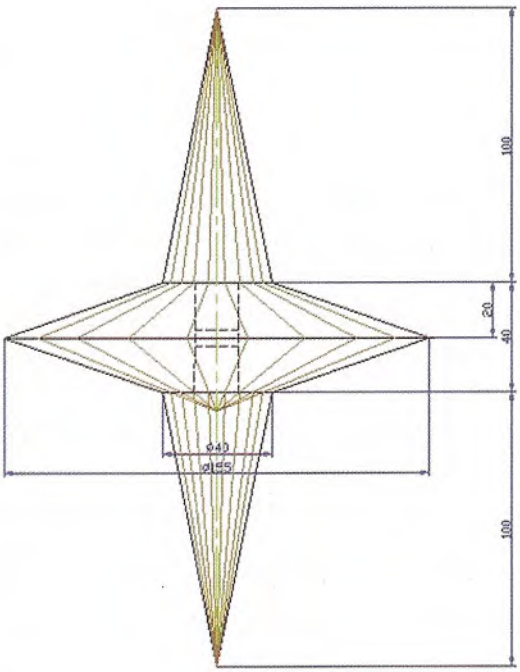

Lidmaatschap

De kosten van het lidmaatschap bedragen € 22,50 per jaar voor 2003 (buitenland € 25,- per jaar), deze worden vooraf betaald. Wordt men na 1 juli van het lopende kalenderjaar lid, dan wordt men lid tot 31 december van het jaar volgend op dat van aanmelding. Men is lid van de vereniging eerst nadat zowel het inschrijfformulier als de inschrijf- en administratiekosten (€ 5,-) zijn ontvangen. Verzoeke adreswijzigingen tijdig door te geven aan de ledenadministratie. Deze zorgt voor verdere verspreiding hiervan.

Het lidmaatschap wordt stilzwijgend voortgezet, tenzij het lid tenminste 4 weken vóór het einde van het kalenderjaar schriftelijk aan de ledenadministratie bericht dat men het lidmaatschap wil beëindigen.

In dit nummer

Van de bestuurstafel	3
Van de redactie	6
De BCT beitel	6
Draaien zonder chuck - deel 3	8
Woordenlijst Engels - Nederlands, 1e uitgave, Maart 2004	12
Agenda	13
Index Aktie Radius 37 t/m 40	16
Primeur Robert Sorby in Nederland	23
IN BEELD: Klaas Dikstaal (1926)	24
3de Goudriaanse Hobby- en Tuindag op 12 juni 2004	26
Wijziging DemoDag voorjaar 2004	28
Routebeschrijving DemoDag 17 april	28
Omgekegeld	29
Lidmaatschap	30
In dit nummer	30

Houthandel / Loonbedrijf
R. Haggenburg

Bomen rooien, groen verkleinen,

afrasteringen, tuin- en haardhout

Drielse Rijndijk 25
6665 LP Driel
tel.: 026 - 474 33 01
06 - 22 48 47 74
fax.: 026 - 474 32 24

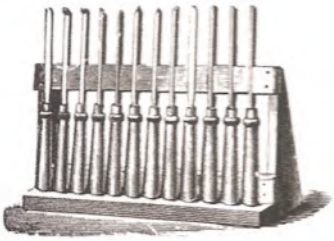

Colofon

Foto omslag:
- Marcel van Berkel
  Tijd zat
  Iepen wrat
- Foto uit de
  Creative Collection.

Opmaak en Druk: Drukkerij Ter Burg, Alkmaar.

Direct **uit voorraad** leverbaar...

ruim 80 soorten **massief** hout

Klik op **www.af.nl** voor meer informatie

Abachi
Afzelia (Doussie)
Afrormosia
Amboina Wortel
Anigre
Andiroba
Appel
Azijnhout
Balsa
Bankirai
Berken
Bengé
Beuken wit
Beuken gestoomd
Boiré
Bruyere Wortelknollen
Bubinga
Ceder (loofhout)
Ceder (Florida)
Citroen
Cocos
Coromandel
Cocobolo
Ebben
Eiken Europees
Eiken Amerikaans
Elzen
Esdoorn (maple)
Esdoorn gemoest
Esdoorn riegel
Essen Europees
Essen Amerikaans
Fichte
Grenen Amerikaans
Gonçales Alves
Hickory
Hemlock
Iepen Amerikaans
Iepen Europees
Imbuya
Iroko
Ivoorhout
Jatoba
Kersen Amerikaans
Lariks
Letterhout
Limba
Linden Amerikaans
Linden Europees
Mahonie Sipo
Mahonie Honduras
Mahonie Sapeli
Makoré
Merantie
Merbau
Noot Amerikaans
Noot Europees
Noot Europees
gestoomd
Noot wortel
Oregon Pine
Olijfhout
Ovankol
Paardevlees
Padouk
Palissander
Madagascar
Palissander Honduras
Palissander Santos
Palissander Indisch
Palm Buxus
Palm Cocos
Parana Pine
Peren gestoomd
Peren loofhoutbomen
Pernambuco
Pokhout
Purperhart
Purperhart
Hamin
Redwood
Robinja
Rozenhout
Sitka Spruce
Steenbeuken
Taxus
Teak
Tulpen
Weymouth Den
Wengé
Zebrano
Zwarte Kabbes

In onze ruime voorraad kunnen wij op de ouderwetse manier bestekzoeken. Ook hebben wij een houthobby-zolder waar wij kleinere stukken hout verkopen. Een walhalla voor instrumentbouwers en houtdraaiers. De meeste stukken zijn al geschaafd en alles is per stuk geprijsd.

U bent welkom ons eens te bezoeken.

af

Arnhemse Fijnhouthandel
Driepoortenweg 12, 6827 BR Arnhem
tel: 026-3648435 fax: 026-3630309

NIEUW BIJ VDH

JET

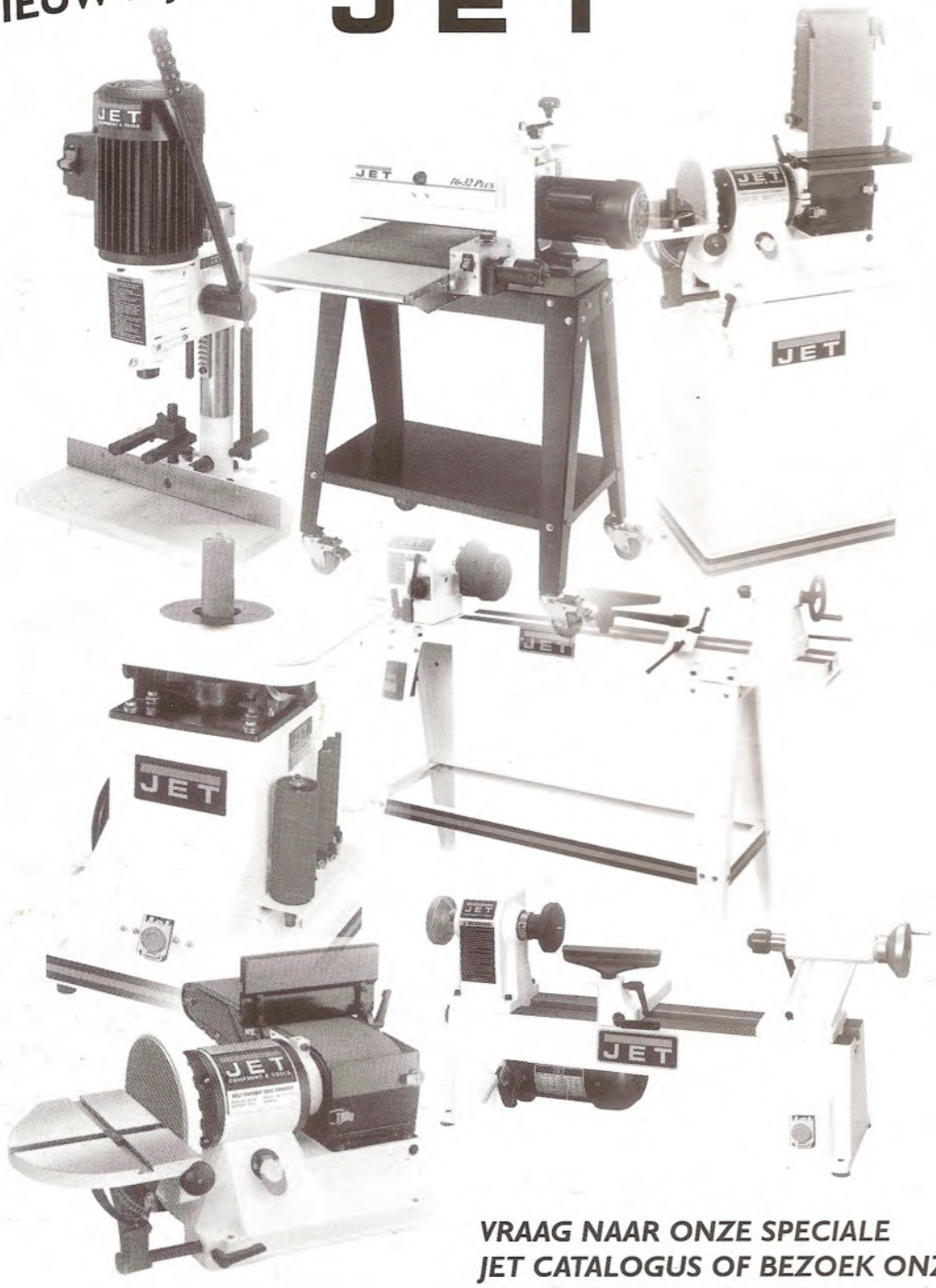

VRAAG NAAR ONZE SPECIALE JET CATALOGUS OF BEZOEK ONZE WEB-SITE WWW.VDHBV.NL

VDH

MACHINES & GEREEDSCHAPPEN B.V.

SHOWROOM: TEXASDREEF 8 • 3565 CL UTRECHT

TEL.: (030) 296 3270 • FAX: (030) 293 6600

INFO@VDHBV.NL • WWW.VDHBV.NL