AktieRadius

Kwartaaluitgave van RADIUS Nederlandse Vereniging van Houtdraaiers

nr. 35
september 2002

NEDERLANDSE VERENIGING VAN HOUTDRAAIERS

Bestuur

Voorzitter: Drs. Piet (P.W.M.) de Bruijn,
Brinkenhofsestraat 12, 6831 AB Arnhem,
tel. 026 323 27 35, E-mail: Bruyp@universal.nl
Secretaris: Gerard (G. H.) Gaasbeek,
Boeslaan 24, 6703 ES Wageningen,
tel. 0317 413 205, E-Mail: gh.gaasbeek@hccnet.nl
Penningmeester: Bert (A.) Rosbach,
Meidoornsingel 67, 3053 BK Rotterdam,
tel. 010 418 47 86. E-mail: a.rosbach@chello.nl
Postbank 74 19 49 tnv RADIUS.
Lid en Ledenadministratie: Ruud (R.) van Oorschot,
J.Vermeerhof 7, 1394 GG Nederhorst den Berg,
tel. 0294 253 421, E-mail: ruud.vanoorschot@hetnet.nl
Leden: Piet (P.J.) Boonman, Christiaan (Chr.) Jörg,
Jan (J.Q.) van der Ploeg, Henk (H.J.J.) Smit.

DemoDagCommissie

P.W.M. de Bruijn, Frans (F.) Erkamp, Chr. Jörg,
Frans (F.) Fletterman. *Secretariaat:* F. Fletterman,
Kerkeland 10, 6883 HA Velp, tel. 026 364 71 82

RedaktieCommissie

Jeanne (J.C.) Feith, H.J.J.Smit en René (R.M.) Wetzels.
Secretariaat: R.M. Wetzels, Sportlaan 4, 7491 DG Delden,
tel. 074 376 53 21, E-mail: r.wetzels@hetnet.nl

Advertenties

H.J.J.Smit, Rijnsburgerweg 84 2314 AB Oegstgeest,
tel. 071 402 43 65, E-Mail: henkjjsmit@wanadoo.nl

Regiotrekkers

Amsterdam	Hennie v.d. Akker	tel. 020 694 9434
Arnhem/ Nijmegen	Jaap Boks	tel. 0481 372 495
Epe eo.	Wolter van Dijk	tel. 038 331 53 70
Gouda	Klaas van Riel	tel. 0180 633 540
Haarlem	Iet Feith	tel. 023 535 39 35
Haarlemmermeer	Arie Boogert	tel. 023 562 35 73
Limburg	Ger Vervoort	tel. 077 354 99 99
Lochem	René Wetzels	tel. 074 376 53 21
Noord	Arend Kok	tel. 0592 559 377
Noord-Holland N.	Pierre Hamers	tel. 0226 317 416
Utrecht	Wim de Bruijn	tel. 0346 563 879

Lidmaatschap

De kosten van het lidmaatschap bedragen € 20,– p.j. voor 2002 (€ 22,50 p.j. voor 2003), deze worden vooraf betaald. Wordt men na 1 juli van het lopende kalenderjaar lid, dan wordt men lid tot 31 december van het jaar volgend op dat van aanmelding. Men is lid van de vereniging eerst nadat zowel het inschrijfformulier als de inschrijf- en administratiekosten zijn ontvangen. Verzoeke adreswijzigingen tijdig door te geven aan de ledenadministratie. Deze zorgt voor verdere verspreiding hiervan.

Het lidmaatschap wordt stilzwijgend voortgezet, tenzij het lid tenminste 4 weken vóór het einde van het kalenderjaar schriftelijk aan de ledenadministratie bericht dat men het lidmaatschap wil beëindigen.

Kopij

AktieRadius verschijnt viermaal per jaar; medio maart, juni, september en december. De redaktie verzoekt u uw bijdragen zes weken vóór deze verschijningsdata liefst op diskette of per e-mail aan te leveren. Foto's en tekeningen graag voorzien van uw naam zodat wij deze kunnen terugsturen.

Uiterste inleverdatum AktieRadius 36:
1 november

Deze stukken vertolken de mening van de inzender en behoeven niet de mening van het bestuur en/of de redaktie te vertolken. Zij worden dan ook geplaatst buiten verantwoordelijkheid van RADIUS.

De redaktie behoudt zich het recht voor ingezonden kopij in welke vorm dan ook inhoudelijk te beoordelen, zonder opgaaf van redenen te weigeren of in te korten.

Gehele of gedeeltelijke overname van artikelen is slechts toegestaan met schriftelijke toestemming van het bestuur.

In dit nummer

Van de bestuurstafel	3
Van de redaktie	5
Vertalingen	6
Rectificatie	7
Uit de regio's: Amsterdam	8
Beendraaiwerk	9
Vormgevers in Hout	12
Houtinfo: Reactiehout	13
Veiligheid: trillingen	14
Verslag van de jubileumtentoonstelling Vlaams Gilde van Houtdraaiers	15
Binnen-Buitendraaien: huisje in cilinder	19
Het drogen van hout	25
De 15e Demo-Dag	27
De 42%-methode nog eens uitgelegd	27

Van de bestuurstafel

Voor de meeste mensen is de vakantie inmiddels voorbij. De activiteiten op het gebied van het houtdraaien zulle op een laag pitje hebben gestaan, maar langzamerhand zullen er toch weer verenigingsactiviteiten georganiseerd gaan worden. De eerste regio-bijeenkomsten zijn inmiddels al weer geweest.

Ook voor het bestuur is het de afgelopen periode in zekere zin vakantie geweest, hoewel toch wel aandacht besteed is aan een aantal zaken. Eind augustus is weer een bestuursvergadering geweest, maar de belangrijkste punten hiervan kunnen pas gepubliceerd worden in het decembernummer van dit blad. Een van de agendapunten die op de bestuursvergadering aan bod is gekomen is de mogelijkheid voor een algemene houtdraai-tentoonstelling in 2003. In het decembernummer kunnen wij U hierover meer informatie verstrekken.

TENTOONSTELLINGSBUIZEN

In het vorige blad hebben we vermeld dat we in het bestuur nog eens hierover van gedachten zouden wisselen. Het besluit is als volgt:

- wellicht kunnen de buizen gebruikt worden bij de tentoonstelling van 2003;
- er volgt nog overleg over een andere (en goedkopere) wijze van opslag;
- mocht dit beide niet nodig c.q. mogelijk zijn, dan zullen de buizen aangeboden worden aan de regio's en/of individuele leden.

STATUTEN

Op het moment van schrijven ligt het goedgekeurde voorstel voor de statutenwijziging bij de notaris om de wijziging notarieel door te laten voeren. Wij hopen dat dit binnen korte tijd geregeld zal zijn.

INFORMATIEFOLDER

Het bestuur is in deze zomermaanden wel druk bezig geweest met het samenstellen van een nieuwe informatiefolder voor belangstellenden. Als alles loopt zoals wij dat graag zouden zien, kunnen wij deze voor het eerst presenteren op de komende Demo-Dag.

OPROEP

Als U vragen, ideeën of suggesties voor de volgende bestuursvergadering heeft, aarzel dan niet om contact op te nemen: wij houden ons aanbevolen.

Piet de Bruijn

Het werken met voor het houtdraaien gebruikelijke gereedschappen, machines en uitgangsmateriaal kan gevaarlijk zijn. Lees vóór het gebruik de bijbehorende voorschriften en volg de daarin gegeven aanwijzingen zorgvuldig op. Noch de vereniging RADIUS, noch de redaktie van AktieRadius, noch de auteurs van de in dit nummer opgenomen artikelen en advertenties kunnen enige aansprakelijkheid aanvaarden voor onvolkomenheden of andere fouten.

Waar kiest de vormgever in hout

Of u nu pennen of schalen, kandelaars of tafelpoten, objecten of functionele elementen draait, Baptist voor Houtbewerkers heeft de juiste machines, gereedschappen en veredelingsmaterialen in huis voor zowel de beginnende als de

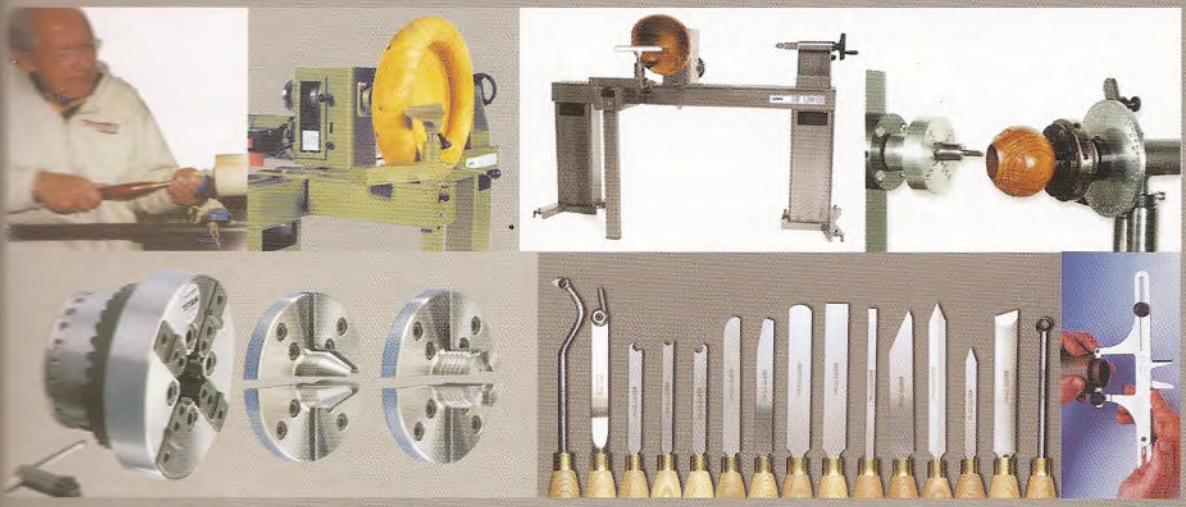

uit de grootste collectie

gevorderde houtdraaier. Topmerken houtdraaibanken, chucks voor zwaar of uiterst delicaat werk, meer dan 300 modellen houtdraaibeitels en heel veel boeken en videobanden!

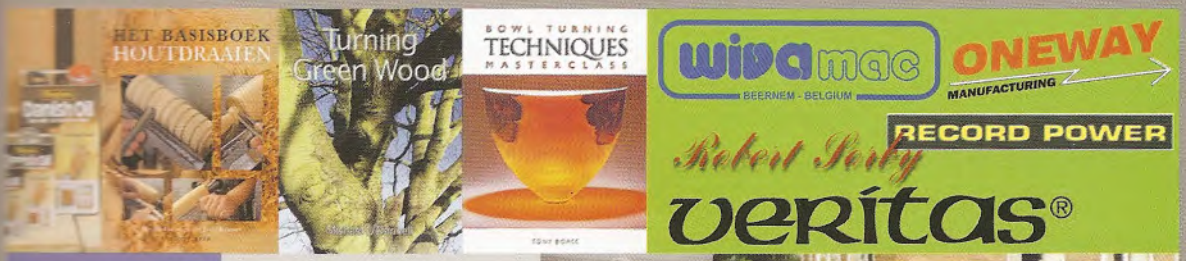

Beekstraat 30
6811 DW ARNHEM

Tel.: 026-4451644
Fax: 026-4424435

Meet us at the web!
www.baptist.nl

gereedschappen? BAPTIST

VOOR HOUTBEWERKERS

OPEN DINSDAG T/M ZATERDAG, DONDERDAG KOOPAVOND

Van de redaktie

Nieuwe bezems vegen schoon en dat geldt ook voor onze voorzitter. Tijdens de recente redaktievergadering heeft hij de wens geuit dat ook wij als redaktie in ons werk méér structuur aanbrengen. Dit houdt in dat de sluitingsdata voor de kopij strikt aangehouden gaan worden. Tekstwijzigingen door de redaktie in ingezonden kopij gaat teruggekoppeld worden naar de schrijver, en nog meer. In de volgende AktieRadius zullen wij deze plannen in uitgewerkte vorm aan u presenteren.

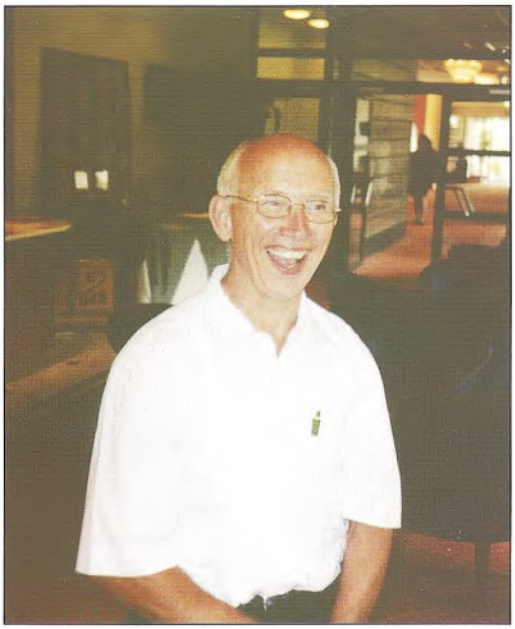

Tot onze vreugde heeft (zie foto rechts) Wim te Winkel uit Borne (regio Lochem) zich aangemeld als Advertentie-Acquisiteur. Hij zal dit najaar worden ingewerkt zodat hij vanaf 1 januari 2003 deze taak zelfstandig kan vervullen.

De Redaktiecommissie

De redaktie van AR: Jeanne Feith, geflankeerd door René Wetzels (l.) en Henk Smit.

Vertalingen

Op verzoek van leden van RADIUS ben ik begonnen met het vertalen van de internetnieuwsbrieven van de 'Triangle Woodturners of North Carolina'. Die nieuwsbrieven verschijnen iedere maand en bevatten interessante artikelen over de houtdraaivaardigheden van leden. Verder zijn er altijd een aantal mooie fotobladen met werkstukken van de leden.
De nieuwsbrieven zijn te vinden op: http://www.rtpnet.org/~twnc/newsletters.html. De vertalingen publiceer ik, met toestemming van The Triangle, op mijn eigen webplek op internet: http://members.lycos.nl/HoutObjectenRikMars/anderen/verwijs.htm. Onder het item 'Triangle Wood Turners of North Carolina' is de regel 'Vertaling van nieuwsbrieven' te vinden.
Vanaf maart 2002 zijn de vertalingen daar nu te vinden. Ik hoop dat met deze vertalingen de informatie van onze Amerikaanse collega's toegankelijker wordt voor Nederlandse geïnteresseerden.
Net nu ik begonnen ben met het vertalen van de internetnieuwsbrieven van TWNC, blijkt dat er ook werk aan de winkel is voor de vertaling van artikelen uit AktieRadius.
Het artikel van Peter van de Waal in AR 34 staat zo bol van Engelse begrippen, dat ik mij geroepen voel u een vertaling te geven.
Want er zijn natuurlijk ook prachtige Nederlandse woorden voor alles waar we als houtdraaier mee werken. Ik vertaal alleen de Engelse termen voor u:

chuck	*klauwplaat*
faceplate	*vlakke opspanplaat*
superglue	*superlijm*
speed control	*snelheidsregeling of frequentieregelaar*
ring chisel	*ringbeitel*
deep hollowing chisel	*uitdraaibeitel voor diep werk*
burr	*wrat (in het hout van een boom)*

Ik hoop dat AktieRadius een Nederlandstalig blad blijft!

Rik Mars

Noot van de redaktie:
De boodschap is luid en duidelijk....

Starbond Europa

Wij leveren
STARBOND Glue lijm in vijf diktes als impregneer- en vulmiddel voor het versterken en repareren van houtdraaiwerk,
STARBOND Sparkles om reparaties in te kleuren en onzichtbaar te maken,
STARBOND Glue Black om scheurtjes in hout met slaap op te vullen.
Accelerator om de uitharding van **STARBOND Glue** te versnellen tot enkele seconden.

Serviceburo Gerhard CHRISTMANN
In Nederland verkrijgbaar bij
BAPTIST voor houtbewerkers
Beekstraat 30
681 DW Arnhem

Rectificatie

In de vorige uitgave van AR heeft een artikel gestaan over Starbond Glue, geschreven door Truus Beisterveld. Helaas is daarbij het een en ander fout gegaan. Het ontvangen artikel van Truus telde ca. 1500 woorden, dat is bijna 3 pagina's. Helaas was dat te veel voor publicatie in het blad. Daarom is het artikel door de redaktie ingekort (en daardoor hier en daar ook tekstueel gewijzigd) tot de omvang van 2 pagina's.

In het blad AR staat weliswaar op pag. 2 vermeld: 'De redaktie behoudt zich het recht voor ingezonden kopij in welke vorm dan ook inhoudelijk te beoordelen, zonder opgaaf van redenen te weigeren of in te korten', maar gebruikelijk is dan dat er overleg wordt gepleegd met de oorspronkelijke schrijver van het artikel. Dat is in dit geval helaas niet gebeurd.

De redaktie biedt hiervoor zijn verontschuldiging aan.

Er is overleg gestart tussen bestuur en redaktie om afspraken te maken hoe in de toekomst soortgelijke problemen kunnen worden voorkomen.

Het bestuur

CURSUS SNIJDEND HOUTDRAAIEN door CHRISTIAAN JÖRG

Basistechniek I
8 lessen van 4 uur.
Je leert werken met de guts, draaien tussen centers en voor de kop.
Tevens is er ruime aandacht voor zaken als drogen, slijpen, materiaalkennis, veiligheid enz.

Basistechniek II
8 lessen van 4 uur.
Voor draaiers met ervaring achter de bank, die zich alsnog het snijden met een guts meester willen maken. Met voornamelijk het afleren van verkeerde gewoontes en het aanleren van snijtechnieken tussen de centers en voor de kop.
Ook is er ruime aandacht voor drogen, slijpen, materiaalkennis, veiligheid enz.

Snijden tussen centers
4 lessen van 4 uur.
Snijden tussen centers van vierkant naar rond.
Basisvormen, poten, eierdopjes, kandelaars, lampen, bekers enz.

Schalen draaien
4 lessen van 4 uur.
Bekwamen in het snijden van in- en uitwendige vormen voor de kop (tafelkandelaren, gebakstellen, platte en kopse schalen en kommen).

Draaien op een linkse bank
Linkshandigen die niet aan rechtshandig werken kunnen wennen en draaiers die schalen maken op de achterkant van de vaste kop zonder de draairichting om te draaien (bijv. op een Myford), kunnen alle bovenstaande cursussen volgen op een bank die aan deze werkwijze is aangepast.

CJ privé
Individuele begeleiding voor specifieke problemen à € 40,- per uur.

Aanvang cursussen: in overleg.
Alle cursussen worden gegeven in groepjes van 3 personen.
Kosten € 170,- per periode van 4 x 4 uur, incl. BTW en oefenmateriaal.
Het thuis oefenen en in de praktijk brengen van het geleerde is een must!
Samenstellen van de groep in overleg.

NB. Snijden tussen de centers en schalen draaien alleen mogelijk na Basistechniek I of II, of na gebleken handvaardigheid en ervaring.

Inschrijfformulier verkrijgbaar bij:
Christiaan Jörg
Wolter Heukelslaan 6, 3581 SP Utrecht
Wilt u eerst informatie bel of fax gerust.
Tel/fax 030 - 2513684

Uit de regio's
Amsterdam

Word ik gebeld door Henk Smit van AktieRadius: redaktie en bestuur willen méér informatie uit de regio's dan alleen maar hun agenda's. Nou heb ik niks te melden maar hij bleef aandringen, dus ik zeg 'kom maar langs, dan zien we wel'.

Goed, hij komt en wij gaan praten: Amsterdam telt zo'n 16 actieve leden, voor het merendeel echte Mokummers. Komen af en toe in mijn ruime werkplaats bij elkaar, maar dat spul moet ik dan wel zèlf bij elkaar harken. Per telefoon. Want lang van tevoren een agenda voor de samenkomsten opstellen, dat is er hier niet bij. De meeste leden zijn nogal op zichzelf en hebben een broertje dood aan vergaderen. Een bestuur hebben we dan ook niet, Wim Oldert is meer een soort contactpersoon. Toevallig is er net weer eens een datum voor de volgende bijeenkomst hier op Onderlangs 34m afgesproken: zaterdag 14 september, zo rond 10 uur. Een paar nieuwe leden zouden er trouwens best bij kunnen, mijn werkplaats is groot genoeg.

Maar liever geen gedoe met opdrachten of werkstukken. Vroeger heb ik met die opdrachten wel eens een geintje uitgehaald: we moesten allemaal een paddestoeltje draaien, je weet wel, uit taxushout, dat geeft een leuk effect. Heb ik er een paddekrukje van gemaakt; de pad heb ik zelf gesneden uit Vietnamees palissander. En een krukje met drie pootjes. Geintje, moet kunnen.

Nee, we proberen liever wat te leren van elkaars miskleunen: waarom lukte dit of dat niet, wat deed ik dan fout, probeerde ik een vierkante cirkel te draaien? Of laten we liever eens bomen over afwerkingsmethoden: als Klaas Dikstaal (beterschap, mannetje!) een nieuw stuk hout voor zijn eieren onderhanden neemt maakt hij eerst een proef met vijf of zes soorten lak en olie. Alles in twee lagen. En dan bepaalt hij wat het beste effect geeft en gaat draaien. Kijk, da's vakmanschap maar eigenlijk zouden we dat allemaal zo moeten doen.

Hennie van den Akker

Beendraaiwerk

Het draaien van been

De aanleiding voor dit artikel was een oproep in het blad van de regio Epe. Een van de regioleden probeerde iets te weten te komen over het draaien van been. Aangezien ik wel met dit materiaal geëxperimenteerd heb, dacht ik.....
Nog even een opmerking: dit artikel gaat over het dierlijke materiaal been en is geschreven zonder de vegetariërs onder onze lezers te willen kwetsen.

Elk been is nog geen draaibeen

Het mooiste been om te draaien is het been van een volwassen rund en wel dat stuk dat afkomstig is uit het midden van een poot. Desnoods vraag je je slager om een heel been. Want hoe langer het stuk is, des te mooier. De uiteinden met de gewrichtsknoppen zaag je er van te voren af. Ze zijn niet bruikbaar voor draaiwerk. Soms wil een schouderblad bruikbaar materiaal opleveren, maar over het algemeen is dat te vezelig. Dit geldt ook voor varkensbeen. Een paard heeft ook prima been om te bewerken. Dat is alleen veel vetter en niet zo wit. Als groot nadeel heeft het een akelige geur bij het uitkoken.

Voorbewerking

Gebruik altijd vers of vers ingevroren been.
Been is pas bruikbaar als het vet en een groot deel van het eiwit is verwijderd. Dat doe je door uitkoken. Daarbij kun je het nuttige met het aangename verenigen: gebruik het been voor de soep. Daarna kook je het twee keer een uur uit met soda in een geëmailleerde ijzeren pan. Het email moet wel gaaf zijn.
Let op: soda reageert erg agressief met aluminium.
De bodem van de pan bedekken met een laagje soda, been erop, onder water zetten en aan de kook houden. Daarna doe je het nog twee keer, maar dan met schoon water. Ook hier moet het been onder water blijven.
Bij de voorbereiding van dit artikel kreeg ik een tip van Iet Feith (via Jeanne Feith), die me heel goed bruikbaar lijkt. De tip is alleen bruikbaar voor de bezitters van een vaatwasmachine. Laat het been een paar weken lang elke keer mee wassen in de vaatwasser.
Na het uitkoken of uitwassen het been een paar dagen tot een week laten drogen en dan is het klaar voor het echte werk.
Bill Jones daarentegen schrijft dat het been vochtig wordt bewerkt. Het wordt dan onder water en tussen het werken door onder een vochtige doek bewaard.

Bewerking

Been is een perfect materiaal voor het maken van pennetjes, knopjes, knoopjes, kralen. Je bewerkt het met de houtdraaiguts, de houtdraaibeitel en de schrapers. Het is ook heel goed te bewerken met een metaalzaag en een vijl. Het te gebruiken gereedschap van te voren goed schoon maken, omdat er anders metaalsplinters in het been kunnen komen.
Net zoals hout heeft ook been een 'draad', deze loopt in de lengterichting van het been. Daar moet je dus rekening mee houden.
Het toerental van de draaibank kan hoog zijn (1500 - 2000 tpm). Het materiaal laat het toe evenals de afmetingen. Let natuurlijk wel op het toerental bij het ronddraaien van een vierkant gezaagd staafje. Voor de meenemer moet je wel een gaatje voorboren en een gleufje zagen. Maar vaak is de meenemer te groot voor de afmetingen van het been. Eén kant van een staafje kun je ook rond vijlen. Dan is het geschikt voor een klauwplaat. Als de diameter van het rondgevijlde stuk maximaal 6 mm is, is het miniatuurklemstuk van Multistar een

perfect opspangereedschap. Alleen wil ik niet iedereen een uitgave van ongeveer € 75,- aanpraten. Het gaat ook in een normale klauwplaat mits deze niet te groot is.
Je kunt been gewoon snijdend draaien, net zoals je hout snijdend draait. Je hoeft niet eens je beitels en gutsen in een stompere hoek te slijpen. Omdat het materiaal harder is, kun je fijner werken. Ook vanwege de afmetingen ben je gedwongen tot fijn werk. Daarom altijd je kleinste gutsen, beitels en schrapers gebruiken. Wil je er mee verder gaan, dan is het aanschaffen van een set miniatuurgereedschap te overwegen. Let op bij het schrapen, been wordt gauw te heet.

Wat kun je van been maken

De maten van het beschikbare been bepalen wat je er van kunt maken. Het merg is door het uitkoken verdwenen en je houdt een holle pijp over. In al de jaren dat ik been bewerk, ben ik geen grotere wanddikte dan 10 - 12 mm tegengekomen.
Als de doorsnede van het been min of meer driehoekig is, kun je het in drie platte stukken zagen. Die platte stukken zijn te gebruiken in dekseltjes, bodems, voor gedraaide plaatjes. Been met een ronde doorsnede is te gebruiken voor servetringen, doosjes of bekertjes. Een bodem moet je dan uit een plat stuk zagen.
Het been is ook in staafjes te zagen. Deze zijn te gebruiken voor het draaien van sieraden, of pennetjes ter versiering.
Let op bij het nadraaien van pennetjes. Als je kops op de pennetjes moet draaien, doe dan in uiterst dunne plakjes, zie de opmerking over de draad van het been hierboven. Been werd vroeger veel gebruikt voor het maken van knopen, knopjes en ook wel plaatjes rond deursloten. Ik heb in een antieke kast een knopje van been aan een kastdeurtje. Gezien de historie van de kast zal het wel geen ivoor zijn.
Voorbeelden van beendraaiwerk zijn bijgaande pelgrimsstafjes uit Santiago de Compostella. De datering is 1450-1500, de vindplaats Nieuwlande. De linker is 88 mm lang, diameter 8 mm, de rechter 59 bij 8 mm..

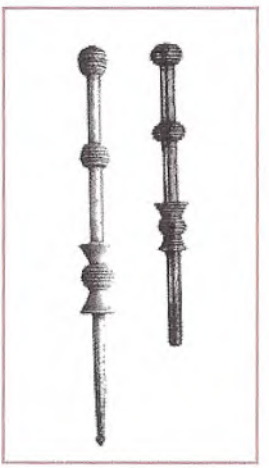

Ik trof de originelen aan in het museum Boymans-van Beuningen te Rotterdam.
Een paar andere voorbeelden staan in de catalogus van de eerste houtdraaitentoonstelling, in 1999, te Culemborg.

Afwerking

Als je been snijdend gedraaid hebt, hoef je het been niet of nauwelijks te schuren, zo mooi glad is het. Wil je het toch schuren dan kun je gewoon schuurpapier gebruiken. Let wel op als je schuurpapier gebruikt met een rode laag: de korrels kunnen in het been komen te zitten, en geven dan een rode waas over het mooie witte materiaal. Je kunt beter schuurpapier gebruiken met carborundum of wit korund als slijpmiddel. Dat is bovendien van grof tot heel fijn te koop. Vanaf 100 tot 800 of 1200 toe.
Bij het gebruik van carborundum- of korundpapier met een heel hoog nummer zijn andere polijstmiddelen niet meer nodig.
Als laatste afwerkmiddel gebruik je koperpoets + een doekje. Daarmee krijg je een prach-

tig glanzend oppervlak. Ik heb beensnijwerk van bijna 40 jaar oud, afgewerkt als hiervoor beschreven, dat er nog perfect uitziet.

Been in combinatie met hout kan ook. Vooral als je licht en donker tegen elkaar wilt laten afsteken. Let bij de afwerking van het hout wel op voor olie. De combinatie van olie en been leidt absoluut tot teleurstellingen: het vergeelt. De combinatie been en lak heb ik niet geprobeerd. Wat wel goed gaat, is de combinatie been en was. Gebruik dan wel een ongekleurde was en liefst uitsluitend bijenwas.
Na het lezen van het boek van Bill Jones over ivoordraaien en beendraaien heb ik geëxperimenteerd met het kleuren van been. Dat deed ik met rode waterbeits. Je krijgt een prachtige kleur die echter bij het polijsten (met koperpoets) vervaagt. Na het polijsten kreeg ik er geen kleur meer in. Ik had gekleurd met een koude oplossing. De beits was wel volgens het recept gemaakt. Misschien moet het lang intrekken, tot een uur of 12. Bill Jones suggereert een hete oplossing die aangezuurd wordt met blanke azijn. Omdat been kleurt met waterbeits heeft dat bepaalde gevolgen. Als je hout wilt kleuren en ook nog accenten van wit been wilt gebruiken, moet het hout vooraf gekleurd worden. Pas daarna wordt het been in het werkstuk geplaatst. Been is goed te lijmen met twee-componenten-lijm of secondenlijm. Spaarzaam aanbrengen en goed opletten. Maar dat wordt bekend verondersteld.

Verantwoording

Ik ben in 1961/1962 begonnen met beensnijwerk. Door RSI gedwongen kan ik dat niet meer doen. Daarna ben ik overgestapt op houtdraaien. En pas veel later ben ik been gaan draaien, toen ik het nodig had voor een bepaalde toepassing. In dit artikel is de nadruk gelegd op het materiaal en de verwerking. Er zijn een paar voorbeelden gegeven. Volgens mij kan iedereen wel een voorwerp bedenken, dat uit been gedraaid kan worden.

Literatuur

Bill Jones, 'Notes from the turning shop', ISBN 1-86108-017-6, Guild of Master Craftsman Publications Ltd. Het boek is wel echt Engels, met Victoriaans aandoende voorwerpen.
Joop Wolff, 'het Houtdraaiboek', uitgeverij Cantecleer, ISBN 90-213-0743-X. Waarschijnlijk niet meer leverbaar. In dit boek staat ook de beschrijving hoe je been zwart kunt maken. Dat laatste zou ik overigens niet doen, het vereist agressieve chemicaliën en bovendien zijn er andere methodes.
Godfried Böckelmann, 'Houtdraaien', ISBN 90-213-2658-2, uitgeverij Cantecleer. Het materiaal wordt summier genoemd.
Bertus Hylkema, 'Beensnijwerk'. Zoals de titel al zegt, gaat het over been en beensnijwerk. Er komt niets over draaien ter sprake. Het is in 1961 uitgegeven bij uitgeverij Muusses in Purmerend.
De afbeeldingen van het pelgrimsstafje zijn afkomstig uit het boek 'Heilig en Profaan, deel 1' van H.J.E.van Beuningen en A.M. Koldeweij, uitgegeven door de Stichting Middeleeuwse Religieuze en Profane Insignes, Brink 5, 3945 BE Cothen. ISBN 90-9006760-8. Een duur boek voor een paar bruikbare afbeeldingen.

Voor al deze boeken kun je ook navraag doen in een bibliotheek.

Bert Rosbach

Vormgevers in Hout

Tentoonstelling van internationaal vermaarde houtbewerkers.

Op 19 en 20 oktober 2002 organiseert de Vereniging Houtrijk Nederland in Fort bij Vechten te Bunnik de tentoonstelling Vormgevers in Hout voor de circa 35 Nederlandse houtkunstenaars onder haar leden. Beeldhouwers, houtdraaiers, meubelmakers en nog vele andere specialisten in houtbewerking zullen aanwezig zijn. Onder de buitenlandse exposanten zijn de houtdraaiers Peter Hromek uit Duitsland en Klaus Mader uit Oostenrijk.

De schalen, vazen, dozen en objecten van Peter Hromek waren reeds te zien in Amerika, Wenen en Duitsland (Ligna-Hannover). Klaus Mader is gespecialiseerd in tollen: groot, heel groot, klein, gekleurd, omkeer, dobbel en andere bijzondere tollen.

Andere buitenlandse deelnemers zijn Slawomir Smyk, beeldhouwer uit Polen en Eva Skupin beeldhouwster uit Duitsland. Ook Gerd Kaden, vormgever en decaan van de houtschool Angewandte Kunst in Schneeberg is aanwezig.
Zina Burloiu uit Roemenië is houtsnijdster. Haar wortels liggen in de traditionele decoratieve houtsnijkunst die ze combineert met een eigentijdse elegante stijl.
Voor geïnteresseerden geeft Zina Burloiu op zaterdag om 14.00 uur een dialezing.

Klaus Mader zal op zaterdag om 12.00 uur een demonstratie tollendraaien geven. Iemand met een productie van ± 20.000 tollen per jaar moet een unieke handvaardigheid hebben.
Voor deze laatste demonstratie kunnen leden van RADIUS schriftelijk een plaats reserveren bij Christiaan Jörg, W. Heukelslaan 6, 3581 SP Utrecht. Het aantal plaatsen is beperkt.

Vormgevers in Hout
Fort bij Vechten, bij Bunnik
19 en 20 oktober 2002 van 11.00 – 17. 00 uur
Toegang € 2,50 p.p.

Voor meer informatie
Otto Koedijk 0575 56 46 58
Christiaan Jörg 030 251 36 84
www.houtrijk.nl
www.fortvechten.nl

IK ZAL HANDHAVEN KWALITEIT

Handelsbedrijf
Chr. de Leeuw & Zonen

Achterweg 57, 4124 AE Hagestein
tel. 0347-351255
fax. 0347-351224

Handgereedschap en Machines
voor de hout- en metaalbewerker
leverancier van
o.a. Nooitgedagt en Record

Houtinfo: Reactiehout (druk en trekhout)

Bij een kopse doorsnede van een stam zit het hart meestal in het midden van de stam. Maar als het hart van de boom of tak sterk afwijkt (dus excentrisch) wordt het een ander verhaal.
Bij naaldhout noemen we dit 'drukhout' en dit drukhout zit, als de boom op een helling staat, aan de dalzijde van de helling (het drukt als het ware de boom weer in de goede richting).
Bij loofhout noemen we dit 'trekhout' en dat zit, als de boom op een helling staat, aan de bergzijde (het trekt als het ware de boom tegen de helling). Bij takken komt altijd 'reactiehout' voor.
Omdat dit reactiehout bij droging anders krimpt dan normaal hout, is het beter de boom te zagen volgens onderstaande tekening.

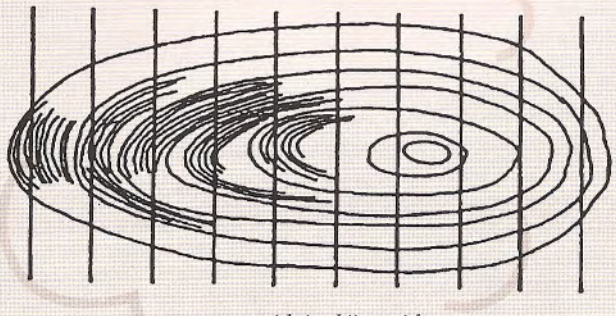

De zaagrichting bij reactiehout

Het percentage uitval van het hout zal hoger zijn dan bij normaal groeiend hout. Drukhout is wat donkerder van kleur en is wat vaster van structuur doordat de vezelwand dikker is dan bij normaal hout. Juist door deze verschillen kan het, bij het draaien, een mooi resultaat in een werkstuk opleveren.
Het draaien zal moeilijker zijn, door het verschil in hardheid en bovendien is onbalans vanzelfsprekend, maar met een lager toerental moet het lukken.

Wiebe van Slooten, augustus 2002.

Veiligheid: trillingen

Trillingen tijdens het draaien kunnen naast onbalans van het werkstuk ook andere oorzaken hebben: het werkstuk is niet goed ingespannen, de werkwijze van de draaier is niet goed of de fout zat al in de bank zelf. De gaatjes in het werkstuk moeten passend en diep genoeg zijn voor de punten van meeneemcenter en meedraaiend center. Schroeven van de opspanplaat moeten stevig in het werkstuk zitten. Een werkstuk dat tussen de centers is gespannen, mag niet te los zitten, maar ook niet te strak zijn aangedraaid, vooral als het hout dun wordt.

Het is de bedoeling dat men met de beitel een schilletje van het hout afneemt: hoe dikker die schil hoe groter de kans op trillingen. Wie zo vlot mogelijk wil draaien, moet de draaicondities dus zo maken dat er nog net geen trillingen optreden. Daarbij spelen de volgende elementen mee: diepte en breedte van de snede in het werkstuk, vorm en scherpte van de beitel, hardheid en structuur van het hout en het toerental bij het draaien. Zo is het afgenomen schilletje al gauw te dik als men hard hout of een stompe beitel gebruikt.

Het kan gebeuren dat er een lager van de bank in de loop van de tijd iets los gaat zitten. Een dergelijke fout herstelle men zo gauw mogelijk na de ontdekking. Houd de bank en ook ander gereedschap altijd in goede conditie.

J.J. van der Veen, Leeuwarden

AFH Fijnhout

DE hardhout specialist voor bedrijf en particulier

- 80 soorten op voorraad
- Teak (o.a. dekdeeltjes)
- Plaatmat. (o.a. Bruynzeel hh)
- Bladen (aanrecht/tafel)
- Fineer
- Eigen zagerij

Amsterdamsche Fijnhouthandel

Minervahavenweg 14 Westpoort 3098 Tel. 020 -682 80 79 Fax 020-684 31 54
e-mail: afh@fijnhout.nl homepage: www.fijnhout.nl

Verslag van de Jubileumtentoonstelling Vlaamse Gilde van Houtdraaiers

Van 9 tot en met 18 augustus 2002 vond in de Norbertijner Abdij te Postel ter gelegenheid van het 10 - jarig bestaan van de Vlaamse Gilde van Houtdraaiers de jubileumtentoonstelling plaats. Op uitnodiging van het Bestuur van de Vlaamse Gilde was op 9 augustus 2002 bij de *vernissage* van deze jubileumtentoonstelling een afvaardiging van het Bestuur van RADIUS aanwezig.

Na een rijk ontvangst op het terras van het bij de Abdij behorende 'Gasthof De Beiaard' vond in de zaal van het Gasthof de officiële ontvangst plaats. Na toespraken van voorzitter Alfons Husson, ondervoorzitter Johan van Cauwenberhe en de Zeer Eerwaarde Prelaat van de Abdij, en na het uitreiken van diverse cadeaus en onderscheidingen aan erevoorzitters, voorzitter, prelaat en architect vond door de Eerste Schepen de heer Hans Schoofs de opening plaats.

De tentoonstelling zelf was in zaal 'Rafaël', een zeer ruime zaal met een uiterst goed aangekleede en verzorgde uitstalling van door leden aangedragen werk. Dit werk varieerde van miniatuur tot zeer forse stukken, deels opgesteld in vitrines en deels uitgestald op tafel en op de grond. Het moet gezegd worden dat wat betreft creativiteit en vakmanschap de tentoonstelling een hoog niveau had. Tezamen met de locatie van de Abdij was dit een zeer geslaagde jubileumtentoonstelling. Het Bestuur van RADIUS feliciteert bij deze nogmaals het Bestuur van de Vlaamse Gilde van Houtdraaiers met het 10 - jarig bestaan van de Gilde en uit zijn bewondering met de geleverde prestatie tot de wording van zo'n wonderschone tentoonstelling in de bijzondere ambiance van de Norbertijner Abdij te Mol-Postel.

Namens het Bestuur van RADIUS
Jan van der Ploeg.

Langs deze weg willen wij onze belgische collega 's van de Gilde van Vlaamse Houtdraaiers geluk wensen met hun 10- jarig jubileum.
Mogen de komende jaren van uw Gilde gekenmerkt worden door een gestage groei van de belangstelling voor het houtdraaien als ambacht, hobby en kunst.

Bestuur en leden van RADIUS Nederlandse Vereniging van Houtdraaiers.

Het bestuur van RADIUS heeft besloten tot het organiseren van een tentoonstelling eind 2003.
Nadere informatie volgt in AktieRadius 36.

AGENDA 2002

27 t/m 29 september 2002
Demonstratie-weekend bij Willy Vanhoutte in Beernem(B)
Zie www.willyvanhoutte.be/demonstrations.html
18 t/m 20 oktober 2002 van 10.00 tot 17.00 uur
Opendeur dagen bij K.Schulte in Nödike bij Meppen (D)
5 oktober 2002
DemoDag najaar 2002 in Fort bij Vechten te Bunnik, bij Utrecht.
13 oktober 2002 van 10.00 tot 17.00 uur
Open Dag Hout 2002 in de Brabanthallen, Den Bosch.
Najaar 2002
Studiedag Oppervlakte Afwerking georganiseerd door Houtrijk Nederland. Voor informatie: Pip Vries (Groene Takken) tel. 0317 450253 of 06 1411 7176 E-mail: info@groenetakken.nl.
19 en 20 oktober 2002
Houtrijk Nederland in Fort bij Vechten te Bunnik, bij Utrecht.
25 t/m 27 oktober 2002
Axminster Show
22 maart 2003
Algemene Ledenvergadering in Wijkhuis De Boog te Utrecht
24 mei 2003
DemoDag in Fort bij Vechten te Bunnik, bij Utrecht.
4 October 2003
DemoDag.

REGIONIEUWS 2002

Regio Arnhem-Nijmegen
Bijeenkomsten:
14 september: de heer G. Vervoort laat zien hoe een doosje met een bolvormige ring/traliedeksel moet worden gedraaid. Beschrijving met tekeningen zijn verkrijgbaar tijdens de bijeenkomst.
19 oktober: Miniatuurdraaien, zoals bijvoorbeeld: oorbellen, poppenmeubels, kantklosstokjes, naaigarnituur etc.
16 november: Onderhoud draaigereedschap door de heer T. Blijdeveen en een demonstratie van diverse inspanmogelijkheden bij het werken op een houtdraaibank door de heer P. Baptist.
Lokatie: Clublokaal 'The Meeting', St. Maartensstraat, Elst Gld.
Tijd: 9.30 - 12.30 uur.

Regio Epe en Omstreken
Bijeenkomsten:
14 september en 17 november.
Lokatie: Sionskerk, Asselseweg 6, Epe.

Regio Gouda: 'de Gouwe Groep'.
Bijeenkomsten:
19 september: vrije opdracht (vakantiewerk)
31 oktober: klein glaasje op een zo hoog mogelijke voet.
19 december: kaarsenstandaard tbv 7 kaarsen + presentatie lange termijn opdracht: Open Tors.

Regio Haarlemmermeer
Bijeenkomsten:
18 oktober bij Jan van der Meer, Rubensplantsoen 2, Hillegom
29 november bij Gerard Berkhuizen, Zijlsingel 20, Leiden
Aanvang: 13.30 uur.
Leden van andere regio's zijn op afspraak hartelijk welkom.

Regio Lochem
Bijeenkomsten:
28 oktober: opdracht herfsttooi draaien,
25 november: opdracht kerststal.

Regio Noord-Holland Noord
Bijeenkomsten:
dinsdag 29 oktober
donderdag 28 november.
Lokatie: Dorpshuis 'de Oude School', Dorpsweg 70, Hensbroek

Regio Utrecht
Bijeenkomsten:
16 oktober, 20 november en 11 december.
Lokatie: Fred Kanitz, Helsdingerachterweg 2, Vianen.
Aanvang 14.00 uur

MUTATIES LEDENLIJST

Nieuwe leden

- P.J.J. van Daele, Callantsoog
- C.J.A. van Dalen, Amsterdam
- H.A. Dommisse, Kapelle
- R. de Jong, Kruisland
- A. Kramer, Urk.
- G. Maass, Gronau (Dld)
- Mw. M.J. Peters, Amsterdam
- H. Stock, Zuidhorn

OPZEGGINGEN

D.B. Smith, Olst
S. Kooi, Uithuizen.

ADRESWIJZIGING

J.H. de Lang uit Zutphen is verhuisd naar: Oude Bornhof 35, 7201 DV Zutphen.

OPROEPEN

Forceren
Wie heeft boeken of andere literatuur over dit onderwerp in zijn bezit en wil die mij verkopen of ter inzage geven, of weet waar over dit onderwerp iets te koop is?
Misschien heeft u wel praktische ervaring en wil die met mij bespreken.
J.D.Toussaint tel. / fax : 026-4951597
e-mail: j.d.toussaint@hccnet.nl

Zelfbouw frequentie regelaar
Deze herfst willen we nogmaals een workshop organiseren voor het zelf bouwen van een frequentie regelaar. De werkwijze zal zijn zoals beschreven in AktieRadius nr. 33.
Als u belangstelling heeft, neem dan voor 1 oktober contact op met A.W. van Dijk, Schutsboom 39, 5481GL

Schijndel, tel. 073 5493875 of e-mail: aw.van.dijk@hetnet.nl
U wordt dan geïnformeerd over de mogelijkheden, de voorwaarden en de kosten.

Balpen met draaiconstructie
Wie heeft praktische ervaring met het maken van houten balpennen met draaiconstructie, dus niet met druksysteem.
Aad Lesman, Valeriusrondeel 279, 2902 CH Capelle aan den IJssel.

Gevraagd: Ervaring met frequentie regelaars
Wie heeft ervaring met het gebruik van frequentie regelaars?
Mijn Myford draaibank heeft de volgende toerentallen: 700,1140,1780 en 2850 t.p.m.
De motor draait 1425 t.p.m.
Heeft het dan zin om een frequentie regelaar aan te schaffen?
Heeft iemand een gebruikte regelaar te koop? Dan graag prijsopgave.
Aad Lesman, Valeriusrondeel 279, 2902 CH Capelle aan den IJssel.

Oproep
Wie kan mij tekeningen of modellen bezorgen voor het draaien van tollen uit de jaren '50 - '60, voor schoolgaande kinderen?
Gezinus Rotmensen
E.J. Boschweg 23
7688 PN Daarle
tel. 0546 69 74 47

Wie heeft ervaring met het verpakken van tijdschriften voor verzending?
We willen AktieRadius graag beter verpakken. Dit zou kunnen met een magneetsealer of een tafelsealer. Wie heeft vaker met deze apparatuur gewerkt en is bereid ons te helpen bij het maken van een keuze voor de aankoop van een betaalbaar apparaat.
Contactpersoon; Wiebe van Slooten, tel. 072 589 41 09, E-mail wvanslooten@hetnet.nl.

TE KOOP AANGEBODEN

Oude houtdraaibank met traploos regelbare versnellingen, motor 1,5 kW Centerhoogte 23 cm, te verhogen tot maximaal 63 cm door uitneembaar bed. Lengte tussen de centers 113 cm. Zeer stabiel en zwaar gebouwd. Plus toebehoren, alsmede een Houtdraaibank Merk Hapfo, type AHDK 110, Bouwjaar 1979, Versnellingen 235, 475, 675 en 1100, Motor 220 Volt, Centerhoogte 20 cm, Lengte tussen de centers 115 cm. Met toebehoren
J. Schelling, Lochem, tel. 0573 254 660

Emco lintzaag BS 2 en Model 3 Record Power houtdraaibank met hulpstukken en diverse beitels.
Mevr. P.M.J. Kootwijk,
Deurloostraat 70B,
1078 HG Amsterdam,
tel. 020 637 67 57

Het mooiste hout van Nederland vindt u op:

Houtbemiddeling
Inlandshout

www.houtbemiddeling.nl

een houtrijk Nederland site

Binnen-Buitendraaien: huisje in cilinder.

Deze wijze van draaien heet in het Frans ajour-draaien. In het Nederlands komt men de termen 'omkeerdraaien' of 'Binnen-Buitendraaien' tegen. Als we dat laatste afkorten naar BB-draaien, dan zit er toch nog een Frans luchtje aan.
Omdat de eindvorm b.v. cilinder of bol een belangrijke invloed heeft op de eerste draaigang (binnendraaien), zijn er twee artikelen gemaakt met hetzelfde uit te draaien figuur, maar met als eindvorm een cilinder en een bol. Hierdoor kunnen duidelijk de verschillen worden vastgesteld. Dit is vooral belangrijk als zelf een ontwerp wordt gemaakt. De beste oefening is om zelf de tekeningen nogmaals te maken zodat ze vanuit het niets ontstaan, en u weet waarop moet worden gelet bij een eigen ontwerp.
In de tekeningen liggen de hartlijnen met vierkantjes op de eerste draaiingsas (voor het binnendraaien), terwijl de hartlijnen met de cirkeltjes op de tweede draaiingsas liggen (het buitendraaien). De maten zijn berekend en op één decimaal afgerond alleen om ze in tekst en tekening beter te herkennen. De wijze van berekenen is buiten dit artikel gehouden maar kan zonodig in een apart artikel worden toegelicht. Ze is eenvoudig met Pythagoras (zonder gonio) opgezet, zodat iedereen het met een zakjapannertje of effectiever met een spreadsheet (Lotus 1-2-3 of Excel) kan uitvoeren.

Uitgangsmateriaal zijn balkjes van 40 x 40 mm voor een cilinder Ø 80 mm.
De lengte van de balkjes is afhankelijk van de gewenste vrijheid bij b.v. de klauwplaat en aan de centerkant. Neem de balkjes niet te kort zodat veilig gewerkt kan worden.
Om de beschrijving goed te kunnen volgen zijn de volgende definities aangehouden:
R = straal.
I = geeft aan dat de maat aan de binnenkant zit,

dus bij het binnendraaien wordt aangebracht.
C = geeft aan dat de maat aan de buitenkant (cilinder) zit, dus bij het buitendraaien (van de cilinder) wordt aangebracht.
1 t/m 5 = het cijfer dat het vlak van de doorsnijding aangeeft.
a = extra aanduiding omdat soms twee maten van dezelfde soort in een vlak voorkomen.
In alle doorsneden zijn om praktische redenen slechts één helft getekend.

Als eerste gaan we een vierkant 80 x 80 mm tekenen zoals in het 'Vooraanzicht' is aangegeven.
De verticale lijnen links en rechts zijn de draaiingsassen voor het binnendraaien. We zien dat aan de vierkantjes. De verticale lijn in het midden is de draaiingsas voor het buitendraaien, wat we aan de cirkeltjes zien.
Zowel aan de bovenkant als aan de onderkant moeten de balkjes b.v. 30 mm langer worden aangehouden om deze te kunnen bewerken.
Als dit werkstuk tot een goed einde is gebracht en de methode bekend is, kunnen naar hartelust allerlei vormen en maten worden gekozen. Voor deze oefening heb ik dit voor u gedaan.
Om het huisje te kunnen tekenen ga ik uit van 5 vlakken loodrecht op de draaiingsassen.
Vlak 1 loopt door de vloer van het huisje.
Vlak 2 ligt 25 mm boven de vloer.
Vlak 3 (waarin de dakrand) ligt 10 mm boven vlak 2.
Vlak 4 en vlak 5(met de nok) liggen elk 10 mm hoger.
Het huisje is breed 30 mm, en de dakrand is 40 mm breed.
Als we het huisje hebben getekend moeten we de maten bepalen om te kunnen draaien.
We controleren dan tevens of na het draaien van de cilinder wel voldoende materiaal blijft staan zodat de cilinder sterk genoeg is.

Omdat we in meerdere vlakken werken, tekenen we nog 4 vierkanten 80 x 80 mm met hartlijnen, om de doorsnede over vlak 1 t/m 5 te kunnen tekenen.(zie doorsnede 1 t/m 5)

We beginnen om de doorsnede 1 (in vlak 1) te tekenen.
Bepaal de maat van de schijf in vlak 1.
We meten de straal van deze schijf RC1=40 mm.
Teken in het vierkant voor 'Doorsnede 1' een cirkel met straal RC1=40 mm.
Teken twee evenwijdige lijnen op een afstand van 15 mm van de hartlijn.
Deze C1=15 mm is de halve breedte van het huisje.
Trek een cirkel, met de hoek als middelpunt, door het snijpunt van de cirkel en elk van deze evenwijdige lijnen. De straal blijkt RI1=25,2 mm te zijn.
Het ingesloten vlak tussen straal RC1=40 mm en RI1=25,2 mm (gearceerd aangegeven) is het wandje dat blijft staan als de cilinder klaar is.
Als dit te zwak wordt, moet een kleinere waarde worden gekozen voor de breedte van het huisje. Hierdoor wordt RI1 groter.

We gaan nu de doorsnede 2 (in vlak 2) tekenen.
We bepalen eerst de maat van de schijf waarin vlak 2 ligt.
De eindvorm is een cilinder, daardoor is ook RC2=40mm.
Teken in het vierkant voor 'Doorsnede 2' een cirkel met een straal RC2=40 mm.
Teken twee evenwijdige lijnen op een afstand van 15 mm van de hartlijn.
Deze C2=15 mm is de halve breedte van het huisje.
Trek een cirkel, met de hoek als middelpunt, door het snijpunt van de cirkel en elk van deze evenwijdige lijnen. De straal die we meten blijkt ook hier RI2=25,2 mm te zijn.
Het ingesloten vlak tussen straal RC2=40 mm

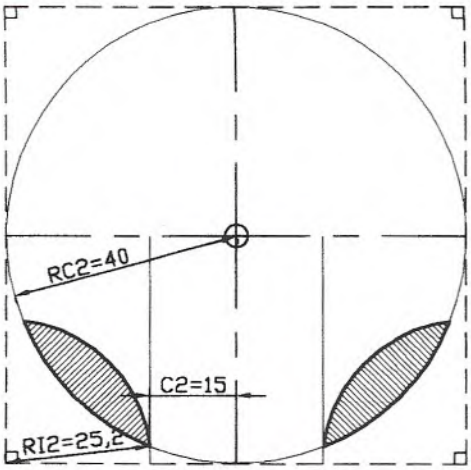

Doorsnede 2

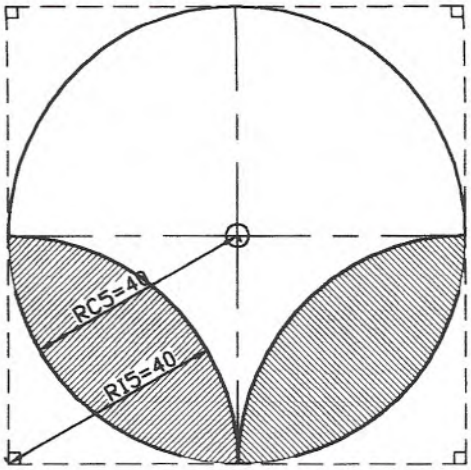

Doorsnede 5

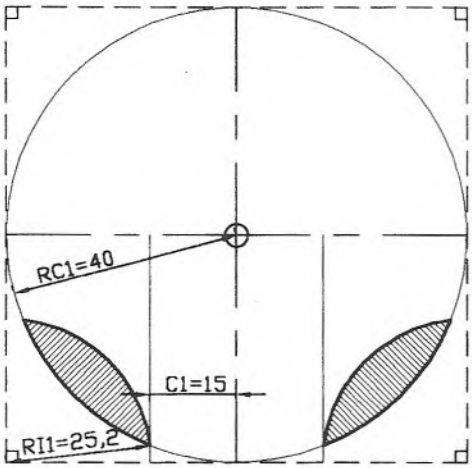

Doorsnede 1

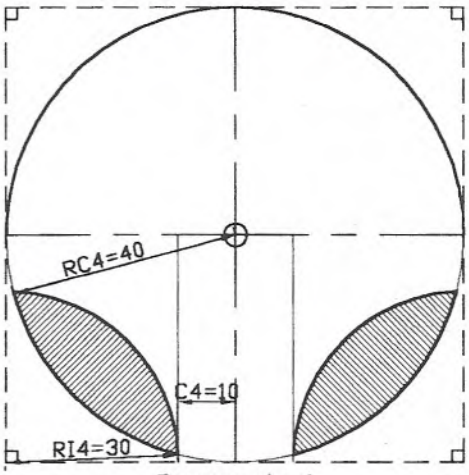

Doorsnede 4

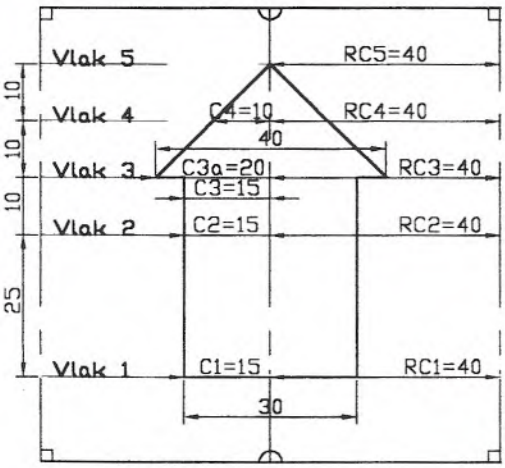

Vooraanzicht

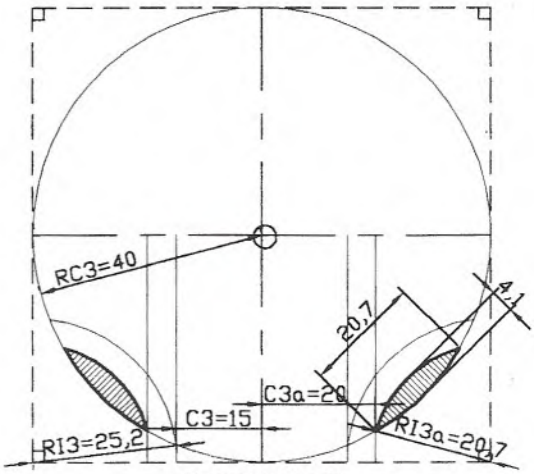

Doorsnede 3

en RI2=25,2 mm (gearceerd aangegeven) is het wandje dat blijft staan als de cilinder klaar is.
We zien dat dit dammetje gelijk is aan dat van doorsnede 1. Als we het vooraanzicht bekijken is dat niet verwonderlijk.

We gaan nu de doorsnede 3 in vlak 3 tekenen.
We bepalen weer eerst de maat van de schijf waarin vlak 3 ligt.
Deze schijf ligt ook in de cilinder en is dus ook RC3=40 mm.
Teken in het vierkant voor 'Doorsnede 3' een cirkel met straal RC3=40 mm.
We zien dat de muur tot aan de dakgoot loopt. We gaan ook daarvan de maten bepalen.
Teken nu voor deze muren twee evenwijdige lijnen op een afstand van C3=15 mm van de hartlijn. Deze 15 mm is de halve breedte van het huisje.
Trek een cirkel, met de hoek als middelpunt, door het snijpunt van de cirkel en elk van deze evenwijdige lijnen. De straal die we meten is RI3=25,2 mm.
Teken ook voor de doorsnede door de dakrand twee evenwijdige lijnen nu op een afstand van 20 mm van de hartlijn. Deze C3a=20 mm is de halve breedte van de daklijn.
Trek een cirkel, met de hoek als middelpunt, door het snijpunt van de cirkel RC3=40 mm en de evenwijdige lijn C3a=20 mm. De straal die we meten is RI3a=20,7 mm.
We kunnen nu de breedte (20,7 mm) en de dikte (4,1 mm) opmeten.
Het kan zijn dat we het figuur moeten corrigeren omdat de doorsnede te zwak is.
Na een aantal ontwerpen weet men waar de zwakke doorsneden te verwachten zijn. Het is daarom verstandig eerst die doorsneden te tekenen om ze zonodig voortijdig te kunnen corrigeren.
We gaan nu op gelijke wijze doorsnede 4 in vlak 4 tekenen.
We bepalen weer eerst de maat van de schijf waarin vlak 4 ligt.
Deze schijf ligt ook in de cilinder en is dus ook RC4=40 mm.
Teken in het vierkant voor 'Doorsnede 4' een cirkel met straal RC4=40 mm.
We zitten op halve dakhoogte. We gaan ook daarvan de maten bepalen. Het dak blijkt in dit vlak 20 mm breed te zijn. Dus C4=10 mm.
Teken nu voor deze dakpunten twee evenwijdige lijnen op een afstand van C4=10 mm van de hartlijn. Deze 10 mm is de halve breedte van het dak ter plaatse van de doorsnijding.
Trek een cirkel, met de hoek als middelpunt, door het snijpunt van de cirkel en elk van deze evenwijdige lijnen. De straal die we meten is RI4=30 mm.
We zien dat er een dikke wand zal blijven staan na het draaien.

Als we de doorsnijding van vlak 5 willen tekenen, blijkt dat daar juist de doorsnijding van het dak stopt.
Toch kunnen we een doorsnede tekenen.
Ook in vlak 5 is de straal van de cilinder RC5=40 mm. Teken dus in 'Doorsnede 5' een cirkel met RC5=40 mm als straal.
Er is geen opening meer, dus C5=0 mm. RI5 is dan 40-0=40 mm. Teken nu met de hoekpunten als middelpunt de cirkels RI5=40 mm.
Het ingesloten vlak tussen straal RC5=40 mm en RI5=40 mm (gearceerd weergegeven) is ook hier weer het wandje dat blijft staan als de cilinder klaar is.

Om te zien hoe het profiel na het binnendraaien er uit komt te zien, brengen we de maten die we met de 5 doorsneden bepaald hebben over in één tekening.
We zien dit in de "Doorsnede na het binnendraaien evenwijdig aan de zijvlakken". Daarin zijn, opnieuw in een vierkant van 80 x 80 mm,

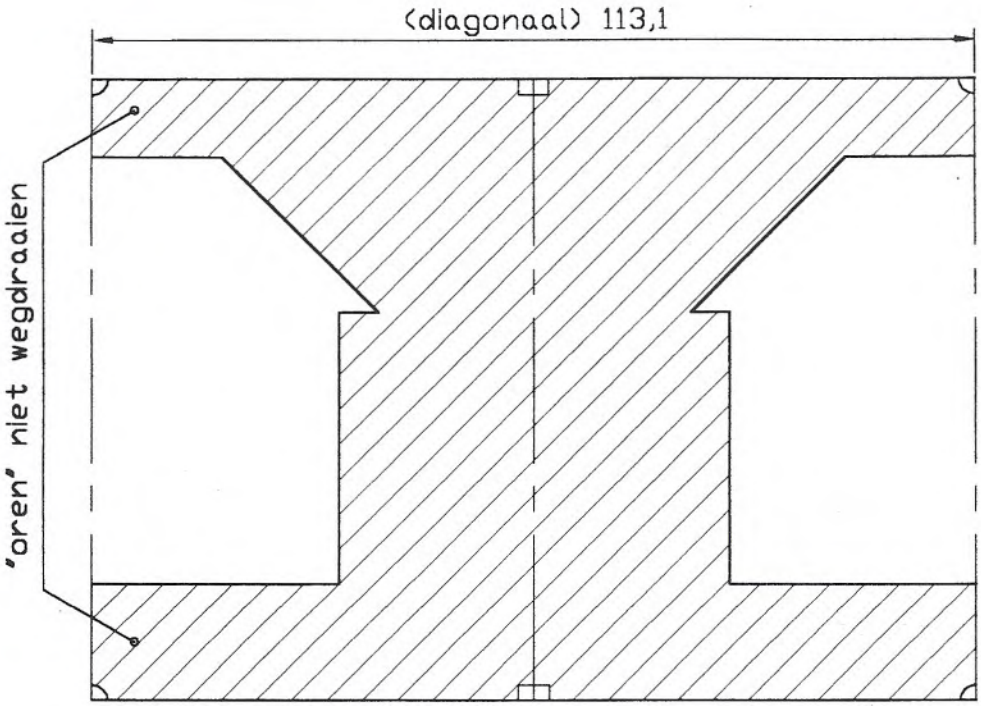

Doorsnede over diagonaal
na het binnendraaien

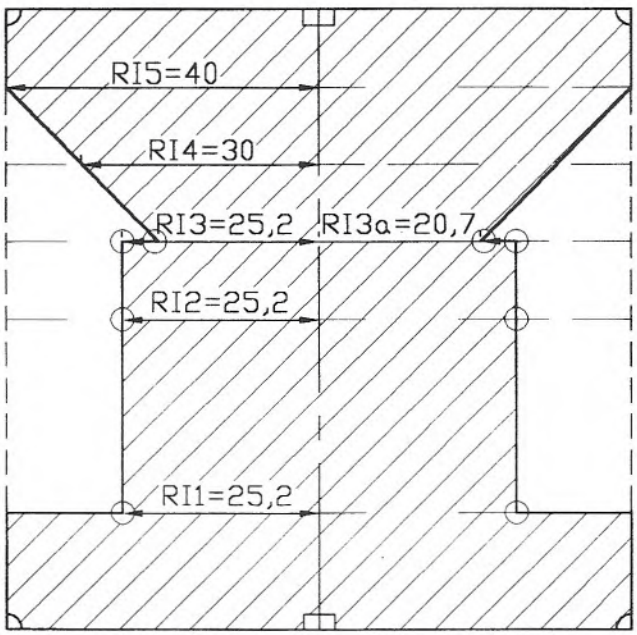

Doorsnede na het binnendraaien
evenwijdig aan de zijvlakken.

eerst de vlakken 1 t/m 5 getekend (gelijk aan die in het vooraanzicht).
Vervolgens zijn daarin de gevonden maten voor RI1=25,2; RI2=25,2; RI3=25,2; RI3a=20,7; RI4=30 en RI5=40 mm (het snijpunt met de wand van de dakjes) aangegeven.
Als we de punten RI1 , RI2 , RI3 , RI3a , RI4 en RI5 verbinden vinden we het profiel dat we moeten gaan draaien. We zien dat de meeste doorsnijdingslijnen recht getekend zijn. In AktieRadius 36 komen we daar op terug, en zullen dan zien dat dit niet altijd juist is.

Nu gaan we de praktische kant van het draaien bekijken. Daarom moeten de vier blokjes samengebracht worden. De beste manier is (ook uit oogpunt van veiligheid) om de balkjes provisorisch aan elkaar te lijmen.
Dit lijmen kan gebeuren door een krantenpapiertje tussen de met lijm ingesmeerde vlakken te leggen. Lijm de blokjes eerst per twee stuks samen. Leg deze op een vlakke ondergrond zodat de later nog op elkaar te lijmen vlakken precies op elkaar aansluiten. Klem deze delen niet te strak op elkaar. Na het drogen worden deze paarsgewijze blokjes weer samen gelijmd, ook weer met papier ertussen. Ook nu weer de klem niet te strak aandraaien. Door deze manier van lijmen komt de centerlijn (draaias) van de blokken zuiver op de scheidingsvlakken van de blokken te liggen.
Om te voorkomen dat tijdens het inbrengen van de centers de houtblokjes kunnen worden gesplitst kunt u een schijfje triplex tegen de kopkanten lijmen. (weer een stukje krantenpapier ertussen om het later gemakkelijk te kunnen verwijderen).
Eerst draaien we de vier samen gelijmde blokjes in het profiel van de tekening 'Doorsnede na het binnendraaien evenwijdig aan de zijvlakken'. De overstekende delen 'oren' op de hartlijn voor het buitendraaien, zijn duidelijk te zien in de 'Doorsnede over de diagonaal' en mogen niet worden verwijderd of afgedraaid. Deze delen zijn nodig voor de definitieve verlijming om de delen bij elkaar te houden.
Dan maken we de balkjes los van elkaar en verdraaien deze 180 graden.
De vierkantjes verhuizen naar de buitenzijde en de cirkeltjes komen in het midden bij elkaar, zoals in de zes doorsneden is aangegeven.
We lijmen de vier klosjes eerst weer twee aan twee met lijm aan elkaar nu zonder krantenpapier ertussen, onder grote kracht van een lijmklem. Na het drogen worden de twee samen gelijmde blokjes tot een vierkant verlijmd, ook onder grote kracht van een lijmklem.
Nu kan de buitenkant worden afgedraaid tot een cilinder.
Als de tekeningen van de doorsneden goed zijn gemaakt, en het profiel bij het binnendraaien goed is uitgevoerd, ontstaat er een cilinder met een huisje met rechte muren.
Hoe de uiteinden van de cilinder verder vorm wordt gegeven valt buiten het bestek van dit artikel.

Jos Toussaint

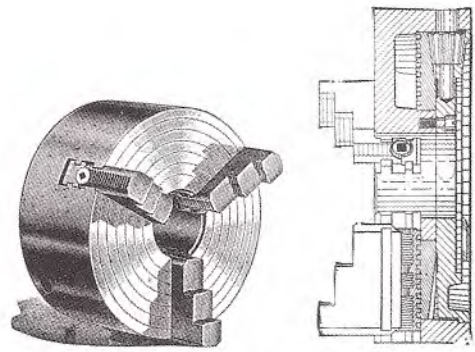

Het drogen van hout

Het doel van het drogen van hout is het hele stuk hout zo gelijkmatig mogelijk te drogen en heel te houden.
Hout bevat in zijn vezelkanaaltjes water, vergelijkbaar met water opgezogen in een spons. Scheuren ontstaan doordat het drogen vanaf de buitenkant begint. Het drogen van de buitenkant gaat sneller dan dat de uitdrogende schil water ontvangt van het binnenste hout. Dit laatste heeft door het hogere vochtgehalte een groter volume dan de uitdrogende buitenkant, waardoor scheuren ontstaan. Aan de kopse kant verliest hout makkelijker vocht dan aan het langsvlak. Om het te snel drogen aan de kopse kant tegen te gaan smeren we de koppen van het stuk hout in met iets dat het verdampen belemmert: witte lijm of oude verf, of we behandelen de koppen met was. Bij dopen van hout in een bak warme was (restanten kaars) is dompelen niet genoeg, de was moet even inkoken. Bij 'verdachte' stukken (b.v. erg nat of raar van vorm) wordt het hele stuk ingesmeerd of gedoopt en ingekookt. Let wel: de droogtijd wordt hierdoor niet bekort maar verlengd.
Na deze behandeling moet het hout drogen en dit kost toch al gauw een paar jaar. Het hout wordt opgeslagen:

1. Eerst buiten in de wind, uit de regen en de zon.
2. Binnen in een schuurtje.
3. Binnen in huis; in een droge kelder of op zolder.
4. In de ruimte waar de C.V.-ketel staat.
5. In de werkplaats, mits daar gestookt wordt.

Kleinere stukken hout kunnen in een magnetron worden gedroogd. Omdat de aard van de magnetron met zich meebrengt dat ook het binnenste van het hout verwarmd wordt, zal het aan de buitenkant uittredende vocht beter en sneller vervangen worden door het kokende vocht in het inwendige van het hout.
Dit proces moet goed bewaakt worden: 1,5 à 2 minuten op volle capaciteit, daarna 5 à 6 uur uitdampen en afkoelen.
Daarna weer 1,5 à 2 minuten in de magnetron, etc, etc. Dit zal zeker 6 - 8 keer herhaald moeten worden. Zet voor elke keer een vetkrijtstreep op het blok hout. Bij de laatste keren liefst het hout wegen en het gewicht op het hout schrijven. Als het gewicht niet meer verandert is het hout droog en komt er een dwarse krijtstreep door de 'droogstreepjes' ten teken dat het stuk droog is.
Waarschuwing: bij te lange tijd in de magnetron, ontstaat houtskool of brand of beide. Hout met veel wormgaatjes gaat eerder in brand. Over hout drogen in de magnetron is een onderzoek gaande en is misschien binnenkort meer nieuws te melden. Mogelijk wordt dat wel de oplossing voor ons houtdraaiers in de toekomst.

Bij grote en erg natte stukken is de methode met de plastic zak aan te bevelen. Plaats het blok hout in een plastic zak. Vouw de zak wat slordig dicht, dus dicht en niet dicht. Omdat veel vocht tegen de binnenkant van de zak condenseert, moet in het begin zeker eenmaal per week een nieuwe droge zak genomen worden. Regelmatige controle is noodzakelijk. Let op: te lang zonder verversen in dezelfde zak geeft zeker schimmel! Bij kopshouten grote stukken geeft deze methode gecombineerd met voordraaien goede resultaten. De zakmethode alleen geeft geen echt droog hout, maar het versnelt het begintraject van hout drogen aanzienlijk, maar vraagt veel aandacht.

Verder nog deze opmerking: het kan nodig zijn een voorwerp geheel dicht te sealen. Indien je tijdens het draaien denkt dat een voorwerp niet droog genoeg is en je bent bang dat het toch nog zal gaan barsten, kun je het voorwerp geheel insmeren met een sealer. Veronderstel je bent al bijna aan je definitieve vorm, dan kun je het voorwerp niet meer in de was smelten als je van plan bent het 'klare' voorwerp te lakken. Lak pakt niet op was. Bovendien geeft was een andere kleuring dan lak. Iets neutraals zoals b.v. witte houtlijm of nog liever 'Caparol of 'Chestnut Endseal' of siliconen komen dan in aanmerking.

Het drogen van hout is niet voor iedere houtdraaier interessant. We kunnen houtdraaiers verdelen in twee groepen:
a) de nat-houtdraaiers
b) de droog-houtdraaiers
De eerste groep accepteert dat het gedraaide voorwerp (sterk) vervormt, zelfs scheurt.
De tweede groep verlangt dat het voorwerp er uit blijft zien zoals het is bedoeld (dozen, blokfluiten etc.).
Nat-houtdraaiers hebben geen boodschap aan het vochtgehalte van het hout. Liefst draaien ze direct na het kappen van de boom. Paswerk willen en kunnen ze niet maken (dus géén doosjes of fluiten).
Als we al ons hoofd breken over hout drogen dan zijn dat altijd de droog-houtdraaiers.
Redelijk voorgedroogd hout kan 'voorgedraaid' worden. Dit houdt in dat de draaier een ontwerp heeft of tekening. Het voorwerp wordt min of meer naar deze tekening gedraaid, maar overal ca. 2,5 à 3 cm dik. Dit voorgedraaide stuk hout wordt 4-5-6 maanden in de werkplaats liefst op een plank aan de muur bewaard. Het voorwerp blijkt dan totaal ovaal te zijn getrokken, maar dankzij de dikke wand kan de voorgenomen vorm er toch uitgedraaid worden.
Bij kopshouten voorwerpen kan het nodig zijn deze binnen en buiten toch opnieuw te sealen.

Muck Douma

No. 829. **Amerik. Amateur-Draaibank,**
geheel van ijzer, ook in te richten als cirkel- en als figuurzaagmachine.

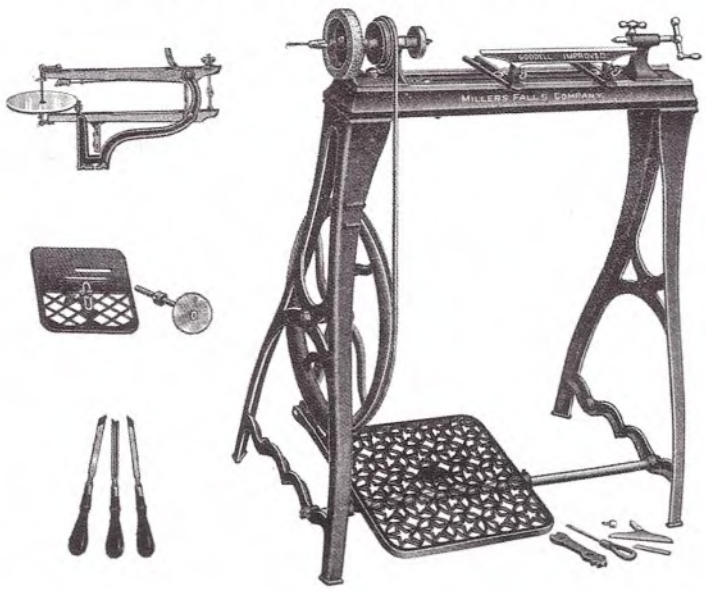

De 15e Demo-Dag

De volgende regionale DemoDag wordt op 5 oktober a.s. weer gehouden in Fort bij Vechten. Kontroleer nu uw agenda! Zorg dat u er bij bent! We hebben de regio Utrecht uitgenodigd om ons te helpen en er zo weer een succesvolle dag van te maken.
Het thema zal een vervolg op een fluitje van een (Euro)cent zijn èn het opzetten van een nieuw project: Beitel slijpen.
Hoewel het de bedoeling is om volgend voorjaar een afzonderlijke tentoonstelling over de fluiten te houden, lijkt het ons leuk om alvast wat te laten zien, zo worden de leden, die nog niets ondernomen hebben, uitgedaagd c.q. geïnspireerd om alsnog een fluit(je) te maken. We zullen een expositietafel vrijhouden voor diegene die al één of meerdere werkstukken gemaakt heeft. Meenemen dus.

Wat betreft het project beitel slijpen: Er zijn meerdere methoden om beitels te slijpen en enkele daarvan willen we laten zien. Waarschijnlijk zal Christiaan Jörg het slijpen op een amarilsteen demonstreren. Via een bevriende leverancier zullen enkele vrijwilligers geïnstrueerd worden hoe te slijpen op een natslijpmachine. Die ervaring willen we overdragen. Dus iedereen die een botte beitel (géén vijlen!) heeft en wil zien hoe deze weer (kosteloos) scherp geslepen kan worden: Meenemen!

We hebben weer diverse demonstrateurs en leveranciers uitgenodigd en als vanouds zal Frans Erkamps voor hout t. b.v. de loterij zorgen. De bestuurstafel, waar informatie opgevraagd kan worden en ook de bekende tafel 'Leden voor leden' zal niet ontbreken. Indien mogelijk zal er een ruimte komen voor een videopresentatie.Het programma is nog niet volledig, maar op de dag zelf krijgt u een compleet programmaoverzicht .

Frans Fletterman,
namens de Demo-Dag Commissie

De 42%-methode nog eens uitgelegd

In de loop van de tijd is deze methode om bollen of kogels te draaien in vier landen gepubliceerd, in Vlaanderen zelfs tweemaal. In 1995 ook in AktieRadius, echter omdat er nog steeds vragen gesteld worden over deze methode, hierbij nog eens de overwegingen en de handelingen in volgorde van bewerken.
Het is zeker tien jaar geleden dat ik een oplossing zocht voor het draaien van kogels. In vakbladen of boeken was er weinig of niets over te vinden. De meeste draaiers maakten een kogel op het 'gezicht' en meestal werd de kogel kleiner dan gewenst, omdat men bleef corrigeren. Het draaien van twee of meer kogels met gelijke diameter was dan ook een moeilijke opgave, vooral voor beginners. Er moest dus een methode gezocht worden waarbij met de schuifmaat steeds controle kon plaats vinden en de kogel de maat kreeg die vooraf gewenst werd.
Het bleek nu dat bij een gelijkzijdige achthoek de lengte van één zijde 42% is van de afstand tussen twee tegenover elkaar staande zijden. Zie tekening 1. Dat was de 'sleutel' voor alle

maten kogels, het getal 42 krijgt daarbij een vergelijkbare functie als het getal Pi (3,14) bij het berekenen van de omtrek van een cirkel.
Voor een kogel van bijvoorbeeld 50 mm is de werkwijze als volgt:
Draai en schuur een cilinder van ± 80 mm

vervolg op pagina 30

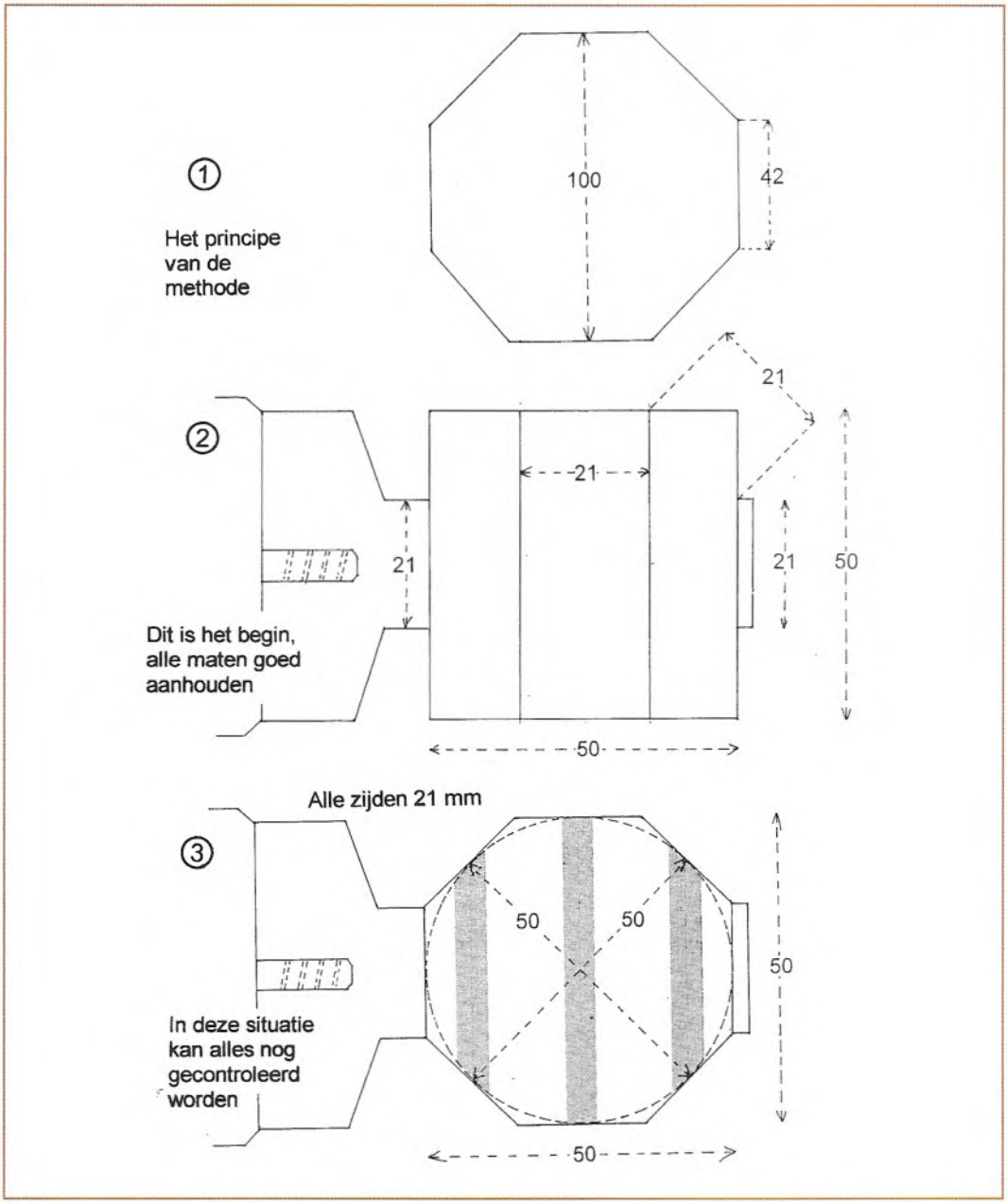

Wie is van hout?
Dan leveren wij:

Olie, was, pigment, hars, vernis, lijm, decoratie artikelen, beitsmiddelen, schuur en polijstmiddelen

Verfmolen "De Kat"
Kalverringdijk 29
1509 BT Zaandam
Tel: 075-6210477
Fax: 075-6570550

Bestel NU onze catalogus met meer dan 800 artikelen!

KS DRECHSELBEDARF

NOVA en VICMARC chucks,
CROWN houtdraaibeitels
Duitse gutsen,
Rechte en ovale houtdraaibeitels,
Schaalgutsen,
Afsteekbeitels,
Draadstrelers in vele maten,
Speciale beitels.
Nieuwe
houtdraaimachines.

Draaibanken
Houtdraaigereedschap
Houtdraaicursussen
Boeken
Videoís

Demonstratie, technisch advies en verkoop van gereedschap en machines elke maandag van 16.30 tot 19.00 uur , elke eerste zaterdag van de maand van 10.00 tot 14.00 uur en op afspraak. Deskundige cursussen met individuele begeleiding en cursussen schalendraaien.

K.Schulte Houtdraaibenodigdheden • Landwehr 64 • D-49716 Meppen
Telefoon 0049 5937 913 234 • Fax ++ 913 233
schulte@drechselbedarf-schulte.de • www.drechselbedarf-schulte.de

Wij spreken nederlands.

INLANDS HOUT
JAAP van LEERSUM

Kerklaan 5
9251 LE Burgum

Bedrijfsadres:
Elingsloane 29
9251 MN Burgum

Tel. 0511 - 46 17 63
Fax 0511 - 46 17 63
Mobiel 06 - 53 26 85 26

Meer dan 40 Europese houtsoorten in allerlei afmetingen, natuurlijk gedroogd: o.a. eiken, moeraseiken, robinia, tamme kastanje, appel, peer, kers, pruim, noten, elzen, haagbeuk, taxus, hulst, kornoelje, berken, iepen, moereiken, esdoorn, christusdoorn.

en met een diameter van precies 50 mm. Op de kop en niet tussen de centers
Bereken 42% van 50, dat is 21 mm.
Steek aan de voorkant 4 mm weg tot er nog 21 mm blijft staan, goed meten, niet gokken.
Zet met een mes of scherp potlood, vanaf de rechterkant nauwkeurig 50 mm af en draai links van die lijn ook zoveel weg dat ook daar nog 21 mm blijft staan.
Teken precies in het midden van de cilinder met twee lijnen 21 mm af, zie tekening 2
Draai links en rechts voorzichtig de schuine kanten, zodat die ook 21 mm zijn. De nu ontstane achthoek kunnen we op vier plaatsen met de schuifmaat controleren.
Teken met potlood drie brede strepen in het midden van de vlakken, zie tekening 3. Op die plaatsen mag geen hout meer worden weggedraaid, door de strepen kun je tijdens het draaien nu goed zien waar je bezig bent. Draai voorzichtig tussen de strepen de hoekjes weg. Op deze wijze is elke maat kogel te draaien en wordt de vooraf vastgestelde maat ook bereikt. Tijdens het draaien is maatcontrole steeds mogelijk.

Henk Wolf

Colofon

Ontwerp omslag:	Erica Holema
	Drukkerij Ter Burg, Alkmaar
Opmaak:	Caroline Schavemaker
Foto omslag:	• Ontwor(s)teld, Arend Kok
	• Bast uit Creative Collection.
Druk:	Drukkerij Ter Burg, Alkmaar.

MEMENCO

Machines, gereedschappen en toebehoren voor de houtdraaier, houtsnijder en beeldhouwer

Import uit ondermeer Australië, Engeland, Nieuw Zeeland en de Verenigde Staten

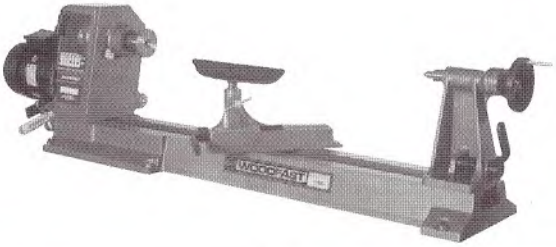

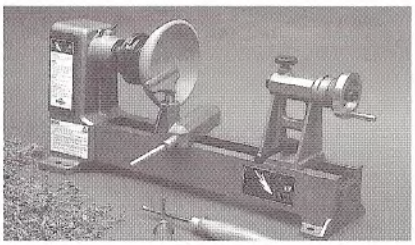

WOODFAST **TEKNATOOL**	Houtdraaibanken in het topsegment Nova Comet miniatuurdraaibank Nova 3000 houtdraaibank Nova SorollChuck en SuperNova Chuck
HENRY TAYLOR TOOLS	Houtdraaibeitels in HSS
CROWN TOOLS	Houtdraaibeitels in HSS
LINK TECHNOLOGY	De "Exocet", een revolutie op het gebied van het diep uitdraaien
EZE LAP	Diamanten slijp- en wetstenen
CRAFT SUPPLIES	Een gevarieerd programma
ASHLEY ILES	Beitels en gutsen voor de beeldhouwer en houtsnijder
ARBORTECH TOOLS	De "Woodcarver" voor het machinaal beeldhouwen en modelleren. De "Minicarver" voor het fijne machinale beeldhouwen en modelleren

Daarnaast diverse soorten hout in vele maten

Postbus 585
NL 7900 AN Hoogeveen
Tel/fax 0528 - 26 63 62

Bezoekadres (na telefonische afspraak):
Woody Herman's Place
Tolweg 5, Zuidwolde (Dr.)

Tevens in Woody Herman's Place verschillende cursussen houtdraaien. Voor zowel beginners als gevorderden; in groepsverband of individueel. Voor meer informatie: 0524 - 57 18 11

Niets is ons te gewoon of te speciaal

RECORD POWER

HOUTDRAAIEN

VOOR AANVRAAG
FULL-COLOUR BROCHURE HOUTDRAAIEN
EN DEALERADRESSEN:

NOOITGEDAGT
AN AMERICAN TOOL COMPANY

KONINKLIJKE FABRIEKEN J. NOOITGEDAGT & ZONEN BV
Postbus 1 - 8650 AA IJlst - (Holland) - Roodhemsterweg 7 - 8651 CV IJlst
Tel. +31-(0)515-531441* - Fax +31-(0)515-531581
www.nooitgedagt.nl - info@nooitgedagt.nl