AktieRadius

Kwartaaluitgave van RADIUS Nederlandse Vereniging van Houtdraaiers

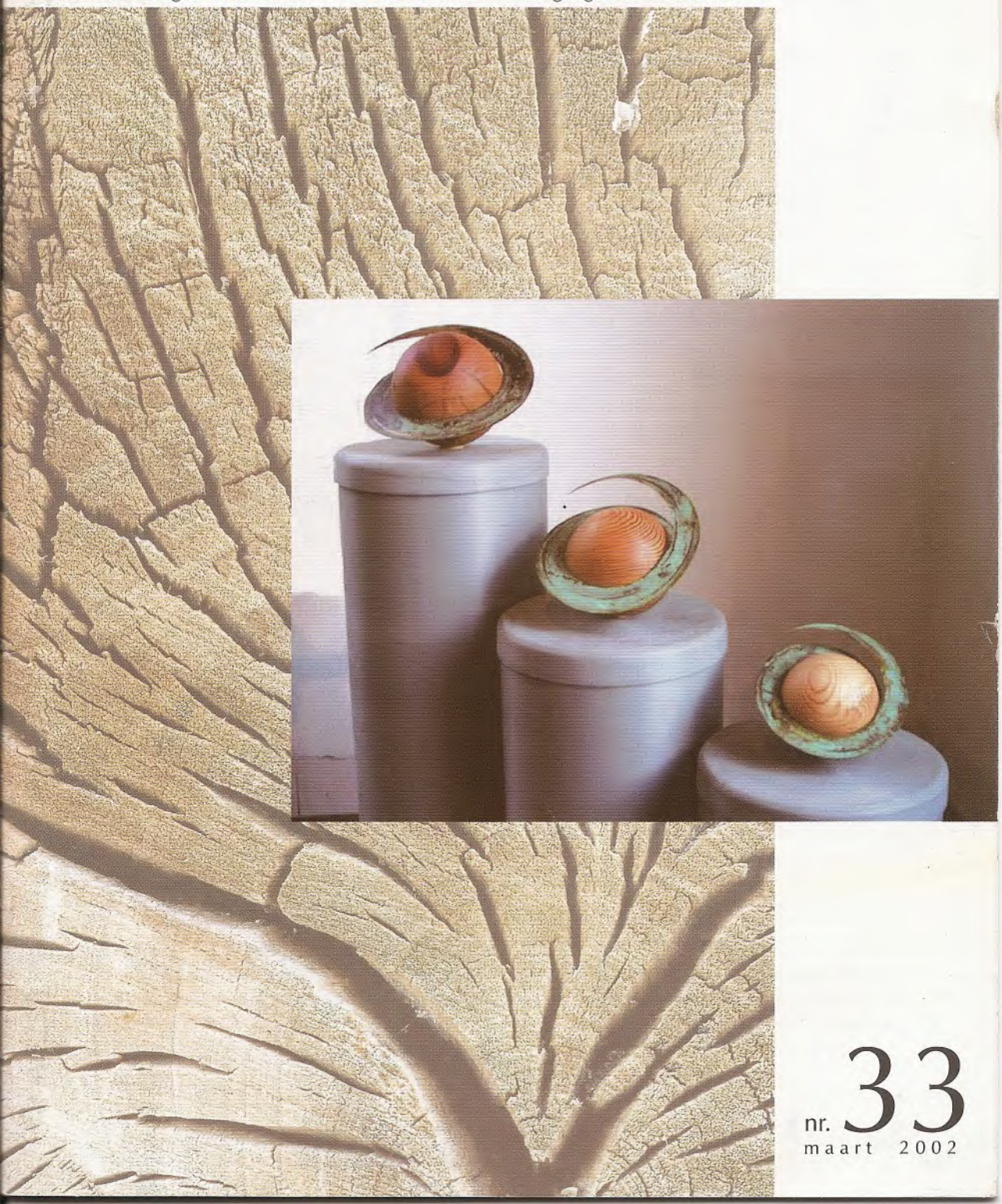

nr. 33
maart 2002

NEDERLANDSE VERENIGING VAN HOUTDRAAIERS

Bestuur

Interim-voorzitter: Drs. Piet (P.W.M.) de Bruijn,
Brinkenhofsestraat 12, 6831 AB Arnhem,
Tel.: 026 323 27 35, E-mail: Bruyp@universal.nl
Secretaris: Gerard (G. H.) Gaasbeek,
Boeslaan 24, 6703 ES Wageningen.
Tel.: 0317- 413 205, E-Mail: gh.gaasbeek@hccnet.nl
Penningmeester: Bert (A.) Rosbach,
Meidoornsingel 67 3053 BK Rotterdam.
Tel.: 010-418 47 86. E-mail: a.rosbach@chello.nl.
Postbank 74 19 49 tnv RADIUS.
Lid en Ledenadministratie: Ruud (R.) van Oorschot,
J.Vermeerhof 7, 1394 GG Nederhorst den Berg.
Tel.: 0294- 253421, E-mail: ruud.vanoorschot@hetnet.nl.
Leden: Piet (P.J.) Boonman, Christiaan (Chr.) Jörg,
Jan (J.Q.) van der Ploeg, Henk (H.J.J.) Smit.

DemoDagCommissie:

P.W.M. de Bruijn, Frans (F.) Erkamp, Chr. Jörg,
Frans (F.) Fletterman. *Secretariaat:* F. Fletterman,
Kerkeland 10, 6883 HA Velp, tel. 026- 3647182.

RedaktieCommissie:

Jeanne (J.C.) Feith, H.J.J.Smit en
René (R.M.) Wetzels. Secretariaat: R.M. Wetzels
Sportlaan 4, 7491 DG Delden, tel.: 074-376 53 21.
E-mail: r.wetzels@hetnet.nl.

Advertenties:

H.J.J.Smit, Rijnsburgerweg 84 2314 AB Oegstgeest.
Tel.: 071-402 43 65, E-Mail: henkjjsmit@wanadoo.nl.

Regiotrekkers

Amsterdam	Open	
Arnhem/ Nijmegen	Jaap Boks	tel.: 0481 372 495
Epe eo.	Wolter van Dijk	tel.: 038 331 53 70
Gouda	Klaas van Riel	tel.: 0180 633 540
Haarlem	Iet Feith	tel.: 023 535 39 35
Haarlemmermeer	Arie Boogert	tel.: 023 562 35 73
Limburg	Ger Vervoort	tel.: 077 354 99 99
Lochem	René Wetzels	tel.: 074 376 53 21
Noord	Arend Kok	tel.: 0592 559 377
Noord-Holland Noord	P.J.A.Hamers	tel.: 0226 317 416
Utrecht	Wim de Bruijn	tel.: 0346 563 879

Lidmaatschap

De kosten van het lidmaatschap bedragen € 20,- per jaar, deze worden vooraf betaald. Wordt men na 1 juli van het lopende kalenderjaar lid, dan wordt men lid tot 31 december van het jaar volgend op dat van aanmelding. Men is lid van de vereniging eerst nadat zowel het inschrijfformulier als de inschrijf- en administratiekosten zijn ontvangen. Verzoeke adreswijzigingen tijdig door te geven aan de ledenadministratie. Deze zorgt voor verdere verspreiding hiervan.

Het lidmaatschap wordt stilzwijgend voortgezet, tenzij het lid tenminste 4 weken vóór het einde van het kalenderjaar schriftelijk aan de ledenadministratie bericht, dat men het lidmaatschap wil beëindigen.

Kopij

AktieRadius verschijnt viermaal per jaar, op 15 maart, 15 juni, 15 september en 15 december. De redaktie verzoekt u uw bijdragen zes weken vóór deze verschijningsdata liefst op diskette of per e-mail aan te leveren. Foto's en tekeningen graag voorzien van uw naam zodat wij deze kunnen terugsturen.

Uiterste inleverdatum AktieRadius 34: 1 mei

Deze stukken vertolken de mening van de inzender en behoeven niet de mening van het bestuur en/of de redactie te vertolken. Zij worden dan ook geplaatst buiten verantwoordelijkheid van RADIUS.

De redactie behoudt zich het recht voor ingezonden kopij in welke vorm dan ook inhoudelijk te beoordelen, zonder opgaaf van redenen te weigeren of in te korten.

Gehele of gedeeltelijke overname van artikelen is slechts toegestaan met schriftelijke toestemming van het bestuur.

In dit nummer

Van de bestuurstafel	5
Ode aan de heer Dikstaal	8
Toerenregeling	9
Rijk bewerkt	12
Nogmaals: "What's in a name"	14
De 14e Demodag	14
Het jaarthema	
Een fluitje van een (euro)cent	15
Houthappening 2002 te Gent	19
Houtinfo: gebreken en hout	20
Houtdraaien en stof	21
Deurkrukjes	23
Een eenvoudig houten fluitje	24
Een Engelse deurstopper	25
Voor elkaar en met elkaar	28
Inventarisatie Axminster-reis	30

VACATURE

Iets voor u?
Door het vertrek van Wim de Bruijn is de functie vrijgekomen van advertentieacquisiteur. U onderhoudt contact met onze (potentiële) adverteerders en verhoogt op deze wijze de waarde van AktieRadius voor onze lezers. Aantal uren: ca. 20, gespreid over het gehele jaar.

Voor Inlichtingen:
Henk Smit, Rijnsburgerweg 84,
2341 AB Oegstgeest,
tel. 071- 402 43 65,
E-mail: henkjjsmit@wanadoo.nl

Van de redaktie

Voor u ligt de eerste AktieRadius van het jaar 2002. Deels in kleur. En op verzoek van velen van u staat op de omslag nu óók het nummer (33) van AR. De redaktie kan nu, waar de kopij dit rechtvaardigt, een aantal foto's in kleur drukken en onze gewaardeerde adverteerders kunnen hun advertenties in full-colour gaan opmaken. Een en ander verhoogt de uitstraling van uw houtdraaiersblad, de meerkosten zullen op termijn worden gecompenseerd door hogere advertentieopbrengsten.

Gelukkig was de afgelopen winter niet zó streng dat u met vrees voor schrijfkramp bij de warme kachel bleef zitten. Integendeel, uw productie van kopij was ruim voldoende om een lijviger nummer te vullen met nuttige informatie. Vandaar dat dit nummer liefst acht pagina's méér telt dan AktieRadius nr. 32. De redaktie vertrouwt erop dat u ons blijft schrijven, en dat ook zij die ten onrechte menen dat zij dit niet kunnen opbrengen in overleg met ons willen trachten hun goede ideeen aan het papier toe te vertrouwen.

Radius groeit snel, het aantal leden komt al boven de 650. Dit betekent dat ook AktieRadius wil proberen mee te groeien, zowel in omvang als in kwaliteit. Waarvan dit nummer een eerste bewijs wil vormen.

Het werken met voor het houtdraaien gebruikelijke gereedschappen, machines en uitgangsmateriaal kan gevaarlijk zijn. Lees vóór het gebruik de bijbehorende voorschriften en volg de daarin gegeven aanwijzingen zorgvuldig op. Noch de vereniging RADIUS, noch de redactie van AktieRadius, noch de auteurs van de in dit nummer opgenomen artikelen en advertenties kunnen enige aansprakelijkheid aanvaarden voor onvolkomenheden of andere fouten.

Waar kiest de vormgever in hout

Of u nu pennen of schalen, kandelaars of tafel- poten, objecten of functionele elementen draait, Baptist voor Houtbewerkers heeft de juiste machines, gereedschappen en veredelingsmaterialen in huis voor zowel de beginnende als de

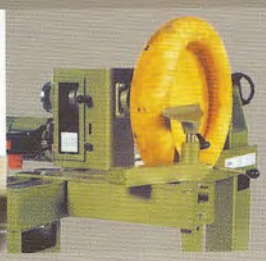
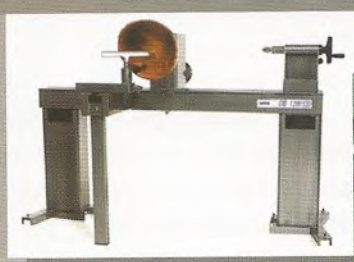
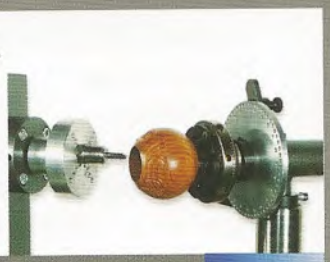
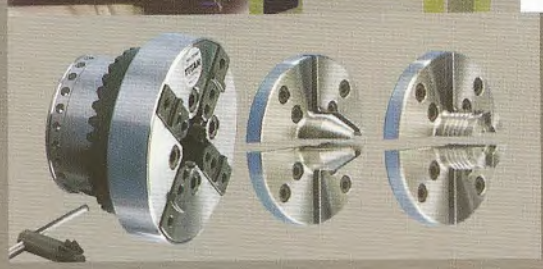

uit de grootste collectie

gevorderde houtdraaier. Topmerken houtdraaibanken, chucks voor zwaar of uiterst delicaat werk, meer dan 300 modellen houtdraaibeitels en heel veel boeken en videobanden!

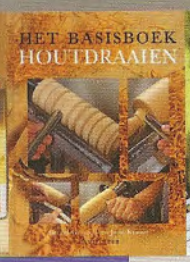

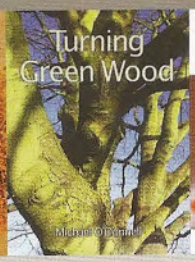

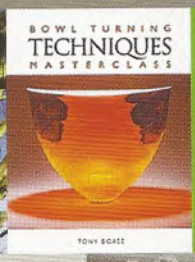

Beekstraat 30
6811 DW ARNHEM

Tel.: 026-4451644
Fax: 026-4424435

Meet us at the web!
www.baptist.nl

gereedschappen? BAPTIST

VOOR HOUTBEWERKERS

OPEN DINSDAG T/M ZATERDAG, DONDERDAG KOOPAVOND

Van de bestuurstafel

Het blad AktieRadius

Allereerst is een verontschuldiging op zijn plaats vanwege het late verschijnen van AktieRadius 32. Door allerlei omstandigheden is dit blad veel later verschenen dan gebruikelijk (en wenselijk) was. Wij hopen op uw begrip in deze, want er is een vrijwel kompleet nieuw bestuur benoemd in de ledenvergadering van oktober. Dit nieuwe bestuur stond direct al voor de krachtmeting om het blad, voorzien van acceptgiro's voor de contributie op tijd te laten verschijnen. In het laatste traject, van het klaar maken van het blad vanaf de drukker tot het verzenden, is toen door een samenloop van omstandigheden vertraging ontstaan, maar er is beterschap beloofd en we hopen dat het huidige nummer op tijd bij u op de mat gevallen is.

Een nieuwe interim-voorzitter

In AR 32 is op pag. 3 in het kader vermeld, dat Piet de Bruijn benoemd werd als waarnemend, interim voorzitter. Dit is tijdelijk, omdat een voorzitter in functie benoemd dient te worden door de algemene ledenvergadering. Dus op de agenda van de komende ledenvergadering (datum: 25 mei) zal natuurlijk als agendapunt vermeld staan de benoeming van een nieuwe voorzitter.

Maar wie is Piet de Bruijn? Ik ben pas sinds ongeveer 2 jaar weer bezig met houtdraaien, terwijl ik dat heel vroeger, tijdens mijn opleiding, ook al eens heb gedaan. Tijdens mijn arbeidsleven was ik orthopedagoog en onderwijstechnoloog. Ik heb leerkrachten en schoolteams begeleid bij veranderingsprocessen in de omgang met leerlingen en het leerproces en bij de invoering van computers binnen het onderwijs. In mijn vrije tijd ben ik vanaf ongeveer mijn zesde jaar in het verenigingsleven actief, eerst als lijdend voorwerp, later als meewerkend voorwerp en weer later als lijdend c.q. leidend voorwerp. Op dit moment ben ik ook nog betrokken bij diverse activiteiten en verenigingen m.b.t. honden. Juist door deze activiteiten op het gebied van verenigingen ben ik veelvuldig betrokken geweest bij het opstellen en aanpassen van statuten, en dit is nu ook een van mijn taken tijdens mijn tijdelijk voorzitterschap. Ik wil proberen de wijziging van artikel 14 tot een goed einde te brengen.

Artikel 14

Voor de nieuwe leden onder ons even heel kort de betekenis van de wijziging van dit artikel. Bij de start van de vereniging zijn er statuten opgesteld, met in artikel 14 de mogelijkheid tot het wijzigen van de statuten. Echter, in de huidige praktijk van een grote vereniging van ruim 600 leden, is dit artikel om de structuur van de vereniging aan te passen niet meer hanteerbaar. In de oude statuten staat bijvoorbeeld niets genoemd over regio's en regiotrekkers. Daarom is het belangrijk, dat de statuten aangepast kunnen worden, maar daarvoor is het allereerst nodig, dat artikel 14 wordt gewijzigd.

Vanuit de commissie van wijze van mannen en het vorige (interim) bestuur is een stemronde georganiseerd met een zeer positief resultaat. Het voorstel tot wijziging van artikel 14 van de statuten zal daarom op de agenda van de komende ledenvergadering vermeld worden. Leden die om welke reden dan ook nog niet gestemd hebben en nieuwe leden kunnen dan alsnog hun stem uitbrengen.

Op die ledenvergadering kan dan formeel het besluit genomen worden om tot wijziging van artikel 14 van de statuten over te gaan. Met een

INLANDS HOUT
JAAP van LEERSUM

Kerklaan 5
9251 LE Burgum

Bedrijfsadres:
Elingsloane 29
9251 MN Burgum

Tel. 0511 - 46 17 63
Fax 0511 - 46 17 63
Mobiel 06 - 53 26 85 26

Meer dan 40 Europese houtsoorten in allerlei afmetingen, natuurlijk gedroogd: o.a. eiken, moeraseiken, robinia, tamme kastanje, appel, peer, kers, pruim, noten, elzen, haagbeuk, taxus, hulst, kornoelje, berken, iepen, moereiken, esdoorn, christusdoorn.

Het mooiste hout van Nederland vindt u op:

Houtbemiddeling
Inlandshout

www.houtbemiddeling.nl

een houtrijk Nederland site

notaris zijn hiervoor reeds de benodigde afspraken gemaakt, maar deze wijzing kan alleen worden doorgevoerd na goedkeuring tijdens de komende algemene ledenvergadering. De voorgestelde wijziging van art. 14 betreft lid 3, 4 en 5, m.a.w. lid 1 en 2 blijven ongewijzigd.

Lid 1 en 2 luiden als volgt:

1. Wijziging van de statuten kan slecht plaats hebben na een besluit van de algemene vergadering (ALV), waartoe werd opgeroepen met de mededeling dat daarin wijziging van de statuten zal worden vastgesteld. De termijn voor oproeping tot een zodanige vergadering moet ten minste veertien dagen bedragen,
2. Zij, die oproeping tot de algemene vergadering ter behandeling van een voorstel tot statutenwijziging hebben gedaan, moeten tenminste vijf dagen voor de dag der vergadering een afschrift van dat voorstel, waarin de voorgestelde wijziging(en) woordelijk is (zijn) op genomen op een daartoe geschikte plaats voor de leden ter inzage leggen tot na afloop van de dag waarop de vergadering wordt gehouden;

   De nieuwe tekst van lid 3, 4 en 5 van artikel 14 zal als volgt luiden:
3. *Een besluit over een statutenwijziging moet in de algemene ledenvergadering (ALV) worden besloten onder de voorwaarde dat twee-derde van de leden aanwezig is of vertegenwoordigd is waarvan twee-derde van de aanwezige leden voorstemt;*
4. *Mocht in deze ALV deze twee-derde meerderheid niet worden gehaald dan wordt door het bestuur binnen maximaal 30 dagen een tweede ALV uitgeschreven. In deze vergadering zal minimaal 51 % van de leden aanwezig of vertegenwoordigd moeten zijn die dan met een twee-derde meerderheid over de wijziging kunnen beslissen.*
5. *Mocht ook dit niet worden gehaald, dan zal na minimaal 8 dagen en maximaal 30 dagen een derde ALV worden uitgeschreven. Een besluit over een statutenwijziging zal dan van kracht worden wanneer 51 % van de aanwezige leden voorstemt.*

Bestuursvergadering

Het bestuur is sinds het verschijnen van AktieRadius 32 op 15 januari jl. weer bijeen geweest. Daar zijn de volgende onderwerpen aan bod gekomen:

- natuurlijk is er gesproken over de voorgestelde statutenwijziging, waarover hierboven reeds meer is vermeld;
- er is verder gegaan met het plan tot budgettering van acties en activiteiten, zo zijn er de begrotingen besproken van de Redactie-Commissie en de DemoDagcommissie;
- er is gesproken over de mogelijkheid om een computerprogramma aan te schaffen, enerzijds voor de ledenadministratie, anderzijds voor de penningmeester om zijn boekhouding gemakkelijker te kunnen voeren;
- er is gesproken over de mogelijkheid om met een jaarplan te gaan werken, waardoor activiteiten eerder bekend kunnen zijn, zodat er een betere afstemming mogelijk is tot de landelijke en de regionale activiteiten binnen de vereniging, en een betere afstemming met andere verengingen;
- zo is reeds de DemoDag voor het najaar gepland, deze zal gehouden worden op zaterdag 5 oktober a.s.;
- er is een eerste inventarisatie gemaakt van de bezittingen van de vereniging;
- er is verslag gedaan van de activiteiten en plannen van de DemoDag-commissie.

Oproep

De volgende bestuursvergadering wordt gehouden 14 april a.s. Als U vragen, ideeën of suggesties heeft aarzel dan niet om contact op te nemen.

Piet de Bruijn

Ode aan de heer Dikstaal

Als amateur houtdraaier ben ik vanaf het eerste uur lid van RADIUS. Alhoewel ik de DemoDagen en de ledenvergaderingen niet regelmatig kan bezoeken, heb ik wel aan het evenement in Krommenie meegewerkt. Hierbij mocht ik het politoeren op de draaibank demonstreren. Ook heb ik natuurlijk van de gelegenheid gebruik gemaakt om de heer Dikstaal aan het werk te zien. Daarover wil ik het volgende kwijt. Ik kan niet anders dan bij het zien van zoveel vakmanschap, nederig het hoofd buigen. De heldere en duidelijke uitleg ging gepaard met het aanschouwelijk demonstreren van o.a. de beginselen van het houtdraaien. Alhoewel ik de heer Dikstaal al eerder aan het werk heb gezien, word ik toch telkens weer getroffen door de geraffineerde eenvoud waarmee hij tot in detail alle aspecten van de techniek van het draaien weet te demonstreren. Iedere bezoeker die ik hierover aansprak was onder de indruk van wat deze begaafde vakman, maar zeker ook begaafde kunstenaar, heeft laten zien. Het is zeker dat de heer Dikstaal zijn steentje bijdraagt aan het in stand houden van ons cultureel erfgoed. De heer Dikstaal is het grote voorbeeld voor velen van ons en voor wat mij betreft het boegbeeld van onze vereniging.
Shapo!

A. v.d. Reijen, Alkmaar

Toerenregeling

Waarom is het voor houtdraaiers zo belangrijk dat ze over de juiste toerentallen kunnen beschikken, terwijl men bij ieder toerental snijdend kan draaien?
Omdat het werkstuk één volle omwenteling moet maken alvorens men met de beitel of guts voorwaarts kan is het gemakkelijker een strakke lijn te snijden bij een hoog toerental dan bij een laag toerental.
Trilling veroorzaakt door onbalans van het werkstuk, door de omtreksnelheid of door de centrifugaalkrachten kan men beteugelen door een lager toerental te kiezen. Hierbij komt nog dat bij een grote diameter de materiaalsnelheid groter is dan bij een kleine diameter (op de draaiingsas is deze bijna nul), en dat een grote puntweerstand je dwingt tot geringere spaanafname. Dan heb je bij een hoog toerental veel variabelen die je tegenwerken om tot een goed resultaat te komen. Bij een aandrijving d.m.v. poelies kan men het toerental slechts met grote stappen opvoeren. Langdurig draait men dus op een niet gunstig toerental en heeft men het 'Fingerspitzengefühl' nodig om tot een goed resultaat te komen.

Een frequentieregelaar maakt het mogelijk om constant tegen het maximaal toelaatbare toerental aan te draaien, hetgeen een prettige en efficiënte manier van werken is.
Bedenk wel dat men dit Fingerspitzengefühl ook nodig heeft om maximaal rendement uit een frequentieregelaar te halen. Verder hebben veel houtdraaiers de onhebbelijkheid om de bank steeds weer aan en uit te zetten. Het aan-

K&S

Houtdraaierij met werkplaats en showroom

Houtdraaibank: Hager, Scheppach, Killinger, Elektra, Woodfast
Houtdraaibeitels: Crown-HSS, Addis-HSS
Draaibankklem: Nova, Vicmarc
Houtdraaicursussen: 6 verschillende houtdraaibanken voor beginners en gevorderden
Vakkundige slijpstenen voor houtdraaibeitels, kopieerstaal, schuurpapier, meetapparatuur, oppervlaktebehandeling, dokumentatiemateriaal, video's en accessoires.

Info: K. Schulte, Kordestraat 31, 49744 Gr. Hesepe, Duitsland, tel. +49(0)5937/913234
fax:+49(0)5937/913233

Werkplaatsadres:
Ferienhof Brüning, Landwehr 64, 49716 Meppen (Nödike), tel: +49(0)5931/912719.
Afstand van Emmen naar Meppen ca. 30 km.

Openingstijden:
's maandags 16.30 - 19.00 uur, de eerste zaterdag van maand 10.00 - 15.00 op afspraak.

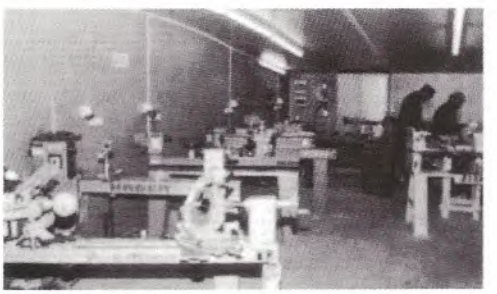

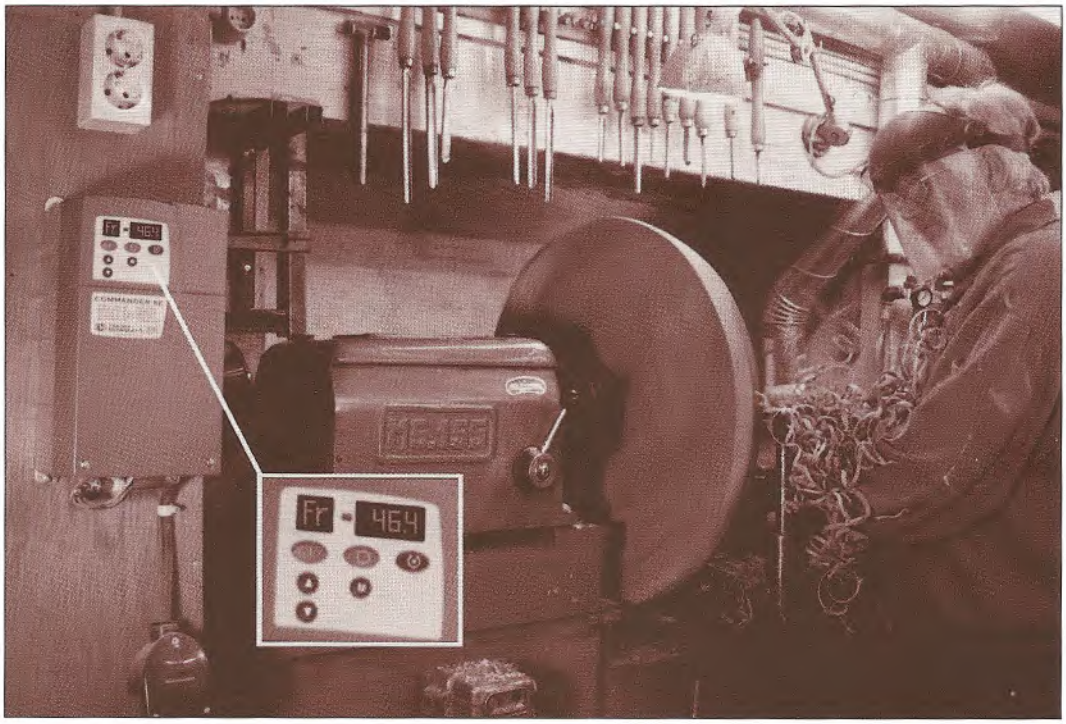

lopen onder zware belasting gaat gepaard met grote aanloopstromen. Een frequentieregelaar heeft vanuit de fabriek een ingestelde stroombegrenzing. Hierdoor zal de motor rustig op toeren komen. Ook kan men op de frequentieregelaar de aanlooptijd en de remsnelheid instellen. Ook hierdoor wordt de motor ontzien.

Als men wat meer eisen stelt aan zijn draaibank is een krachtstroom (draaistroom)motor de ideale oplossing. Het aanleggen van krachtstroom kan echter een flinke investering zijn en als dat bezwaarlijk is kan een frequentieregelaar met een 220V voeding dé oplossing zijn. De moderne regelaar kan eenvoudig geïnstalleerd en bediend worden. Enig inzicht in de processen die plaatsvinden komt het gebruik van een frequentieregelaar echter ten goede. Een frequentieregelaar kan een motor sneller laten lopen dan zijn eigen toerental. Dat dit enig vermogensverlies geeft is geen bezwaar omdat men bij hoge toeren minder kracht nodig heeft. Ook kan een frequentieregelaar de draaisnelheid van een motor tot ca.10 toeren per minuut terugbrengen. Om vermogensverlies bij een laag toerental te compenseren zullen er grotere elektrische stromen gaan lopen waardoor warmteontwikkeling plaatsvindt. In de motor zal warmte ontstaan doordat de ventilator, die standaard op de motoras zit door het lage toerental niet meer voldoende koelt. Motoren met ingebouwde thermische beveiliging zullen zichzelf uitschakelen. Bij gevaar van oververhitting van de regelaar zal de daar ingebouwde beveiliging het geheel uitschakelen. Dit probleem kan men aanpakken door het minimum toerental te begrenzen tot 50% van het eigen toerental van de motor. Zeer lage toeren kan men dan bereiken d.m.v. de vertraging van de overbrenging, of door geforceerde koeling d.m.v. een aparte ventilator. Er bestaan zelfs motoren waar een ventilator is opgebouwd. Bij de meeste houtdraaibanken is de motor niet weggebouwd in de poot van de

machine, maar is direct in de omgeving van vaste kop gemonteerd, hetgeen de koeling ten goede komt. Een goede motor verdraagt een temperatuur van meer dan 100 gr. Celsius, waardoor men de stralingswarmte van de motor bij langdurig werken bij lage toeren wel op móet merken.

In Duitsland heeft men de frequentieregelaar van de Wemadraaibank gecombineerd met een 2-traps snaaraandrijving, waardoor een bereik van 70 tot 3500 tpm mogelijk wordt, terwijl bij de Belgische Wivamacdraaibank de frequentieregelaar een toevoeging is op de bestaande mechanische aandrijving. Mijn grote draaibank is voorzien van 8 versnellingen, een rem en een koppeling waarmee ik mij de laatste 27 jaar prima heb kunnen redden. Om een goed inzicht te krijgen in het werken met een frequentieregelaar heb ik in een proefopstelling de Commander SE van de firma Control Techniques d.m.v. stekkers aan mijn bank gekoppeld. Zodoende kon ik zelfs tijdens één werkstuk van opstelling wisselen om het echte verschil te ervaren. Het ter beschikking hebben van het juiste toerental en het softstart-effect is zonder meer een genoegen die het draaien veraangenamen.

Met mijn ruim bemeten bank was het toch een hele toer een stuk noten met een diameter van 55 cm, dik 25 cm en een eigengewicht van 33 kg. af te draaien. Ook al liet ik de koppeling langzaam oplopen, het aanlopen en afremmen was een hele klus die gepaard ging met piepen en knarsen van de snaren en de aandrijving. De krachten bij 75 en 175 tpm zijn zo groot dat bij een flinke spaanafname zelfs een 3 pk motor terugloopt in zijn toeren. De Commander SE had met deze situatie geen enkele moeite waardoor ik toch wel erg enthousiast gewor-

den ben over het gebruik van een frequentieregelaar.
Geïnteresseerden kan ik de publicatie van de heer A. van Dijk uit Schijndel aanbevelen, waarin hij alle ins en outs belicht van het zelf bouwen van een regelaar (zie pag. 28). Deze publicatie wordt u op aanvraag toegestuurd. En ook is er voorafgaand aan de jaarvergadering op 25 mei a.s. in Utrecht een lezing/demonstratie van de firma Control Techniques, waar men alles aan de weet kan komen betreffende een frequentieregelaar en wat een frequentieregelaar voor een houtdraaier kan betekenen.
De prijs van een elektronische toerenregeling is meestal € 770 (ƒ 1700,-) of meer. Afhankelijk van het vermogen en de uitvoering moet u zowel voor de zelfbouw-toerenregeling van de heer Van Dijk, als voor de kant en klare fabrieksuitvoering van Control Techniques op ca. € 385,- (ƒ 850,-) tot € 450,- (ƒ 1.000,-) rekenen.

Christiaan Jörg

IK ZAL HANDHAVEN KWALITEIT

Handelsbedrijf
Chr. de Leeuw & Zonen

Achterweg 57, 4124 AE Hagestein
tel. 0347-351255
fax. 0347-351224

Handgereedschap en Machines
voor de hout- en metaalbewerker
leverancier van
o.a. Nooitgedagt en Record

Persbericht: Groningen, 6 februari 2002

Rijk bewerkt

Houtkunst in het Noordelijk Scheepvaartmuseum

Van 23 t/m 28 april 2002 vindt in het Noordelijk Scheepvaartmuseum een verkooptentoonstelling plaats met werk van leden van de Vereniging Houtrijk Nederland. Een tiental kunstenaars laat nieuw werk zien. Tijdens de tentoonstelling zullen doorlopend enkele kunstenaars aanwezig zijn.
Op woensdag 24, zaterdag 27 en zondag 28 april vanaf 14.00 uur is er een doorlopend programma van lezingen en demonstraties.
De Vereniging Houtrijk Nederland is een krachtenbundeling van bosbouwers, zagers en vormgevers in hout. De vereniging timmert aan de weg voor meer hoogwaardig gebruik van hout uit de regio. Eerdere exposities hebben al meer dan 100.000 bezoekers getrokken. Het getoonde werk sluit aan bij de houten scheepsbouw en fraai gebeeldhouwde scheepssier die in het museum te vinden is. Ambacht, vakmanschap en kunst gaan samen.

In Groningen is houtdraaiwerk te bezichtigen en te koop van Truus Beisterveld uit Nieuwolda, Otto Koedijk uit Brummen, Arend

Kok uit Donderen en houtstylist Albert-Jan Rouwkema uit Hoogezand.
Verder ziet u beeldhouwwerk van Johanna Nijlunsing en meubels van Yvonne Nijlunsing uit Den Andel. Han de Boer is interieurontwerper en meubelmaker in Oosterwolde.
Coen Keer (Amsterdam) en Jan Hulsebos (Wilhelminaoord) tonen houtsnijwerk. Hein Ligtenberg maakt en speelt muziekinstrumenten van de oorspronkelijke inwoners van Australie. Kopshout is een meubelmakerscollectief uit Nijmegen.

De tentoonstelling is geopend van dinsdag tot en met zaterdag van 10.00 tot 17.00 uur, Zondag van 13.00 tot 17.00 uur in het Noordelijk Scheepvaartmuseum, Brugstraat 24, Groningen.

Voor meer informatie kunt u de volgende websites bezoeken:
www.houtrijk.nl
www.noordelijkscheepvaartmuseum.nl
www.truusbeisterveld.com

Telefonische inlichtingen kunt u verkrijgen bij
Johanna Nijlunsing
050-4062569/4061930
Organisator Houtrijk Nederland

Otto Koedijk
0575-567939/564658
Bestuur Houtrijk Nederland

Marja Goud
050-312 22 02
Noordelijk Scheepvaart museum

AFH Fijnhout

DE hardhout specialist voor bedrijf en particulier

- 80 soorten op voorraad
- Teak (o.a. dekdeeltjes)
- Plaatmat. (o.a. Bruynzeel hh)
- Bladen (aanrecht/tafel)
- Fineer
- Eigen zagerij

Amsterdamsche Fijnhouthandel

Minervahavenweg 14 Westpoort 3098 Tel. 020 -682 80 79 Fax 020-684 31 54
e-mail: afh@fijnhout.nl homepage: www.fijnhout.nl

Nogmaals: 'What's in a name'

Onze poging in AR 32 u te polsen over de wenselijkheid van een verandering van de naam AktieRadius heeft vele, gelukkig eensluidende reacties opgeleverd. Vanaf deze plaats willen wij u hiervoor danken.
Enerzijds gaf een groot aantal lezers de voorkeur aan een nieuwe titel in de trant van 'Houtdraaien' of 'Houtdraaier'. Anderzijds bleek dat even zo velen in de loop van het korte bestaan van onze vereniging zijn gaan hechten aan de huidige naam AktieRadius.
Bij het vaststellen van zoveel respect voor het verleden past het ons slechts te concluderen dat een poging tot verandering van de naam van ons blad roeien tegen de stroom op zou zijn.
Gezien deze gevoelens voor de historie van RADIUS achten wij het niet in het belang van onze vereniging dit idee verder uit te werken.

Henk Smit.

De 14e DemoDag

De komende DemoDag op 6 april wordt dit keer zoals reeds eerder beloofd in Zwolle gehouden. We hebben een regio uitgenodigd om ons te assisteren met het regionale gebeuren in Zwolle. Het moet weer een gezellige en instruktieve bijeenkomst worden.
Het thema wordt deze keer MINIATUURDRAAIEN. Enige mensen, waaronder Bas Stichter, zijn bereid gevonden het maken van poppenhuisattributen te demonstreren. Truus Beisterveld heeft toegezegd sieraden tentoon te stellen. Er komen diverse workshops en demonstraties miniatuurdraaien van kleine artikelen. Voor beginners zal Christiaan Jörg een workshop over de grondbeginselen van het draaien zowel als de principes van het snijdend draaien geven.
Laat jullie miniatuurwerk op de komende DemoDag zien! (Natuurlijk voorzien van de gebruikelijke gegevens).
We zullen een tafel vrij houden voor het tentoonstellen van miniatuurwerk van leden. Gaarne van te voren melden bij Piet De Bruijn tel. 026 323 27 35.
Naast de bekende demonstrateurs en leveranciers komt ook de opvolger van Franz Uppenkamp. De nieuwe eigenaar is Mark Terhörst, de firmanaam blijft Hobbyholz.
Ook de bekende tafel 'leden voor leden' zal niet ontbreken, evenals de gebruikelijke bestuurstafel voor de diverse mededelingen en bestuurskontakten. Frans Erkamps zorgt weer voor hout t.b.v. de loterij.
We gaan proberen om voortaan per jaar een wat grotere landelijk georiënteerde DemoDag (liefst op steeds hetzelfde adres) in het voorjaar en één op een steeds wisselende regionale plaats te organiseren, zodat we meer variatie en spreiding door het hele land krijgen. Komt allen en tot dan!
Het programma is nog niet volledig. Nadere informatie wordt nog verstrekt in de convocatie. Op de dag zelf zult u een volledig programmaoverzicht krijgen.
Noteren: De DemoDag in het najaar is op 5 oktober weer in het Fort bij Vechten.

Frans Fletterman,
namens de DemoDag Commissie

Het jaarthema 'Een fluitje van een (Euro)cent'

Na de demonstratie tijdens de vorige DemoDag waar bij het maken van een lang gat een fluitje ontstond, heeft de DDC besloten om hierop in te spelen voor de keuze van het jaarthema en dit te koppelen aan het Nederlandse gezegde 'Een fluitje van een (Euro)cent'. We gaan er van uit, dat de regio's hierop inspelen door, via het vorig jaar geoefende (lange) gaten boren (foetustoeter), dit in de praktijk te brengen bij het maken van fluiten in diverse maten en soorten. Op de volgende DemoDagen, 6 april te Zwolle en 5 oktober Fort bij Vechten, gaan we via workshops het onderwerp verder uitdiepen. Zijn er problemen of loop je tegen vragen aan, meldt dit dan bij het DemoDag Commissielid Christiaan Jörg tel. 030 251 36 84, dan kan er in de workshops op ingespeeld worden. De bedoeling is dat tijdens de DemoDag volgend voorjaar er een landelijke tentoonstelling van de fluiten wordt ingericht. We willen ons graag laten verrassen en rekenen op een grote deelname!

Frans Fletterman,
namens de DemoDag Commissie

In memoriam Jo Bouchette

Ons bereikte het droeve bericht dat op maandag 21 januari j.l Jo Bouchette is overleden. Met hem verliezen we een markante persoon uit de landelijke houtdraaiwereld en een zeer betrokken lid van de regio Epe en Omstreken. Een van zijn vele fraaie werkstukken sierde vorig jaar de omslag van dit tijdschrift.

De speciale bijeenkomst van de regio Epe en Omstreken van 15 december krijgt er nu wel een extra dimensie bij. De 100ste verjaardag van de heer Bouchette werd gevierd en naar nu blijkt ook zijn definitief afscheid.

We wensen mevrouw Bouchette heel veel sterkte toe voor de toekomst die er na vijftig jaar samen met haar man nu heel anders uit zal zien.

In memoriam Ad de Zeeuw

Op 24 december jl. overleed na een kort ziekbed ons lid Ad de Zeeuw.
Al kort nadat RADIUS was opgericht werd hij lid en vanaf die tijd was hij een trouw bezoeker van alle evenementen en bijeenkomsten. Moest er iets georganiseerd worden, zat iemand zonder vervoer of had iets nodig, Ad regelde dat graag.
Nadat hij eerst geprobeerd had zijn eigen draaibank en gereedschap in elkaar te knutselen, permitteerde hij zich uiteindelijk een goede bank. Ook dat was Ad, een kritische consument die graag waar voor zijn geld had en het ook dan eerst uitgaf als het echt niet anders kon. Op de afdelingsavonden van de regio toonde hij zijn werkstukken en stond open voor tips van collega draaiers. Al jaren had hij ups en downs voor wat betreft zijn gezondheid. In december werd hij erg ziek en hij overleed na slechts enkele dagen. Wij wensen zijn vrouw en kinderen veel sterkte toe voor de komende tijd.

AGENDA 2002

17 maart:
Houthappening 2002 te Gent in België (voor meer informatie zie blz. 19)

6 april:
De eerste DemoDag van 2002, Centrum voor Vakopleiding, Energieweg 7 te Zwolle

16 april:
Bestuursvergadering RADIUS in Oegstgeest

20 april:
Tweede houtveiling van de Gouwe Groep (Zie Regionieuws Gouda hiernaast)

23 t/m 28 april:
Houtkunst in het Noordelijk Scheepvaartmuseum (voor meer informatie zie blz. 12)

25 mei:
Algemene Ledenvergadering RADIUS te Utrecht, voorafgegaan door demonstratie van elektronica voor de draaibank door de firma Control Techniques.

5 oktober:
DemoDag najaar 2002 in Fort bij Vechten.

25 t/m 27 oktober
Axminster Show, voor meer informatie zie 'Inventarisatie Axminster-reis' op blz. 30

REGIONIEUWS 2002

Regio Amsterdam
Bijeenkomst op **23 maart** bij 'Klaske'

Regio Epe en Omstreken.
Op **6 april** zal de DemoDag gehouden worden in Zwolle. De regio Epe en Omstreken zal een gedeelte van de organisatie op zich nemen en werkstukken exposeren van haar leden.
Bijeenkomsten:
31 augustus en **17 november**.
De bijeenkomsten worden gehouden in de Sionskerk, Asselseweg 6, Epe

Regio Haarlem
Bijeenkomsten:
17 maart bij Muck Douma
21 april bij Bas Mulder, Heemstede
26 mei bij Pem Kalshoven

Regio Haarlemmermeer
Bijeenkomsten:
5 april bij Jan van der Meer, Rubensplantsoen 2, Hillegom
17 mei bij Arie Boogert, Lemenburg 37, Hoofddorp
5 juli bij Klaas Dikstaal, Akerdijk 139, Badhoevedorp
Aanvang 13.30 uur.
Leden van andere regio's zijn op afspraak hartelijk welkom.

Regio Gouda: de Gouwe Groep.
Bijeenkomsten:
4 april: werkstuk: omkeertol, lange termijn opdracht: wiel. Demonstratie: kleuren met beits,
20 april: tweede houtveiling

'Voor een prikje een goed stuk hout'. Er is een kettingzaag aanwezig.
Plaats Buxus-kwekerij Co Demoed, Schinkeldijk 2a, 2811 PA Reeuwijk. Een routebeschrijving kan worden aangevraagd bij B. Rosbach of C. Demoed. De veiling is ook toegankelijk voor leden van andere regio's
16 mei: werkstuk: wiel, demonstratie: open tors,
27 juni: werkstuk: klein glaasje op hoge voet,
Overige data: **19 september**, **31 oktober** en **19 december**.

Regio Noord Holland Noord
Bijeenkomsten:
Donderdag **28 maart**, dinsdag **28 mei**, donderdag **29 augustus**, dinsdag **29 oktober** en donderdag **28 november**. De bijeenkomsten worden gehouden in Dorpshuis 'de Oude School' Dorpsweg 70 in Hensbroek

Regio Utrecht:
De bijeenkomsten:
17 april, **29 mei** en **26 juni**.
Locatie: Fred Kanitz, Helsdingerachterweg 2 te Vianen.
Aanvang 14.00 uur

MUTATIES LEDENLIJST

Nieuwe leden:
- H. Alberts, WORMERVEER, regio 019
- K. Bakker, IJHORST, regio 016
- P. Berkhout, HEERHUGOWAARD, regio 019
- H. den Boer, OTERLEEK, regio 019
- S.P. Boersen, EGMOND-BINNEN, regio 019
- T. Broedersz, HOORN, regio 019
- W.J. Brouwer, HOORN, regio 019
- W.G. Brusse, OPHEMERT, regio 003
- P.D. Cnossen, TOLBERT, regio 011
- A. van Dijk, OOSTERWIJTWERD, regio 011
- A. Dubben, NORG, regio 011
- T. Glashouwer, HINDELOOPEN, regio 008
- H.C. Groenewegen, MAASLAND, regio 020
- J.C.M. Handgraaf, VENHUIZEN, regio 010
- K. den Hartog, ACQUOY, regio 015
- J.M. Hebly, OUDESLUIS, regio 019
- E. de Heer, LEIDEN, regio 005
- H.A.J. Heldoorn, SNEEK, regio 011
- H.J. Hengeveld, ELBURG, regio 002
- A. Hindriks, NIEUW DORDRECHT, regio 016
- B.M. Kamphuis, EDE, regio 003
- A.J. de Keijzer, MONTFOORT, regio 021
- R.P. Koerts, HOORN, regio 019
- N. Komdeur, GRONINGEN, regio 011
- A. Komen, BOVENKARSPEL, 019
- A.C. van der Linden, ZWANENBURG, regio 013
- A. Meijboom, HEKELINGEN, regio 020

- W.GT. van Oosterhout, HEILOO, regio 019
- J. Pater, HEERHUGOWAARD, regio 019
- P.B.M. Poels, ZEIST, regio 021
- C. Pompstra, KOLLUMERZWAAG, regio 011
- B. Quik, KERKWIJK, regio 015
- A. Romijn, EDE, regio 003
- Th. Ruiter, AVENHORN, regio 019
- S. Schaafsma, ZUID-SCHARWOUDE, regio 019
- J.G. Schaafsma, VORDEN, regio 006
- N. Schouten, HEERHUGOWAARD, regio 019
- A.M. Sneeboer, HOORN, regio 019
- B.G.A. Vos, BLARICUM, regio 001
- P. Waelen, ZEVENHOVEN, regio 010
- G. van Wageningen, ALMERE, regio 001
- H.Th.A. van Wees, PUTTE, regio 019
- H. Zwart, DALFSEN, regio 016

Opzeggingen:
- G.J. van Amerongen, AALTEN
- J.G. Andriesse, MONTFOORT
- P.F.M. Balm, HAARLEM
- H. Beyer, KRIMPEN a/d IJSSEL
- J.J. Binnendijk, TWELLO
- C. Davelaar, VEENENDAAL
- J. van Donkelaar, HORSSEN
- G. van Engeland, APELDOORN
- Mw. E.W. Fafié, PUTTEN
- K. de Jonge, MONNICKENDAM

Overleden:
J.A.M. Bouchette
Korte Enkweg 11
8162 VJ EPE

A. de Zeeuw
Overveldweg 1
7217 PB HARFSEN

J.W.J. Kootwijk
Deurloostraat 75-1
1078 HV Amsterdam

TE KOOP

Wegens overkompleet:
Toerenregeling t.b.v. houtdraaibank, 0,75 kW.
AW van Dijk.
Schutsboom 39
5481 GL Schijndel
Tel. 073-5493875.

ADRESWIJZIGING

Het nieuwe adres van
het secretariaat van Nehosoc,
de Nederlandse Vereniging van
Houtsoortenverzamelaars is:
p/a Olav Visser, Tuinbouwlaan 22,
4817 LG Breda.
Tel/Fax: 076 - 514 64 22
E-mail: o.visser@wanadoo.nl

Bedankt Wim

Wim de Bruijn heeft besloten zijn functie als advertentie-acquisiteur neer te leggen teneinde zich bestuurlijk te kunnen inzetten voor zijn regio Utrecht. Wim heeft voor RADIUS deze job zes jaar lang met grote inzet vervuld. Daarom zeggen wij hem vanaf deze plaats van harte dank voor het vele werk dat hij voor RADIUS heeft verzet. Tevens wensen wij hem veel succes in de trojka waarvan hij nu deel uitmaakt. Zijn werk is tijdelijk overgenomen door Henk Smit.

Het bestuur.

Houthappening 2002 te Gent

Op zondag 17 maart 2002 wordt voor de 6e keer de Houthappening georganiseerd in de hallen van Flanders Expo in Gent, België. Er zullen meer dan 70 exposanten zijn afkomstig uit België, Nederland, Duitsland en Frankrijk.
Er worden ruim 4500 bezoekers verwacht. Zoals iedere keer staat 'hout' centraal. Men kan er het volgende zien: houtdraaiwerk, beeldhouwen, scheepsmodelbouw, marqueterie, houten poppen, hout collecties, houthandel, pyrografie, houten voertuigen, houten speelgoed, boomverzorging, figuurzagen, gereedschappen, schilderen op hout en o zo veel meer.

Dit jaar is er extra aandacht voor vrouwen in de houtbewerking. U kunt demonstraties zien van vrouwen die houtdraaien, figuurzagen, beeldhouwen, enz...

Deze keer zal er ook een veiling van boomstammen zijn. Deze stammen zijn, door de zorgvuldige verzorging van bossen, door de bosgroepen bijeengebracht. De catalogus kan opgevraagd worden bij het secretariaat.

De Houthappening vindt plaats op zondag 17 maart van 10 tot 17 uur. Entree € 4,-, studenten en 65+ € 2,- en kinderen tot 12 jaar gratis.
Voor meer informatie
zie Website www.houthappening.be,
tel.: 00 32 56 687 318 of
info@houthappening.be.

Truus Beisterveld,
Nieuwolda

CURSUS SNIJDEND HOUTDRAAIEN
door
CHRISTIAAN JÖRG

Basistechniek I
8 lessen van 4 uur.
Je leert werken met de guts, draaien tussen centers en voor de kop.
Tevens is er ruime aandacht voor zaken als drogen, slijpen, materiaalkennis, veiligheid enz.

Basistechniek II
8 lessen van 4 uur.
Voor draaiers met ervaring achter de bank, die zich alsnog het snijden met een guts meester willen maken. Met voornamelijk het afleren van verkeerde gewoontes en het aanleren van snijtechnieken tussen de centers en voor de kop.
Ook is er ruime aandacht voor drogen, slijpen, materiaalkennis, veiligheid enz.

Snijden tussen centers
4 lessen van 4 uur.
Snijden tussen centers van vierkant naar rond.
Basisvormen, poten, eierdopjes, kandelaars, lampen, bekers enz.

Schalen draaien
4 lessen van 4 uur.
Bekwamen in het snijden van in- en uitwendige vormen voor de kop (tafelkandelaren, gebakstellen, platte en kopse schalen en kommen).

Draaien op een linkse bank
Linkshandigen die niet aan rechtshandig werken kunnen wennen en draaiers die schalen maken op de achterkant van de vaste kop zonder de draairichting om te draaien (bijv. op een Myford), kunnen alle bovenstaande cursussen volgen op een bank die aan deze werkwijze is aangepast.

CJ privé
Individuele begeleiding voor specifieke problemen à € 40,- per uur.

Aanvang cursussen: in overleg.
Alle cursussen worden gegeven in groepjes van 3 personen.
Kosten € 170,- per periode van 4 x 4 uur, incl. BTW en oefenmateriaal.
Het thuis oefenen en in de praktijk brengen van het geleerde is een must!
Samenstellen van de groep in overleg.

NB. Snijden tussen de centers en schalen draaien alleen mogelijk na Basistechniek I of II, of na gebleken handvaardigheid en ervaring.

Inschrijfformulier verkrijgbaar bij:
Christiaan Jörg
Wolter Heukelslaan 6
3581 SP Utrecht
Wilt u eerst informatie bel of fax gerust.
Tel/fax 030 - 2513684

Houtinfo: Gebreken in hout

In deze editie wil ik het hebben over scheuren in hout. Een scheur is in feite een verbreking van het hout in de lengte richting die ontstaat op de zwakste plek. We onderscheiden verschillende soorten scheuren.

- Een **hartscheur** loopt vanuit het hart van de stam naar buiten toe.
- Een **ringscheur** is een scheur die langs een jaar of groeiring loopt.
- Een **kopscheur** ontstaat doordat een stuk hout aan de kopse kant sneller droogt dan aan de binnenkant.
- Een **vorstscheur** ontstaat in de buitenste houtlagen en loopt van buiten naar binnen.
- Een **langsscheur** komt door een te snelle krimp van het hout.

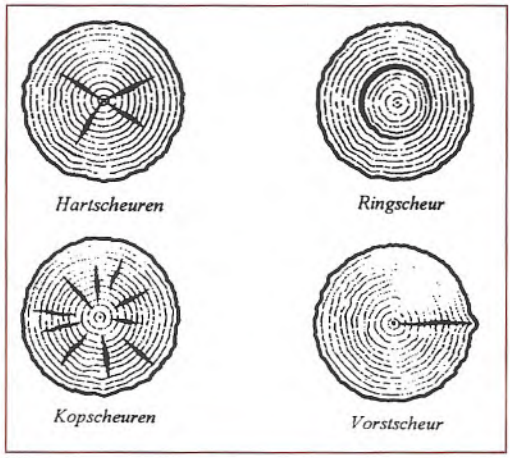

- **Haarscheurtjes** zijn zeer kleine scheurtjes van ongeveer 2 cm lang aan het oppervlakte van het hout
- **Inwendige scheuren** ontstaan door het te snel drogen van het hout, hierdoor wordt het weefsel in de celwanden ingedrukt: we noemen dit 'collaps'. Het komt voor in eikenhout dat in een droogkamer te snel wordt gedroogd.

Wiebe van Slooten,
Bergen NH

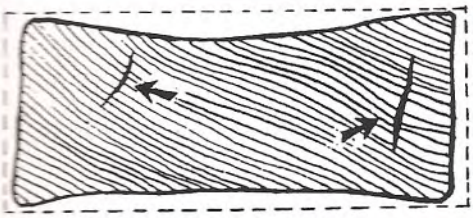

Inwendige scheuren

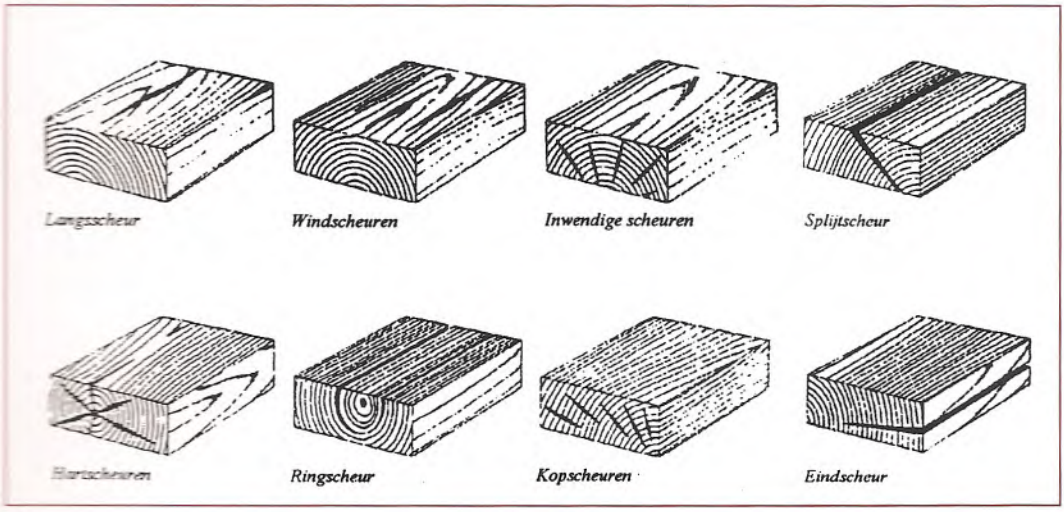

Houtdraaien en stof

Op zowel de laatste DemoDag als op een regiobijeenkomst van de Regio Arnhem/Nijmegen heeft Jos Toussaint een workshop gehouden over dit onderwerp. Ik wil U nu mijn impressie geven van dit onderwerp en van datgene wat ik daarvan geleerd en onthouden heb.

Als belangrijkste opmerking is mij bij gebleven, dat een goede houtdraaier met scherp gereedschap en met een goede techniek dient te werken, waardoor de hoeveelheid stof beperkt kan worden. En onder stof wordt verstaan allerlei kleine, in de lucht zwevende deeltjes. Dit kunnen vaste stoffen zijn, maar ook hele kleine vloeistofdruppeltjes. Bij het bewerken van hout, zoals met houtdraaien, komen er grote krullen vrij, maar ook kleine krulletjes of hele fijne deeltjes. De kleinste deeltjes komen met name vrij tijdens het schuren. Kleine vloeistofdruppels kunnen vooral vrij komen bij het draaien van vers hout, omdat hierin nog veel sappen zitten. Maar ook in volledig gedroogd hout blijven vochtdeeltjes aanwezig.

Er zijn vele houtsoorten die zekere stoffen bevatten die nadelig kunnen zijn voor de gezondheid. De schadelijkheid is afhankelijk van de houtsoort en van de grootte van de in de lucht zwevende deeltjes. Bij het inademen van deze lucht worden de zwevende stofdeeltjes in eerste instantie gefilterd door onze neus. Maar als de stofdeeltjes kleiner worden kunnen ze de neus passeren en dieper in de luchtwegen doordringen.

Jos hanteerde daarbij de volgende indeling:

- deeltjes groter dan 15 µm (= 15 micrometer oftewel 0,015 mm) zullen in de neus achterblijven;
- deeltjes kleiner dan 15 µm kunnen worden ingeademd;
- deeltjes kleiner dan 5 µm komen tot diep in de longen.

Deze stofdeeltjes kunnen verschillende reacties en/of ziektes teweeg brengen, afhankelijk van het soort stof, de persoonlijke gevoeligheid en de mate waarin men met deze soort stof in aanraking komt. Er zijn verschillende lijsten beschikbaar waarin met name de invloed van stof van diverse houtsoorten beschreven wordt. Zo noemde Jos o.a. de lijst uit het Houtvademecum en de lijst uit het document 'Houtstof' van het Centrum Hout uit Almere. Ook weet ik, dat er in zowel de Woodturner als de Vlaamse Houtdraaier een lijst stond omtrent de mogelijke schadelijkheid van de diverse houtsoorten. In de wet wordt een MAC waarde vermeld, dat is een waarde voor de Maximaal Aanvaardbare Concentratie. Deze maximale waarde is gesteld op 2 mg per m^3 lucht, gemiddeld over 8 uur, terwijl de veilige grens gesteld wordt op 0,2 mg per m^3.

Er zijn in de praktijk verschillende mogelijkheden om problemen met stof te voorkomen: allereerst is daar natuurlijk de mogelijkheid om te stoppen met houtdraaien en houtbewerken, want dan wordt er geen stof meer geproduceerd. Daarnaast kan men selectiever zijn in het gebruik van de houtsoorten. Als belangrijkste remedie werd door Jos toch wel de mogelijkheden genoemd die er zijn om de lucht zuiverder te maken, te ontdoen van de kleine stofdeeltjes.
Deze mogelijkheden zijn:

- zorgen dat men zelf minder stof inademt door gebruik te maken van mondkapjes met een stoffilter;

- of door gebruik te maken van een afzuiging met filters die de kleine stofdeeltjes uit de lucht halen.

Een eenvoudige stofkap die men op het hoofd plaatst is al een begin. Ook zijn er maskers te koop die het gehele gezicht afsluiten, waarbij de lucht via een filter wordt aangezogen. Een heel eenvoudig maskertje voor de mond en de neus, zoals bijv. in ziekenhuizen of door tandartsen wordt gebruikt, kan al een deel van de schadelijke stoffen opvangen. Daarnaast zijn er in de handel diverse betere mondkapjes verkrijgbaar, zelfs met ingebouwde luchtfilters.

Wat betreft de afzuiging: de meest eenvoudige maar doeltreffende vorm van afzuiging is het plaatsen van een raamventilator, die de lucht (met het stof) naar buiten blaast. Echter: mèt de stoffige lucht wordt ook de warmte de werkplaats uitgeblazen. Daarom zijn er tegenwoordig diverse afzuiginstallaties in de handel die werken met een circulatie systeem: de lucht wordt de installatie in gezogen, passeert diverse filters en wordt daar ontdaan van de stofdeeltjes. Belangrijk hierbij is weer de mate waarin de filters in staat zijn om met name de kleinste stofdeeltjes uit de lucht te halen. De gezuiverde lucht wordt òf weer teruggeblazen in de werkruimte, òf weggeblazen naar buiten toe, met het hierboven geschetste nadeel van het warmteverlies. Een nadeel van deze afzuigsystemen kan zijn dat ze nogal wat lawaai produceren. Er zijn echter ook mogelijkheden om de luchtfiltering te combineren met geluidsisolatie, door het geheel in een kast te plaatsen met geluidsabsorberende bekleding.
Bij het zelf maken van een afzuiginstallatie dient men wel te denken aan het risico van statische elektriciteit, waardoor bijvoorbeeld gewone PVC-buizen, zoals die gebruikt worden voor rioleringen, niet geschikt zijn.

Een nieuwe ontwikkeling op het gebied van de afzuiging zijn die installaties, waarbij de lucht door water wordt gefilterd, want water kan heel veel (ook kleine) stofdeeltjes binden.
Hiervan kan men ook gebruik maken door de eigen werkplaats regelmatig met water schoon te maken, omdat daarmee veel stof wordt verwijderd.

Om een voorbeeld te geven van de nadelige invloeden van het stof van enkele houtsoorten volgt nu een beknopte weergave uit het Houtvademecum:

Afromosia	maagkramp, verlammingsverschijnselen
vers Beuken	huidaandoeningen
Coromandel	irritatie van de slijmvliezen
Groenhart	ontstoken slijmvliezen
Iroko	gezondheidsproblemen voor daarvoor gevoelige mensen
Limba	allergische aandoeningen bij langdurig inademen
Padoek	huidontstekingen door splinters + ademhalingsproblemen
Palissander	gezondheidsproblemen door inhoudsstoffen van het hout
Satijnhout	huidaandoeningen (dermatitis)

Tot slot: het Centrum Hout uit Almere geeft zes mogelijke probleemgebieden aan:
huidaandoeningen; oogbindvliesontsteking; neusverkoudheidsverschijnselen, kortademigheid, hyperreactiviteit van de longblaasjes, en jeuk.

Piet de Bruijn

Deurkrukjes

Wie kent ze niet, die mooie houten ovale deurkrukjes die je vroeger veel zag op bijv. keukenkastjes. Maar wist u dat een handige houtdraaier deze deurkrukjes zelf kan draaien?
In dit artikel proberen we uit te leggen hoe u de deurkrukjes kunt maken en welke zelf te maken hulpstukken we ervoor nodig hebben.
Deze deurkrukjes bestaan uit twee delen:
de ovale knop (de bovenkant van de deurkruk) en de as die de verbinding vormt tussen de knop en het kastje waarop hij geplaatst wordt.

Als eerste maken we een hulpstuk waarop later de vier te draaien knoppen gemonteerd worden, zie de tekening van figuur 1. Voor dit hulpstuk nemen we een stukje berken triplex van 150 mm vierkant en 18 mm dik. Bepaal m.b.v. de diagonalen het midden en monteer een metalen plaat die het mogelijk maakt om het werkstuk in te spannen op de draaibank. Draai het hulpstuk rond tot een diameter van 140 mm. Teken op het hulpstuk een cirkel met een diameter van 95 mm. Verdeel deze cirkel in

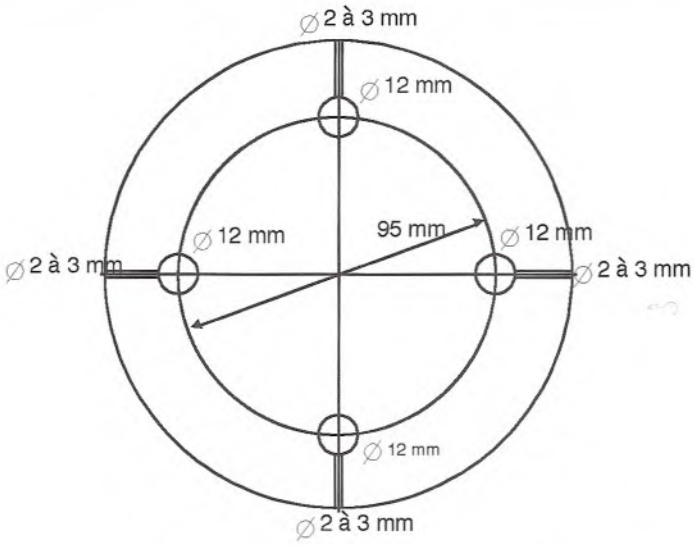

Figuur 1. Bovenaanzicht hulpstuk
Materiaal triplex
Buitendiameter 140 mm
Dikte 18 mm

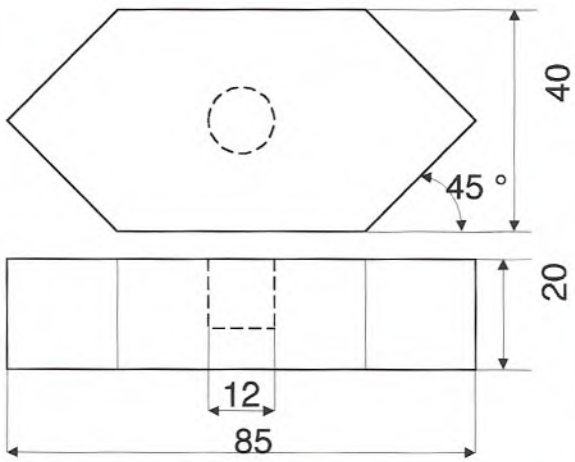

Figuur 2. Vorm waaruit de knop gedraaid wordt

gemaakt worden van twee op elkaar gelijmde stukjes berken triplex van 18 mm. dik: een rond gedraaid stuk van 95 mm in diameter en een vierkant stuk van 55 bij 55 mm.
Het blokje van 55 bij 55 mm valt nu precies in het midden tussen de blokjes van figuur 2.
Draai nu de vier schroeven aan zodat de krukjes niet meer kunnen verdraaien.
Nu draait u het profiel van het handvat en schuurt het glad.
Daarna draait u de schroeven los en draait de krukjes exact 180 graden.
Draai de schroeven weer aan en draai de andere helft van het handvat.

vier gelijke delen en boor op de vier punten een gat van 12 mm. In deze vier gaten worden later de assen geplaatst waarop de houtblokjes zitten die tot ovale knop afgedraaid zullen worden. Voor fixatie van deze assen wordt ter plaatse van deze gaten in het midden van de dikte van het triplex gaatjes geboord van 2 à 3 mm (afhankelijk van de grootte van de schroef die we straks gaan gebruiken).
Als basis voor de knoppen zelf zagen we vier vormen zoals getekend in figuur 2. De vorm van de assen kunt u in principe zelf bepalen, ons voorbeeld is getekend in figuur 3. U moet hier wel zeer nauwkeurig te werk gaan: de assen uit figuur 3 moeten strak passen in de vier gaten van het hulpstuk en ook de lengtemaat van 55 mm moet voor alle 4 de assen exact gelijk zijn. Nadat de assen gedraaid zijn, lijmt u de vorm uit figuur 2 op de as en steekt u de as in het gat van hulpstuk uit figuur 1. Voor extra veiligheid kunt u nu nog aan de kant van het meedraaiend center een steun aanbrengen tussen de vier blokjes waaruit de knoppen gedraaid worden. Deze steun kan

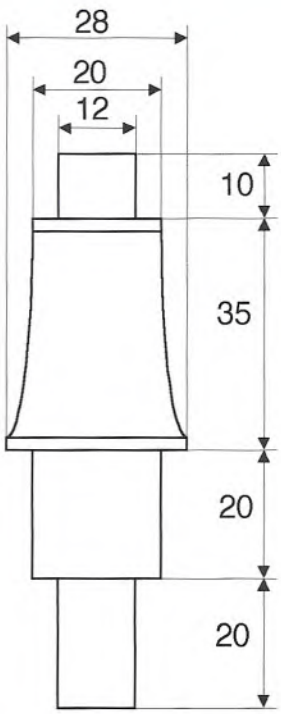

Figuur 3. De as van de deurkruk

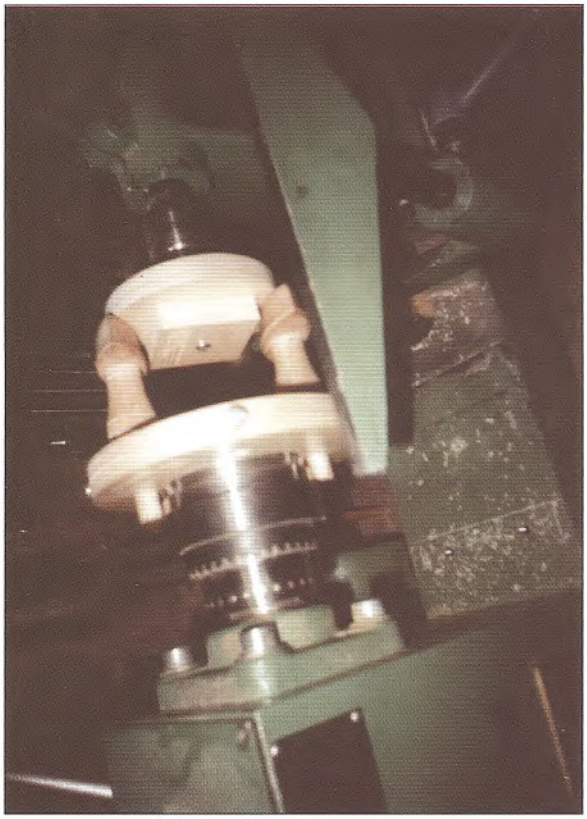

Glad schuren en klaar zijn uw deurkrukken.
Veel draai plezier, maar doe voorzichtig.

Toelichting bij figuur 4. Hier is de volgorde van ontstaan van de knoppen getekend. U begint met de vorm zoals getekend in het bovenste deel van figuur 4. Het resultaat van de eerste bewerking is getekend in het rechterdeel van figuur 4. Daarna worden de knoppen 180° gedraaid en opnieuw afgedraaid. Het resultaat ziet u in het onderste deel van figuur 4.

J. Ph. Stoelinga en R.M. Wetzels

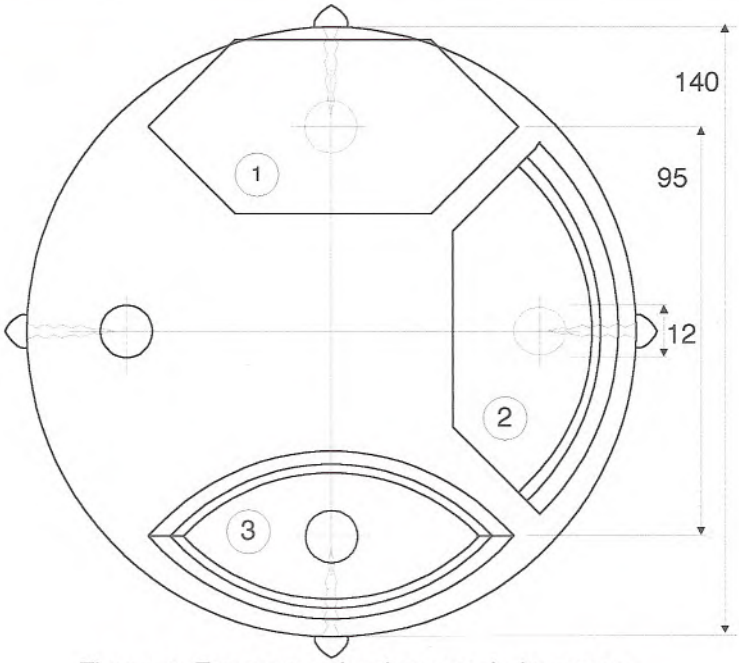

Figuur 4 Fasen van draaien van de knoppen

Een eenvoudig houten fluitje

Het houten fluitje dat ik samen met Christiaan Jörg maakte op de laatst gehouden DemoDag is een zeer eenvoudig te draaien dingetje. Het wordt gemaakt uit één stukje hout. Op de DemoDag gebruikte ik daarvoor perenhout maar van eerder gemaakte fluitjes weet ik dat nagenoeg elke andere houtsoort bruikbaar is.

Start met een cilindrisch voorgedraaid stuk hout van ca. 2 à 3 cm doorsnede en een lengte van 15 cm. Dit stuk hout moet eenzijdig opgespannen worden op de draaibank. Hoe je dit doet hangt af van de mogelijkheden die de draaibank heeft. Moderne 'scrollchucks' zijn hiervoor erg makkelijk. Het gaat echter net zo goed met een zelfgemaakt houten holpatroon waarin het werkstukje geklemd wordt. Draai nu het werkstuk rond en steek het vrije uiteinde haaks af. De volgende stap is het draaien van een centerpuntje en het boren van een gat met een doorsnede van 10 mm en een diepte van 70 mm. Zie hiervoor AR 30 blz. 19 en verder. T.a.v. de genoemde maten gelden een tweetal vuistregels: hoe kleiner de doorsnede hoe zachter het geluid en hoe dieper het gat hoe lager de toon. Experimenteren dus!

Nu moet de buitenkant afgedraaid worden tot een wanddikte van ca. 1,5 mm. De buitenkant kan nu ook verfraaid worden. Echter de eerste 30 mm moet een gladde cilinder zijn. Als bij het dunner worden van de cilinderwand trillingen ontstaan dan kan dit voorkomen worden door de losse kop met een meedraaiend tegencenter losjes tegen het werkstuk te zetten. Met de punt in de cilinder dus. Een vlijmscherpe guts of vlakke beitel helpen ook! De volgende stap is het maken van het 'klankgat'. Zaag 10 mm vanaf het open uiteinde, haaks op de cilinder een kerf eventjes door de wand heen. Zaag vervolgens vanaf ca. 25 mm vanuit het open uiteinde, schuin naar beneden naar de bodem van de eerste zaagsnede. Er is nu een wigvormig stukje uit de cilinderwand gezaagd. Ter plekke is een halfrond gat in de wand ontstaan. Steek nu het fluitje in wording af op ca. 80 mm vanaf het uiteinde (het mondstuk dus). Vóór het afsteken kan ook de achterkant van het fluitje vormgegeven worden, b.v. met een rond knopje.

Uit de spankop steekt nog voldoende hout om het binnenwerk van het mondstuk te maken. Draai dit af tot een doorsnede gelijk aan de binnendoorsnede van het fluitje. Markeer de lengte door een V-vormige kerf te snijden op 10 mm afstand van het uiteinde. Zet de draaibank

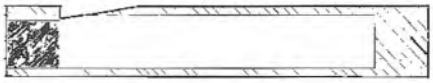

stil en steek met een houtbeitel een stukje af van dit 10 mm dik cilindertje en wel in de lengterichting. Je krijgt dus een cilindertje met een afgevlakte zijwand. Steek of zaag dit cilindertje los en monteer het met een klein beetje secondenlijm in het mondstuk met de afgevlakte kant in dezelfde lijn als het eerder uitgezaagde 'klankgat'. Als je nu op het cilindertje blaast dan pers je lucht via het kleine spleetje door het klankgat. De trillingen die zo ontstaan zorgen voor het fluitend geluid. Als bovenstaande verhaal onduidelijk is moet je eens de blokfluit van zoon of dochter bekijken. Het is allemaal hetzelfde principe, alleen de maten zijn anders.

Succes ermee!
Jan Hovens.

Een Engelse deurstopper

Tijdens een tuinenreis in Engeland vond ik de hier beschreven deurstopper in een mooi landhuis. Deze heb ik thuis nagemaakt en omdat hij goed bevalt wil ik u graag vertellen hoe hij eruit ziet.
De voet is gemaakt van een aantal stukken zo zwaar mogelijk hout. Deze heb ik naar eigen inzicht in een aantrekkelijke vorm gedraaid. Aan de onderzijde een gat geboord voor de houtdraadbout en een kamertje voor de kop van de bout. Aan de bovenzijde van de voet een gat geboord waar de steel inpast en het geheel onder stevig klemmen aan elkaar gelijmd.
De steel: ik heb gekozen voor een mooi gedraaide, slanke steel. Aan de onderzijde pas gedraaid voor de holte in de voet, voorgeboord voor de houtdraadbout en aan de bovenzijde een gat gemaakt voor de knop. Als knop heb ik een bal van ca. 70 mm diameter gedraaid met een aardig voetje daaraan en een pen om in de steel te lijmen. Aan de voet heb ik een platte kant van ca. 11 cm gezaagd m.b.v. de lintzaag.
De afwerking: de onderkant en de platte kant heb ik beplakt met groen laken.

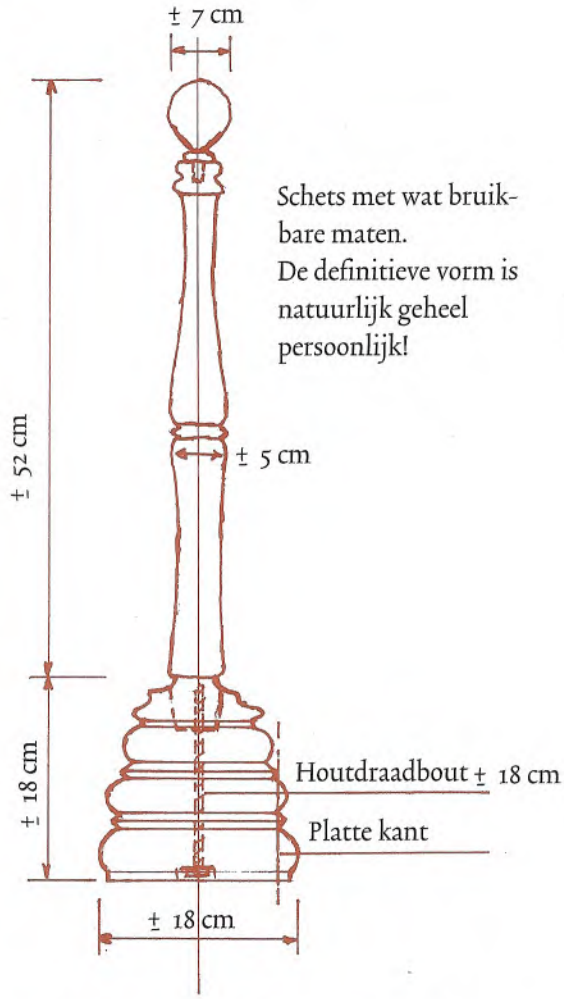

Schets met wat bruikbare maten.
De definitieve vorm is natuurlijk geheel persoonlijk!

C.W. Thöne, Middelburg

Starbond Europa

Best Superglue lijm in 5 diktes + Versneller
Ideaal voor het houtdraaien.
Voor gescheurd hout of werkstukken met bast of rotte plekken.

Nieuw! STARBOND GLUE BLACK
voor hout met slaap erin.

Nieuw! STARBOND SPARKLES,
de ideale vulstof om een mooi object nog mooier te maken of om een beschadiging te verfraaien.
SERVICEBÜRO
Gerhard CHRISTMANN
Bergmannstraße 8
D 65203 Wiesbaden
Tel: (49)0611-60 15 03
Fax:(49)0611-96 00 133
e-mail: infoservice@starbondeuropa.de
WWW.starbond-europa.de

Voor elkaar en met elkaar

Onder dit motto zou men de aktie kunnen samenvatten waarvoor op 8 december j.l. een 10-tal RADIUSleden op initiatief en onder leiding van ons lid Janus van Dijk bijeenkwamen om gezamenlijk een toerentalregelaar te bouwen.

Dankzij de volledige medewerking van het Ingenieursbureau Tegema (te Son en Breugel) konden allereerst de beste materialen, die er op de markt zijn, met 40 % korting worden ingekocht. (Twee leden brachten hun eigen frequentie regelaar mee.) Bovendien werden de mechanische en elektronische werkplaatsen alsmede twee medewerkers (Jozef van Brussel en Harrie Boogers) van Tegema kosteloos beschikbaar gesteld.

Bij aankomst bleek dat Janus van Dijk een toerenregelaar als model had voorbereid en voor een ieder reeds een bak met de benodigde materialen had klaargezet. Hij had daarbij gebruik gemaakt van de door de deelnemers vooraf ingevulde en toegestuurde vragenlijst met gegevens over hun draaibank. Dit was nodig omdat bij toepassing van een frequentieregelaar in het huishoudelijk gebruik specifieke aanpassingen noodzakelijk zijn.

Om 8 uur 's morgens ging men aan de slag. Ieder moest voor de anderen een bepaalde werkzaamheid verrichten. De eerste maakte de kabels, de tweede boorde de gaten in de deksels van de kast en het bedieningskastje, de derde maakte de geboorde gaten braamvrij, weer een ander zette de schakelkast in elkaar, enz.(zie foto 1). Tussendoor was er volop gratis koffie, thee en soep.

Aan de hand van het model kon nu het geheel worden samengesteld. Ook hier had ieder weer zijn eigen taak en werd daarbij begeleid door

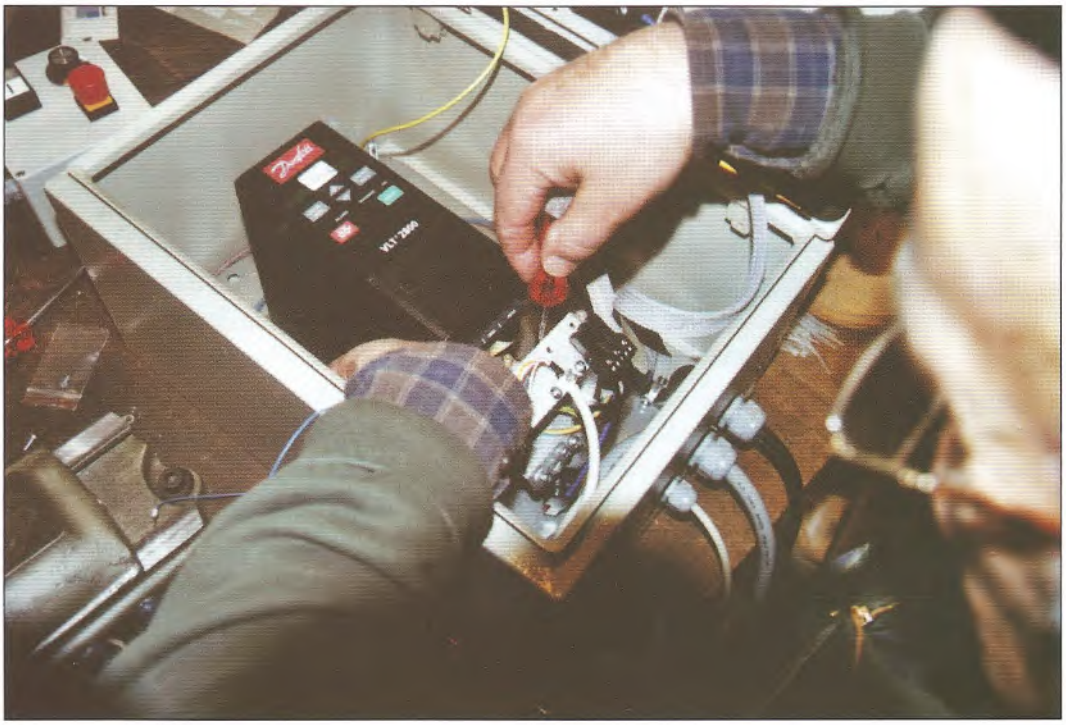

de aanwezige deskundigen. (zie foto 2). Om ongeveer 3 's middags waren alle kasten gereed (zie foto 3). De hele installatie bestaat uit een metalen kast met de frequentieregelaar en een los schakelkastje met bedieningsknoppen voor: aan/uit, linksom/rechtsom, toerentalinstelling en de noodstop.

De toerentalregelaar moest zelf thuis op de draaibank worden aangesloten. Daarvoor was door Janus van Dijk een handleiding opgesteld. Niet iedereen was in staat de inbedrijfstelling voor elkaar te krijgen. Het is tenslotte een moeilijke materie. Wanneer zich problemen voordeden dan kon men Janus van Dijk te allen tijde bellen. Mocht men er zo niet uitkomen dan kwam hij persoonlijk langs om het voor elkaar te maken. Concluderend kan men stellen dat alle deelnemers nu over een prima werkende variabele besturing beschikken.

Slotopmerking: dit projekt is op een niet commerciële basis uitgevoerd. Er zijn natuurlijk ook mogelijkheden tot het inschakelen van commerciële bedrijven. Na afloop van de komende ALV zal daar aandacht aan worden besteed. Dan kan iedereen daarna zelf een keuze maken of men opnieuw gebruik gaat maken van de goede ervaringen die nu met Janus van Dijk zijn opgedaan, of dat men kiest voor de kant en klare oplossing van het bedrijfsleven

Wim de Bruijn
Maarssen

Inventarisatie Axminster-reis

Ieder jaar wordt in het zuiden van Engeland de Axminster Show gehouden. Dit is een grote show op het gebied van houtdraaien met vele stands van diverse bedrijven met gereedschappen en toebehoren voor het houtdraaien en waar diverse demonstraties te zien zijn. Dit jaar wordt de show gehouden van 25 t/m 27 oktober. Bij enkele leden bestaat interesse om een gezamenlijke reis naar deze show te organiseren. Daarom willen wij hierbij uw mening en interesse peilen. Uitgangspunten zijn dat de gehele reis kostendekkend dient te zijn en dat deze alleen mogelijk is als er voldoende deelnemers zijn.

In eerste instantie lijken er enkele reismogelijkheden te zijn:

1. Vertrek op een avond, 's nachts rijden en slapen in de bus, de volgende dag aanwezig zijn op de show en 's avonds na een diner weer terug naar Nederland, weer rijdend slapen in de bus. Dit is een Royal Class bus, met veel beenruimte en een goede verstelbare rugleuning, waardoor het toch redelijke comfortabel slapen is. Deze vorm van reizen is redelijk vermoeiend, maar ook redelijk goedkoop. U kunt hierbij denken aan een bedrag van rond de € 125,– voor alleen de busreis.
2. Reis met een hotelovernachting en het volgende reisschema: overdag rijden naar Engeland, 's nachts in het hotel slapen, de volgende dag naar de show en 's avond na het diner terug naar Nederland. U dient dan bovenstaande prijs te verhogen met ongeveer €100,–, want de hotels in Engeland zijn erg duur.
3. Reis met een hotelovernachting, met als reisschema: vertrek op een avond, 's nachts rijden en slapen in de bus, de volgende dag bezoek aan de show, 's avonds een overnachting in een hotel, de volgende dag gaan we weer naar de show en 's avonds na het diner rijden we terug naar Nederland, weer rijdend en slapend in de bus; we kunnen dan 2 dagen op de show doorbrengen. De kosten van deze reis worden voorlopig geschat op ongeveer € 300,– tot € 350,–.

Zo zijn er nog meer reismogelijkheden, ieder met een aangepaste prijs. U dient op dit moment goed te bedenken, dat dit een zeer voorlopige raming is van de kosten. Deze is echter wel gebaseerd op een jarenlange ervaring met het organiseren van reizen naar Engeland.

De reistijd vanuit Arnhem per bus, met een overtocht van Calais naar Dover met de Shuttle, bedraagt ongeveer 10 a 12 uur, gerekend vanaf Arnhem.

Voor we verder gaan met het organiseren van zo'n reis willen we eerst van u weten of u in het bezoeken van de Axminster Show geïnteresseerd bent en in welke vorm.
Gaarne uw reacties naar onderstaand adres:

Piet de Bruijn, tel. 026 323 27 35.,
E-mail: Bruyp@universal.nl

Colofon

Ontwerp omslag: Erica Holema,
Drukkerij Ter Burg, Alkmaar

Foto omslag:
- 'Evolution of a mind' van Albert Jan Rouwkema.
- 'Scheuren', uit Creative Collection.

Lay-out en druk: Drukkerij Ter Burg, Alkmaar.

MEMENCO

Machines, gereedschappen en toebehoren voor de houtdraaier, houtsnijder en beeldhouwer

Import uit ondermeer Australië, Engeland, Nieuw Zeeland en de Verenigde Staten

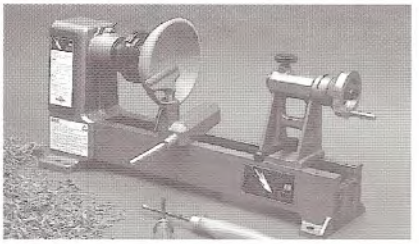

WOODFAST	Houtdraaibanken in het topsegment
TEKNATOOL	Nova Comet miniatuurdraaibank Nova 3000 houtdraaibank Nova SorollChuck en SuperNova Chuck
HENRY TAYLOR TOOLS	Houtdraaibeitels in HSS
CROWN TOOLS	Houtdraaibeitels in HSS
LINK TECHNOLOGY	De "Exocet", een revolutie op het gebied van het diep uitdraaien
EZE LAP	Diamanten slijp- en wetstenen
CRAFT SUPPLIES	Een gevarieerd programma
ASHLEY ILES	Beitels en gutsen voor de beeldhouwer en houtsnijder
ARBORTECH TOOLS	De "Woodcarver" voor het machinaal beeldhouwen en modelleren. De "Minicarver" voor het fijne machinale beeldhouwen en modelleren

Daarnaast diverse soorten hout in vele maten

Postbus 585
NL 7900 AN Hoogeveen
Tel/fax 0528 - 26 63 62

Bezoekadres (na telefonische afspraak):
Woody Herman's Place
Tolweg 5, Zuidwolde (Dr.)

Tevens in Woody Herman's Place verschillende cursussen houtdraaien. Voor zowel beginners als gevorderden; in groepsverband of individueel. Voor meer informatie: 0524 - 57 18 11

Niets is ons te gewoon of te speciaal

RECORD POWER

HOUTDRAAIEN

VOOR AANVRAAG
FULL-COLOUR BROCHURE HOUTDRAAIEN
EN DEALERADRESSEN:

NOOITGEDAGT
AN AMERICAN TOOL COMPANY

KONINKLIJKE FABRIEKEN J. NOOITGEDAGT & ZONEN BV
Postbus 1 - 8650 AA IJlst - (Holland) - Roodhemsterweg 7 - 8651 CV IJlst
Tel. +31-(0)515-531441* - Fax +31-(0)515-531581
www.nooitgedagt.nl - info@nooitgedagt.nl